ЦЕНТР ПРАКТИЧНОЇ ФІЛОСОФІЇ

ЦЕНТР СОЦІОЛОГІЧНИХ І ПОЛІТИЧНИХ ДОСЛІДЖЕНЬ ТА ТЕХНОЛОГІЙ «СОЦІОПОЛІС»

Соціологія політики

П і д р у ч н и к

К и ї в
Видавництво Європейського університету
2010

УДК 316: 32(03)
ББК 60.5: 66я2
С69

Гриф надано
Міністерством освіти і науки України
(лист № від)

Автор ідеї проекту
А.В. ТОЛСТОУХОВ – доктор філософських наук

Проектом передбачається підготовка таких видань:
«Соціологія політики: енциклопедичний словник»
«Соціологія політики: хрестоматія» (у 3 томах)
«Соціологія політики: підручник»

Редакційна колегія:
А.В. Толстоухов (керівник), В.П. Андрущенко, В.С. Бакіров, О.І. Вишняк, М.І. Михальченко, О.В, Петров, В.А. Полторак

Рецензенти:
Саєнко Юрій Іванович – доктор економічних наук, професор, зав. відділом соціальної експертизи Інституту соціології НАН України
Скідін Олег Леонідович – доктор соціологічних наук, професор, проректор Приватного класичного університету, зав. кафедри соціології та соціальної роботи
Сокурянська Людмила Георгіївна – доктор соціологічних наук, професор, завідувач кафедри соціології Харківського національного університету ім. В.Н. Каразіна

Соціологія політики: Підручник / За ред. В.А. Полторака, О.В. Петрова, А.В. Толстоухова. – К.: Вид-во Європ. ун-ту, 2010. – с.

IBSN 978-966-301-170-7

Підручник «Соціологія політики» розглядає основні теоретико-методологічні засади та проблематику відповідної спеціальної соціологічної теорії. Аналізуються проблеми предмету науки, соціальної стратифікації політичного простору, соціально-політичних відносин, інститутів, процесів. Особливу увагу приділено розгляду проблем соціально-політичної свідомості, ідеології, культури, а також сутності політичного маркетингу і політичних технології.

Для студентів, аспірантів, викладачів вищих навчальних закладів, соціологів, політологів, політиків.

Видано за сприяння Благодійної організації «Центр практичної філософії». Президент центру А.В. Толстоухов
Для виходу в світ підручника «Соціологія політики» вагомий внесок зробив ректор Європейського університету професор І.І. Тимошенко

© Благодійна організація «Центр практичної філософії», 2010
© Центр соціологічних і політичних досліджень та технологій «СОЦІОПОЛІС», 2010
© Колектив авторів, 2010
© Європейський університет, 2010

З М І С Т

П Е Р Е Д М О В А 5
РОЗДІЛ 1. ТЕОРЕТИКО-МЕТОДОЛОГІЧНІ ЗАСАДИ СОЦІОЛОГІЇ ПОЛІТИКИ 7
Глава 1. Соціологія політики: предмет, структура, функції 7
Глава 2. Історичні етапи становлення та розвитку соціології політики 23
РОЗДІЛ 2. СОЦІАЛЬНА СТРАТИФІКАЦІЯ ПОЛІТИЧНОГО ПРОСТОРУ 42
Вступ до розділу 2: суб'єкти політики та інституалізація владних нерівностей 42
Глава 3. Нації як суб‘єкти політики, проблеми національної політики 47
Глава 4. Бюрократія в системі соціально-політичних відносин 66
Глава 5. Політичне лідерство. Лідер як суб‘єкт соціально-політичних відносин 87
Глава 6. Політичні еліти як агенти суспільного порядку і розвитку 106
РОЗДІЛ 3. СОЦІАЛЬНО-ПОЛІТИЧНІ ВІДНОСИНИ. СОЦІАЛЬНА ПОЛІТИКА 132
Глава 7. Політичні інтереси і політичні орієнтації соціальних суб‘єктів. 132
Глава 8. Соціально-політичне партнерство та соціально-політична конкуренція ... 143
Глава 9. Проблеми соціальної політики і соціальної справедливості 159
РОЗДІЛ 4. СОЦІАЛЬНО-ПОЛІТИЧНІ ІНСТИТУТИ 173
Глава 10. Соціально-політичні інститути суспільства: сутність та функції.Різновиди соціально-політичних інститутів 173
Глава 11. Політика і влада як соціальні інститути 195
Глава 12 Політичні партії, громадські організації і рухи як соціально-політичні інститути 216
Глава 13. Політична соціалізація населення, її рівні та етапи. Типи політичної соціалізації 232
РОЗДІЛ 5. СОЦІАЛЬНО-ПОЛІТИЧНІ ПРОЦЕСИ 245
Глава 14. Сутність і різновиди соціально-політичних процесів. Політичні зміни та політична стабільність 245
Глава 15. Форми, функції і фактори політичної участі. Політична поведінка, її сутність та різновиди. Соціальне незадоволення і протестна поведінка 263
Глава 16. Соціально-політичні конфлікти: сутність, технології регулювання. 279
Глава 17. Демократичний транзит і процеси демократизації в сучасному українському суспільстві 304
РОЗДІЛ 6. СОЦІАЛЬНО-ПОЛІТИЧНІ СВІДОМІСТЬ, ІДЕОЛОГІЯ, КУЛЬТУРА 324
Глава 18. Соціально-політична свідомість: сутність, структура, функції 324

Глава 19. Масова свідомість, її специфіка та роль у політичних процесах 341
Глава 20. Політичні ідеології та їх типи. Соціальна спрямованість політичних ідеологій 352
Глава 21. Громадська думка в системі політичної свідомості та політичних відносин 372
Глава 22. Політична культура як чинник політичної соціалізації і функціонування політичної сфери суспільства 390
РОЗДІЛ 7. ПОЛІТИЧНИЙ МАРКЕТИНГ ТА СОЦІАЛЬНО-ПОЛІТИЧНІ ТЕХНОЛОГІЇ 407
Глава 23. Політичний маркетинг та проблеми технологізації політичної діяльності 407
Глава 24. Соціально-політичні та гуманітарні технології, їх сутність, функції, різновиди 422
Глава 25. Соціологічні піар-технології в політиці 439
Глава 26. Політичний аналіз і політичне консультування 457
Глава 27. Політичне прогнозування 477
Глава 28. Політичні паблік рилейшнз 494
Глава 29. Виборчі кампанії: науковий підхід до їх організації 510
РОЗДІЛ 8. СОЦІОЛОГІЧНІ ДОСЛІДЖЕННЯ В СФЕРІ ПОЛІТИКИ 526
Глава 30. Спеціальні соціологічні методи і методики в дослідженнях політики 526
Глава 31. Довіра до політичних інститутів: поняття, показники та методики дослідження 543
Глава 32. Методичні особливості проведення екзит-полів 557
Б І Б Л І О Г Р А Ф І Я 572

П Е Р Е Д М О В А

Серед найактуальніших проблем сучасного світу однією з найбільш важливих виступає проблема політики, яка за думкою всіх відомих мислителів, є найважливішим соціальним інститутом, за допомогою якого суспільство здійснює розподіл влади, встановлює певний порядок суспільного життя.

Особливе значення політика має в сучасному світі, коли руйнуються специфічні політичні системи, які існували раніше і характеризувалися відсутністю свободи та демократії, завершується «холодна війна» та розпад імперій, проводиться активне реформування політичних систем в багатьох країнах світу. І це в найбільшій мірі торкається України, яка в останні десятиріччя виступає, без перебільшення, як своєрідний «полігон», у межах якого відбуваються трансформаційні політичні процеси, встановлюються свобода слова та політичний плюралізм, йдуть активні процеси демократичного транзиту.

В подібній ситуації, коли політична практика зробила своєрідний виклик політичній теорії, значно, кардинально підвищується роль політичної науки, що повинна не тільки пояснювати сутність та специфіку політичних явищ та політичних процесів, що відбуваються в суспільстві, але й виконувати функції прогнозування шляхів трансформації політичних процесів та розробляти рекомендації і технології з їх ефективного і демократичного розвитку.

Вивченням проблем політики займається низка наукових дисциплін, зокрема: політологія, політична філософія, політична історія, політична географія та ін. Серед них важливе місце займає соціологія політики, основним предметом вивчення якої виступають політична свідомість та політична поведінка людей, від яких головним чином залежать специфіка політичної системи суспільства, політичні процеси, що в ньому відбуваються.

Цей підручник «Соціологія політики» є практично першим значним виданням, підготовленим в Україні за відповідною проблематикою. Він створений у рамках видавничого проекту, ініційованого Благодійною організацією «Центр практичної філософії» та Центром соціологічних і політичних досліджень і технологій «СОЦІОПОЛІС». У структуру проекту входять енциклопедичний словник, хрестоматія (три томи) та підручник з соціології плоітики. У підготовці підручника брали участь 26 авторів, серед яких більшість відомих українських фахівців з цієї галузі соціологічної науки.

Автори підручника: В.С. Бакіров (гл. 6); М.А. Безносов (гл. 12, 20); І.Е. Бекешкіна (гл. 7, 17); Ю.Ю. Бродецька (гл. 13, 22); О.І. Вишняк (гл. 19, 31); Л.М. Герасіна (гл. 11); Т.М. Дублікаш (гл. 10); В.М. Зибцев (гл. 3); А.О. Зоткін (гл. 4, 5); І.Ю. Косуля (гл. 16);

О.В. Лісієнко (гл. 2, 15); А.Д. Литовченко (гл. 18); А.С. Лобанова (гл. 8); В.М. М'ясников (гл. 3); Б.Г. Нагорний (гл. 9); В.М. Ніколаєвський (гл. 16); В.С. Нікулін (гл. 14); В.І. Паніотто (гл. 32); Т.В. Панченко (гл. 26, 27); О.В. Петров (гл. 25, 29); В.А. Полторак (гл. 1, вступ до розділу 2, 21, 23, 24, 28, 29, 30); А.В. Толстоухов (Передмова, гл. 24); Н.М. Харченко (гл. 32).

Кожна глава підручника завершується контрольними запитаннями і завданнями та переліком основної літератури, що значно покращує методичні можливості видання та його використання в освітніх цілях.

Автори підручника зауважують, що оскільки він є практично першим виданням з соціології політики, що здійснено в Україні, а також у зв'язку із тим, що на сьогодні триває процес інституціоналізації соціології політики як окремої наукової дисципліни (зокрема уточнення предметів політології та соціології політики), в структурі підручника та його змісті можливі деякі проблемні моменти, що пов'язані іж причинами, що вказані, а також авторською позицією окремих учасників проекту. Ці ситуації торкаються структури окремих розділів підручника, їх змісту та ін.

У той же час, незважаючи на вказані проблемні моменти, колектив авторів, що підготували це видання, сподівається на те, що воно буде корисним для всіх, хто цікавиться проблемами соціології політики: соціологів, політологів, політиків, в першу чергу – студентів соціологічних та політологічних факультетів вищих навчальних закладів. Будемо щиро вдячні всім, хто ознайомившись з книгою, висловить свої критичні судження, зауваження та побажання, які будуть обов'язково враховані в подальших виданнях цієї роботи.

РОЗДІЛ І. ТЕОРЕТИКО-МЕТОДОЛОГІЧНІ ЗАСАДИ СОЦІОЛОГІЇ ПОЛІТИКИ

ГЛАВА 1. СОЦІОЛОГІЯ ПОЛІТИКИ: ПРЕДМЕТ, СТРУКТУРА, ФУНКЦІЇ

Соціологія політики як одна з найважливіших галузей політичних наук, що вивчають політичну сферу функціонування і розвитку суспільства, бере початок з 30-50 рр. XX ст. та утверджується на Заході зусиллям низки відомих західних фахівців.

Звісно, що певні елементи соціологічного підходу до аналізу проблем політики були притаманні вже мислителям античних Греції та Риму (зокрема, Платону та Аристотелю) та вченим пізніших епох: Н. Макіавеллі, Ж. Бодену, Т. Гоббсу, Б. Спінозі, Дж. Локку, Ш. Монтеск'є, Г. Гегелю, Ж.-Ж. Руссо, Ф. Ніцше, А. Токвілю, О. Конту, Г. Спенсеру, К. Марксу, М. Веберу та деяким іншим.

Але це були загальні політичні розвідки, у яких «змішувалися» історичні, філософські, соціологічні, політологічні та інші підходи до вивчення політичної сфери суспільства. Як спеціалізована галузь політичної науки соціологія політики бере початок саме у згаданий вище період з робіт таких відомих західних фахівців, як В. Парето, Г. Моска, Д. Белл, Р. Міхельс, П. Сорокін, Р. Міллс, Т. Парсонс, Г. Лассуел, С. Ліпсет, Д. Дюверже та ін.[1]. У цей же час починає розвиватися українська та російська соціологія політики, що репрезентована роботами В.К. Винниченка, М.С. Грушевського, Н.Я. Данилевського, М.П. Драгоманова, В.К. Липинського, М.Я. Острогорського та інших відомих фахівців. А в період після початку перебудови проблеми соціології політики почали розроблятися низкою відомих сучасних російських та українських соціологів[2]. Короткий огляд історії виникнення та розвитку соціології політики запропонований у 2 главі цього підручника.

Щодо ж основної проблеми, що розглядається в цій, вступній главі підручника, то нею виступає наступна. Яким чином, коли, за якими обставинами виділилася з низки політичних наук та інституціоналізувалася така, як соціологія політики. Чим вона відрізняється від інших наук, що вивчають політичну сферу суспільства? Нарешті, яким

---

[1] Основні роботи та їх окремі розділи цих і інших зарубіжних фахівців, що започаткували розвиток соціології політики, публікуються в спеціальних томах проекту: Соціологія політики: Хрестоматія. Т.1, част. 1. – К.: Вид-во Європ. ун-ту, 2010. – 464 с.; Соціологія політики: Хрестоматія. Т.1, част. 2. – К.: Вид-во Європ. ун-ту, 2010. – 460 с.

[2] Основні роботи чи їх розділи відомих українських та російських фахівців з соціології політики публікуються у спеціальному томі проекту: Соціологія політики: Хрестоматія. Т.2. – К.: Вид-во Європ. ун-ту, 2010. – 650 с.

чином взаємопов'язані та відрізняються предмети двох, без перебільшення, основних наук про політику: політології та соціології політики?

Треба спеціально зауважити й наступне: процес виокремлення предмету соціології політики на сьогодні з низки об'єктивних причин не завершено. Тому у змісті цієї глави і підручника в цілому можуть зустрічатися і зустрічаються деякі проблемні моменти, що потребують подальшого поглибленого вивчення фахівцями.

1.1. Соціологія політики та політологія: уточнення предметів наук

Активний розвиток соціологічного та політологічного підходів до аналізу політичних явищ, виникнення та становлення (в тому числі в Україні) спеціальних соціологічних і політологічних центрів, підготовка відповідних фахівців, більш того – виникнення та розвиток конкуренції поміж соціологами та політологами у вивченні, трактуванні, прогнозуванні політичних явищ і процесів – висуває, без перебільшення, на перший план проблему уточнення предметів цих двох наук, взаємодії поміж ними та фахівцями, що працюють у цих галузях суспільствознавства.

Проблема у цьому випадку в тому, що, з одного боку, політика є одним з найважливіших соціальних інститутів, за допомогою якого суспільство здійснює розподіл влади, встановлює певний порядок суспільного життя. З іншого боку, як справедливо зауважує О.Д. Куценко, «на відміну від багатьох інших галузевих напрямків соціології, предмет соціології політики ніколи не був таким, який легко визначається. Саме словосполучення «соціологія політики» містить суттєву смислову проблему, яка укорінена в етимології родових понять, та в походженні політичних явищ… традиція широкого тлумачення політичного як соціального та соціального як політичного отримала відбиття в історії становлення соціології як науки»[1]. Достатньо згадати О. Конта, який на початку XIX століття пропонував різні терміни для визначення позитивної науки про суспільство: «політична наука» - «соціальна фізика» - «соціологія».

Якщо не аналізувати у межах підручника усі численні підходи різних авторів до аналізу відмінностей поміж соціологією політики і політологією, а виділити два основних з них, то можна казати про наступні. Перший підхід виходить з того, що політологія є комплексною наукою, яка вивчає політику всебічно, в тому числі з точки зору соціології (соціологія політики); філософії (філософія політики); психології (психологія політики); історії (історія політики, або політична історія); навіть географія (політична географія).

---

[1] Спеціальні та галузеві соціології / За ред. В.Є. Пилипенка: Навч. посіб. – 2-е вид. – К.: ПЦ «Фоліант», 2007. – С. 52.

Найбільш адекватну та обґрунтовану систематизацію комплексу наук про політику в цьому плані дає, з нашої точки зору, відомий російський політолог О.І. Соловйов. Виходячи з політики як об'єкту та предмету дослідження, він веде мову про **систему політичної науки,** яка включає цілу низку наукових дисциплін. Так, політика що розглядається у якості органічної складової усієї сукупності соціальних, природних і космічних явищ вивчається ***політичною філософією.*** Зв'язки політики зі сферою космосу вивчаються та обґрунтовується ***політичною астрологією*** (вона спрямована на те, щоб встановити зв'язки політичних явищ та змін із розташуванням небесних світил, сонячною активністю та ін.).

Політика у її взаємовідносинах із природою є предметом цілої низки наук – ***політичної географії, політичної екології, біополітики.*** Політику як складову частину соціуму, різновид суспільних відносин розглядає політична соціологія, яка вивчає вплив різноманітних соціальних структур на політичне життя, а також зворотний вплив норм та інститутів влади на суспільні відносини. Взаємозв'язок політики з окремими сферами соціального – економікою, правом, мораллю та ін.. вивчають відповідні дисципліни: ***політична економія, політико-правова теорія, політична етика.*** Виділяється і низка субдисциплін, пов'язаних із політикою: ***політична лінгвістика, політична інформатика*** та ін.

Нарешті внутрішні зв'язки та відносини, що притаманні сфері політики, на думку цитуємого вченого-політолога, вивчає ***політологія,*** або політична наука у вузькому сенсі. У той же час стверджується, що у всьому спектрі політичних знань, що вивчаються, пріоритетною є політологія, яка не тільки аналізує внутрішню будову політики, але й дає її цілісну інтерпретацію, інтегруючи усі найбільш значущі результати досліджень інших субдисциплін[1].

Таким чином, навіть цей політолог, що визнає значущість багатьох субдисциплін, що причетні до вивчення політичних явищ та процесів, більш того – приділяє максимальну увагу проблемам політичних технологій і політичного маркетингу, врешті решт трактує політологію не тільки як науку, що вивчає внутрішні зв'язки та відносини, що мають місце в політиці, але й як загальну, комплексну науку, що інтегрує усі інші, що мають відношення до сфери політики. Отже й соціологію політики.

Звідси деякими політологами робиться на перший погляд очевидний висновок: соціологія політики є одним із розділів політології. І все було б цілком зрозумілим та

---

[1] Соловьев А.И. Политология: Политическая теория, политические технологии: Учебник. – М.: Аспект Пресс, 2000. – С. 17-20.

обґрунтованим, коли б не існувала протилежна точка зору. Якщо політика є однією із сфер соціального життя суспільства, то наука про неї виступає як один із розділів соціології. І заперечувати це практично неможливо. Тим більше, що «батько» соціології О. Конт після довгих міркувань дійшов до того, що комплекс наук, що вивчають суспільство, визначив саме як «соціологію». Таким чином треба ще уточнювати, що в цьому випадку є поняттям родовим, а що – видовим. У будь-якому випадку, з нашої точки зору, соціологи, які вивчають політичні явища, відносини, процеси діють у межах своєї «компетенції» і зовсім не зобов'язані «віддавати» цю важливу сферу функціонування та розвитку суспільства на «відкуп» виключно політологам.

Але якщо і політологія, і соціологія можуть вивчати і вивчають одні й ті ж політичні явища, процеси, інститути, то безумовно треба визначити різницю в їх підходах до такого дослідження (тобто мова йде вже про другий аспект аналізу розбіжностей у підходах до вивчення політики політологією та соціологією). Таку різницю досить чітко визначив відомий французький соціолог (який одночасно позиціонував себе і як політолога) П. Бурдьє. «На відміну від політології, - писав він, - соціологія політики вивчає не конкретні партії, політичні течії чи реальних політиків, а соціальні механізми формування політичних інститутів та політичних думок»[1].

Якщо уточнити такий підхід до визначення предметів політології і соціології політики та різницю поміж ними, то можна казати про те, що, з одного боку, політологія «йде» до проблем політичного життя «згори», з боку держави, політичних партій, інших організацій, що беруть участь у функціонуванні влади. Соціологія політики, з іншого боку, підходить до аналізу цих проблем «знизу», з боку окремої людини чи соціальної групи, які мають власні судження, думки щодо проблем функціонування влади, політиків, політичних партій, яким притаманні ті чи інші елементи політичної поведінки і т. ін.

Тобто в якості предмета соціології політики витупають не власно політичні інститути і структури, а політична свідомість, механізми впливу людей та соціальних груп на діяльність цих інститутів, органів влади взагалі. У той же час зрозуміло, що самі соціальні інститути і процеси не можуть бути поза увагою соціології політики. Інша річ, що вивчаються вони у її межах під іншим кутом зору. Так, якщо політологія, наприклад, вивчає сутність, структуру, проблеми функціонування органів державної політичної влади, то соціологія політики звертає увагу на конкретні механізми їх формування, аналізує

[1] Бурдье П. Социология политики: Пер. с фр. – М.: Socio Logos, 1993. – С. 189.

проблематику електоральної активності громадян, проблеми організації виборів у органи влади і т.п.

Добре про цю специфіку «взаємовідносин» політології і соціології політики сказали автори підручника «Політична соціологія», виданого під редакцію В.М. Іванова та Г.Ю. Семігіна: «Ми виходимо із того, що політична соціологія – це галузь соціології, що концентрується головним чином на аналізі взаємодії політики і суспільства. При цьому політика визначається в термінах класу дій, а не в поняттях сукупності інститутів чи організацій. Ми розглядаємо політику як особливу сукупність соціальних дій, що віддзеркалюється чи формується у численних та різноманітних організаційних контекстах»[1].

Продовжуючи обговорення проблеми предмету соціології політики, треба, хоча б коротко, зупинитися на довготривалій дискусії (у вітчизняній науці вона виникла практично із початку перебудови, коли «пішли» з історичної арени науковий комунізм та історичний матеріалізм, які виступали раніше як незаперечні представники усіх соціально-політичних наук) щодо різниці поміж предметами «соціології політики» та «політичної соціології».

Учасники цієї дискусії практично є однодумцями відносно того, що проблематика як соціології політики, так і політичної соціології, на відміну від проблематики політології, у першу чергу пов’язана із вивченням політичної свідомості, політичної поведінки особистості, механізмів їх впливу на процеси функціонування влади. У той же час деякі вчені вважають, що вживання терміну «соціологія політики» не є коректним та необґрунтовано «розширює» предмет цієї спеціальної соціологічної теорії.

Так, відомий російський соціолог Ж.Т. Тощенко вказує, що вживаючи термін «соціологія політики» ми вимушені розглядати «взаємозв’язок політичної сфери та її інститутів з іншими суспільними інститутами, а також політичну структуру суспільства, суспільно-політичні установки і орієнтації індивідів та груп, місце партій в системі влади та ін. Тому цей термін не є самим вдалим та приховує можливість надмірно широкого тлумачення предмету та сфери досліджень. Він застосовується до надмірно широкого кругу проблем, що торкаються цілеспрямованих дій у всіх сферах суспільного життя. При такому формулюванні треба досліджувати не тільки владні відносини, але й «ресурсозберігаючу політику», «містобудівну політику», «фінансову політику» і т. ін.»[2].

---

[1] Политическая социология / Отв. ред. В.Н. Иванов, Г.Ю. Семигин. – М.: Мысль, 2000. – С. 20.

[2] Тощенко Ж.Т. Социология политическая // Социологическая энциклопедия: в 2 Т. Т.2 / Рук. научного проекта Г.Ю. Семигин. – М.: Мысль, 2003. – С. 542.

Враховуючи ту обставину, що піднята проблема є дискусійною, ми все ж висловимо незгоду із поглядами російського соціолога (він не є єдиним прибічником таких поглядів). По-перше, тому, що коли мова йде про різні «політики» (можна сюди додати «культурну політику», «соціальну політику», «екологічну політику», «демографічну політику» та ін.) йдеться зовсім не про політичну сферу суспільства. Термін «політика» у цих випадках більш виступає як синонім термінів «керівництво», «управління».

По-друге, якщо керуватися точкою зору, що наведена вище, тоді увесь предмет соціології політики буде включати тільки проблематику політичної свідомості, політичної поведінки та деякі інші. У той же час із предмету соціології політики виключається уся важлива проблематика, що пов'язана із специфікою функціонування політичних партій громадських організацій, політичних еліт, демократії та багато інших. Такий підхід не є, з нашої точки зору, коректним. Дійсно, соціологія політики не дублює ті підходи, які використовує політологія (див. вище). Але, з іншого боку, як вже підкреслювалося, вона розглядає ті ж соціально-політичні інститути, організації та ін. з точки зору процесів їх виникнення, функціонування, розвитку як результату активної діяльності індивідів та соціальних груп. Та обставина, що досі ця проблематика не дістала активного розвитку в соціологічній науці, на жаль, відбилася і на змісті окремих розділів цього підручнику, у яких не завжди проводиться чітка лінія розміжування поміж політологічним та соціологічним підходом при характеристиці таких проблем, як соціально-політичні інститути суспільства, політичні партії та деякі інші.

Взагалі ж, якщо вважати основним об'єктом вивчення політології і соціології політики громадянське суспільство (такої думки дотримуються практично усі фахівці), то предмети політології і соціології політики найбільш доцільно, з нашої точки зору розглядати наступним чином. Вони, так би мовити, «перехрещуються», пересікаються. Тобто, з одного боку, предметом політології є проблеми держави, політичних партій (зокрема, конкретних партій і організацій), політична стратифікація і політичні інститути, деякі політичні процеси, на кшталт, наприклад, демократичних процесів. Щодо ж політичної свідомості, політичної поведінки, політичної культури, то деякі політологи теж розглядають їх, включаючи в предмет політології. Але, часто-густо (як це робить вже згадуваний російський політолог О.І. Соловйов) включать їх до, так званих, «неінституційних засад політики».

З іншого боку, основним предметом соціології політики, як вже відзначалося, виступають політична свідомість, політична поведінка, політична культура і т. ін. У той же час до предмету соціології політики безумовно входять політичні інститути, політичні партії,

деякі політичні процеси. Які тут розглядаються, на відміну від політологічного аналізу, не в поняттях сукупності інститутів чи організацій, а в термінах класу дій.

Таким чином політологія та соціологія політики, відрізняючись своїми основними предметами, мають певний «сегмент», де предмети цих наук певним чином пересікаються. Мова йде про сутність та структуру державної влади і процеси її формування, політичні партії і громадські організації, процеси демократії та деякі інші. «Політична соціологія, - стверджують цілком справедливо автори роботи «Політична соціологія», виданою за редакцією В.М. Іванова та Г.Ю. Семігіна, - народжується тільки тоді, коли соціологічний та «політологічний» підходи сполучуються та пересікаються… Так, якщо, наприклад, мова йде про партії, справжня політична соціологія передбачає пояснення того, яким чином партії обумовлені суспільством та як суспільство визначається наявною партійною системою. Сказати, що партійна система є наслідком даних соціально-економічних умов, означає представити лише частину картини. Повна картина потребує пояснення, у якій мірі партії виступають як залежна зміна, що віддзеркалює соціальну стратифікацію та розподіл суспільства на класи та, навпаки, міру, до якої цей розподіл визначає діяльність еліти та відображує структури партійної системи»[1].

Окрема проблема: приналежність до цих наук (маються на увазі соціологія політики та політологія) такого нового напрямку розвитку політичної науки, як політичний маркетинг та політичні технології. З нашої точки зору, хоча деякі політологи й ведуть мову про, так звану, «практичну політологію», за своїми функціями, специфікою організації та реалізації політичний маркетинг і політичні технології найбільш органічно включаються саме в структуру соціології політики (в даному підручнику їм присвячений розділ 7).

1.2. Соціологія політики: сутність, структура та основні напрямки досліджень

Проведений вище аналіз предметів соціології політики та політології дозволяє підійти до формулювання визначення соціології політики як однієї із спеціальних соціологічних теорій. Зауважимо, що враховуючи ту обставину (див. попередній параграф), що існують різні думки вчених стосовно цієї проблеми (маються на увазі визначення предметів політології, соціології політики, політичної соціології), ми пропонуємо розглядати наведене нижче визначення, за основу якого прийнято визначення дане російським соціологом

[1] Политическая социология / Под ред. В.Н. Иванова, Г.Ю. Семигина. – М.: Мысль, 2000. – С. 18.

Ж.Т. Тощенко, як пошукове. Тобто таке, що потребує подальшого уточнення та удосконалення.

СОЦІОЛОГІЯ ПОЛІТИКИ – ЦЕ СПЕЦІАЛЬНА СОЦІОЛОГІЧНА ТЕОРІЯ, ПРЕДМЕТОМ ЯКОЇ ВИСТУПАЮТЬ ПОЛІТИЧНА СВІДОМІСТЬ (в т.ч. політична культура) ТА ПОЛІТИЧНА ПОВЕДІНКА (політична участь) ЛЮДЕЙ, ЩО ПРОЯВЛЯЮТЬСЯ ЯК У СТИХІНІЙ, ТАК І ОРГАНІЗОВАНІЙ ЇХ ДІЯЛЬНОСТІ (через державні, суспільні інститути і організації), А ТАКОЖ МЕХАНІЗМИ І ТЕХНОЛОГІЇ ЇХ ВПЛИВУ НА ПРОЦЕСИ ФУНКЦІОНУВАННЯ ВЛАДИ В КОНКРЕТНИХ СОЦІАЛЬНО-ІСТОРИЧНИХ УМОВАХ.

Треба звернути увагу на декілька аспектів цього визначення. По-перше, зрозуміло, що вивчати проблеми політичної свідомості чи поведінки неможливо не вивчаючи паралельно діяльність державних та політичних інститутів, які регулюють їх, тому у визначенні про це і йде мова. По-друге, у визначенні відображена роль політичних технологій, через які регулюється політична поведінка та політична участь людей. По-третє, щодо конкретних соціально-історичних умов, в яких функціонує влада, їх особливостей, то наступна глава підручника спеціально присвячена саме історії виникнення та розвитку соціології політики.

Нарешті, треба особливо відзначити ту обставину, що соціологія політики вивчає, розглядає те, яким чином політичні явища та події впливають на суспільство, та навпаки, якого впливу з боку суспільства, соціальних груп та індивідів, що його складають, зазнає сама політика. Тому доцільно виділити, коли мова йде про соціологію політики як одну із спеціальних соціологічних теорій, ***макросоціологічний*** (тобто загальносоціологічний) та ***мікросоціологічний підходи,*** що застосовуються в цій галузі соціології.

Перший підхід передбачає вивчення соціальних засад влади, впливу соціальних та групових конфліктів на політичні інститути і процеси та зворотного впливу останніх на суспільство, його конкретні соціальні верстви та групи. Мікросоціологічний підхід зосереджений на конкретних політичних структурах як соціальних організаціях (формальних або неформальних), на типах управління, способах регулювання конфліктів[1].

Якщо виходити з такого підходу до визначення предмету соціології політики, який запропоновано вище, то структура цієї спеціальної соціологічної теорії буде мати наступний вигляд (саме з урахуванням відповідного підходу підготовлені розділи даного підручника):

---

[1] Мир политической науки: Учебник. Кн. 2. Категории / А.Ю. Мельвиль, М.Г. Миронюк, Т.В. Шмачкова и др. – М.: Просвещение, 2004. – С. 51.

1. Теоретико-методологічні засади соціології політики: політика як соціальний феномен, предмет соціології політики, історія виникнення та розвитку соціології політики, соціологія політики і сучасна політична практика.

2. Соціальна стратифікація політичного простору: соціальні групи, в тому числі бюрократія, як суб'єкти політики, нації як суб'єкти політики, політичні еліти та політичні лідери.

3. Соціально-політичні відносини: політичні інтереси і політичні орієнтації соціальних суб'єктів, соціально-політичне партнерство та соціально-політична конкуренція, проблеми соціальної політики.

4. Соціально-політичні інститути: різновиди соціально-політичних інститутів, влада, політичні партії і громадські організації і рухи як соціально-політичні інститути, політична соціалізація населення.

5. Соціально-політичні процеси: форми і фактори політичної участі, політична поведінка, соціально-політичні конфлікти, процеси демократизації в сучасному українському суспільстві.

6. Соціально-політична свідомість, ідеологія, культура: масова свідомість, політичні ідеології, політична культура, громадська думка.

7. Політичний маркетинг та соціально-політичні технології: політичні та виборчі технології, піар-технолгії, політичний аналіз, консультування, прогнозування, політичні паблік рилейшнз, виборчі кампанії.

8. Соціологічні дослідження в сфері політики: система організації соціологічних політичних досліджень в Україні, спеціальні соціологічні методи і методики в дослідженнях політики, методи проведення екзит-полів та ін.

Розкриємо далі зміст найбільш важливих та актуальних проблем, що сьогодні аналізуються або потребують спеціального, поглибленого аналізу з боку соціології політики в умовах політичного простору сучасної України. В першу чергу відзначимо ті з них, що на сьогодні активно вивчаються в українській соціології політики.

Громадська думка в українському суспільстві, проблеми її формування, функціонування, врахування в процесі політичної діяльності. Цією проблематикою займається низка створений в Україні соціологічних центрів, що активно вивчають громадську думку (див. глави 22 та 31 підручника). Вийшли декілька наукових монографій та навчальних посібників по цій проблематиці.

Проблеми електоральної поведінки населення та організації виборів. Без перебільшення можна казати, що саме ця проблематика (зрозуміло чому) є найбільш активно

представленою в соціологічних дослідженнях політики, що організується українськими соціологами (див. главу 30 підручника). В цьому плані вже існують й значні теоретико-методологічні розробки, література, що містить результати емпіричних досліджень.

В процесі організації Інститутом соціологічних досліджень НАН України моніторингу «Українське суспільство: динаміка соціальних змін», який здійснюється з 1992 року, аналізуються проблеми інтересу українців до політики, їх політичні орієнтації та установки, політична активність та ін.

Активно вивчаються українськими соціологами політичні лідери, аналізуються рейтинги їх популярності; зроблені серйозні наукові розробки, що присвячені специфіці політичних еліт, їх ролі в політичному розвитку суспільства.

І все ж треба зауважити, що з різних причин (в тому числі з врахуванням суспільного інтересу до проблематики та можливостей фінансування відповідних досліджень) багато з важливих та актуальних проблем, що пов'язані із предметом соціології політики, в Україні розробляються сьогодні недостатньо. Вкажемо лише на наступні:

- діагностика соціально-політичного розвитку українського суспільства, визначення показників соціально-політичної стабільності суспільства, умов та факторів, що викликають «функціональні розлади» політичної системи;
- виявлення та аналіз політичних інтересів різних соціальних груп суспільства, рухів та організацій, способів забезпечення їх політичної згоди в процесі трансформації політичної системи суспільства;
- соціально-політична експертиза політичних рішень, що приймаються органами державної влади, пропонуються політичними інститутами;
- прогнозування можливих політичних змін в суспільстві, виявлення «зон» політичної напруженості, розробка технологій вирішення політичних конфліктів та кризових ситуацій;
- соціально-політичні аспекти подальшої демократизації українського суспільства, забезпечення політичного плюралізму, свободи слова;
- проблеми соціально-політичного партнерства, досягнення політичної стабільності в суспільстві;
- політична участь населення, різних соціальних груп у формуванні влади, контролі за її діяльністю;
- вивчення проблем політичної протестної поведінки населення;

- основні тенденції в розвитку масової політичної свідомості різних соціальних груп населення України;
- аналіз механізмів влади, їх соціальної обумовленості, особливо, коли мова йде про місцеві органи влади в сучасній Україні;
- проблеми політичної опозиції, її роль в політичній системі, механізми функціонування;
- бюрократія, її соціальні джерела, зони впливу; взагалі вивчення бюрократії як особливої соціальної групи в демократичному суспільстві;
- проблеми демократичного транзиту в сучасному українському суспільстві, становлення в Україні демократичного, плюралістичного суспільства;
- проблеми політичної ідеології, фактори, які впливають на підтримку різними соціальними групами населення країни тих чи інших ідеологій;
- проблеми політичного лобізму в сучасній Україні та ін.

Такий значний перелік проблем, аналіз яких поки не став достатньо глибоким в сучасній вітчизняній соціології політики, свідчить, з одного боку, про те, яке важливе значення має розвиток цієї науки для ефективного та демократичного розвитку української держави. З іншого – про те, наскільки недостатньо вивчаються ці проблеми в сучасній Україні. Очевидно, що глибокі дослідження у царині соціології політики потребують створення спеціальних умов (можливо – спеціальних наукових соціологічних підрозділів), діяльність яких не буде обмежуватися лише проведенням досліджень під час виборів.

1.3. Основні категорії та функції соціології політики

Розгляд основних категорій соціології політики як однієї із спеціальних соціологічних теорій проводиться протягом викладення відповідних тем усього підручника. У той же час існує потреба вже в процесі обґрунтування предмету науки дати визначення її основних категорій та функцій. До перших з них, ***категорій*** віднесемо наступні: політика, політична свідомість, політичні інтереси, політичні відносини, політична поведінка.

Політика (в перекладі з грецької – громадські справи) – один з найважливіших соціальних інститутів, за допомогою якого суспільство здійснює розподіл влади, встановлює певний порядок організації суспільного буття, виробляє найбільш важливі для суспільства рішення. В першу чергу це сфера діяльності, пов’язана з відносинами між класами, націями, соціальними групами, ядром яких є завоювання, удержання та використання державної влади.

Політична свідомість – це теорії, ідеї, погляди, думки, традиції та інші подібні компоненти суспільної свідомості, в яких індивід, соціальна група, клас, нація, суспільство в цілому усвідомлюють свої політичні інтереси, формулюють політичні цілі та завдання. Одним з найважливіших елементів такої політичної свідомості є масова свідомість. Важливим методом виявлення специфіки такої масової свідомості виступають опитування громадської думки.

Політичні інтереси – узагальнений вираз потреб, ідеальних прагнень і діяльної основи в політичній свідомості соціальних груп та індивідів. Вони відображають об'єктивне становище цих груп та індивідів в соціально-економічній та політичній структурах суспільства та особливості соціально-культурних норм і традицій суспільства.

Політичні відносини є формою здійснення класових (соціальних) і групових інтересів, і реалізують в системі суспільних відносин функцію управління й контролю щодо соціальної та політичної поведінки індивідів та соціальних груп. Виникають вони як результат соціально-політичної діяльності індивідів і груп, що має різноманітні форми й спільну сутнісну характеристику: участь в управлінні процесами суспільного розвитку. Отже в плані змісту політичні відносини – це завжди відносини з приводу захоплення (насильницьким шляхом або в результаті виборів), удержання та використання державної влади.

Політична поведінка – це активність індивідів, груп, організацій у сфері політичних відносин, пов'язана із впливом на владу або протидією її реалізації. Політична поведінка є одним з найважливіших предметів вивчення соціології політики. Вона може бути масовою або індивідуальною, активною або пасивною, упорядкованою або спонтанною, легальною або протизаконною. Формами такої політичної поведінки можуть бути: електоральна поведінка, участь у масових рухах та ін.

Якщо вести мову про основні функції соціології політики, то вони звичайно ж, виводяться із загальних функцій соціології, а саме: дослідницької, прогностичної, інформаційної, функцій соціально-політичного контролю і соціально-політичного управління. Отже можна виділити наступні (перелік не є вичерпним) ***функції соціології політики***:

- визначення рівня політичної стабільності того чи іншого суспільства в той чи інший момент часу, виявлення умов, що спричиняють «функціональні розлади» політичної системи, їх соціальних, економічних, політичних причин;
- прогнозування можливих в тих чи інших регіонах, у ті чи інші періоди часу політичних змін, виявлення зон політичної напруженості та запобігання можливим

конфліктам; розробляння шляхів, методів забезпечення політичної згоди різних соціальних груп, гармонізації їхніх політичних інтересів;

- збирання та використання в практичній діяльності різноманітної соціально-політичної інформації, в тому числі про рейтинги політиків і політичних партій; проведення опитувань громадської думки з метою виявлення існуючих проблем розвитку суспільства та регіонів, розробки рекомендацій і технологій запобігання кризовим ситуаціям та виходу з них;
- забезпечення соціального контролю за діяльністю державних органів, політиків, політичних партій і громадських організацій, запобігання розвитку політичної корупції, порушення демократії та ін.;
- розробка рекомендацій і технологій щодо активного та цілеспрямованого розвитку політичних процесів в суспільстві, пошуку шляхів виходу із кризових ситуацій та конфліктів.

Звичайно, функції, які вказані вище, не вичерпують тих можливостей, які виходять із активного і ефективного використання в державній політиці, діяльності політиків і політичних партій соціології політики. Слід лише не ототожнювати використання соціологічних методів і технологій в політиці з методами піару. Останні теж можуть використовуватися і використовуються. Але вони спрямовані не на вивчення політичної ситуації, аналіз громадської думки, а на формування останньої, використання піарівських підходів та технологій (в тому числі соціологічного плану) впливу на населення, електорат[1].

Таким чином сучасна соціологія політики виконує в суспільстві важливі теоретичні і, в першу чергу, практичні функції, пов’язані із забезпеченням ефективного розвитку українського суспільства, його політичної системи. Причому специфіка цієї галузі соціологічної науки така, що вона навіть на відміну від інших галузей соціологічної науки, по-перше, максимально спрямована на вирішення найбільш актуальних проблем, що пов’язані із повсякденною діяльністю людей, їх активністю, участю у формуванні органів влади, контролі за ними. По-друге, саме ця галузь соціології постійно знаходиться в центрі уваги широких кол населення, громадськості, викликає їх постійний інтерес (взяти хоча б очікування усім населенням України результатів екзит-полів, які проводяться в ході парламентських та президентських виборів). Саме тому ця спеціальна соціологічна теорія потребує як активного теоретичного аналізу, так і подальшого розвитку практики, в першу

[1] Див.: Петров О.В. Социологические пиар-технологии в политике. – К., 2007. – 228 с.

чергу створення спеціалізованих, незалежних соціологічних центрів, проведення надійних емпіричних соціологічних досліджень.

Контрольні запитання та завдання

1. Назвіть основних представників соціологічної науки, що започаткували розвиток соціології політики.

2. Яким чином ви могли б охарактеризувати «систему політичної науки»? Чи можна її ототожнити із політологією?

3. Як Ви розумієте різницю поміж предметами політології та соціології політики? Може Ваша точка зору відрізняється від тої, що висунута в підручнику? Обґрунтуйте її.

4. В чому, з Вашої точки зору, різниця поміж «соціологією політики» та «політичною соціологією»? Наскільки доцільно розробляти та вивчати обидві ці спеціальні соціологічні теорії?

5. Чому, якщо ви згодні із такою точкою зору, політичний маркетинг та політичні технології є елементами соціології політики, а не політології?

6. Які із соціологічних та маркетингових методів і технологій збирання інформації про сферу політики Ви можете назвати? Вважаєте найбільш важливими?

7. Які основні функції виконують опитування громадської думки в соціології політики?

8. Які з проблем соціології політики, з Вашої точки зору, найбільш активно вивчаються сьогодні українською соціологією. Назвіть відомих вам фахівців або служби, центри, що займаються вивченням відповідних проблем.

9. Які проблеми розвитку політичної сфери суспільства, політичних відносин та процесів потребують сьогодні найбільшої уваги українських соціологів?

10. Чим, з Вашої точки зору, характеризуються масова свідомість як один з елементів політичної свідомості?

11. Поясніть різницю (якщо Ви вважаєте, що вона існує) поміж політичною участю і політичною поведінкою?

12. Яку функцію соціології політики Ви вважаєте найбільш актуальною в умовах розвитку політичної системи в сучасній Україні?

Основна рекомендована література

1. Амелин В.Н. Социология политики. – М., 1992.

2. Артемов Г.П. Политическая социология. – М., 2002.

3. Барматова С.П. Політична соціологія: Курс лекцій. – К.: Аналітичний центр вивчення суспільства, 2003. – 252 с.

4. Бурдье П. Социология политики: Пер. с фр. М.: – Socio Logos, 1993. – 336 с.

5. Вебер М. Политика как призвание и профессия // Избранные произведения. – М., 1990.

6. Виноградов В.Д., Головин Н.А. Политическая социология. – СПб., 1997.

7. Вишняк О.І. Електоральна соціологія: історія, теорія, методи. – К.: Інститут соціології НАНУ, 2000. – 310 с.

8. Дороговцев М.Ф. Трудности российской политической социологии // Социс. – 1999. - №9. – С. 107-110.

9. Иванов О.И. Политическая социология. – СПб., 2001.

10. Кола Д. Политическая социология: Пер. с фр. – М.: Изд-во «Весь Мир», «ИНФРА-М», 2001. – 406 с.

11. Куценко О.Д. Соціологія політики // Спеціальні та галузеві соціології: Навч. посіб. / За ред. В.С. Пилипенка. – К.: ПЦ «Фоліант», 2007. – С. 52-87.

12. Липсет С. Политическая социология: Пер. с англ. // Американская социология. Проблемы. Перспективы. Методы. – М.: Изд-во «Прогресс», 1972. – С. 203-219.

13. Мир политической науки: Ученик. Кн.1. Категории / А.Ю. Мельвиль, М.Г. Миронюк, Т.В. Шматкова и др. – М.: Просвещение, 2004. – 796 с

14. Петров О.В. Социологические пиар-технологии в политике. – К., 2007. – 288 с.

15. Политическая социология / Под ред. В.Н. Иванова, Г.Ю. Семигина. – М.: Мысль, 2000. – 297 с.

16. Политическая социология: Учебник / Под ред. Ж.Т. Тощенко. – М.: ЮНИТИ-ДАНА, 2002. – 495 с.

17. Политология: Лексикон / Под ред. А.И. Соловьева. – М.: РОССПЭН, 2000. – 800 с.

18. Полторак В.А. Политический маркетинг: Учебное пособие, - Днепропетровск: ДАУБП, 2001. – 96 с.

19. Соловьев А.И. Политология: Политическая теория, Политические технологии: Учебник. – М.: Аспект Пресс, 2000. – 559 с.

20. Соціологія політики: енциклопедичний словник / Авт.-упор. В.А. Полторак, О.В. Петров, А.В. Толстоухов. – К.: Вид-во Європ. ун-ту, 2009. – 442 с.

21. Теория политики: Учебное пособие / Под ред. Б.А. Исаева. – СПб: Питер, 2008. – 464 с.

22. Тощенко Ж.Т. Социология политическая // Социологическая энциклопедия. Т.2 / Рук. научного проекта Г.Ю. Семигин. – М.: Мысль, 2003. – С. 541-544.

23. Філософія політики: Підручник / Авт.-упоряд. В.П. Андрущенко та ін.. – К.: Знання України, 2003. – 400 с.

24. Шампань П. Делать мнение: новая политическая игра: Пер. с фр. – М.: Socio Logos, 1997. – 317 с.

ГЛАВА 2. ІСТОРИЧНІ ЕТАПИ СТАНОВЛЕННЯ ТА РОЗВИТКУ СОЦІОЛОГІЇ ПОЛІТИКИ

У сучасній соціологічної думці ще не склалось загальновизнаної позиції щодо чітко визначення, періодизації історичних етапів розвитку соціології політики. Так, в підручнику «Політична соціологія» (2002) виділяють три етапи в розвитку політичної соціології:

1. Передісторія політичної соціології (до середини XIX ст.).

2. Класичний етап в розвитку політичної соціології (друга половина XIX ст. – 20-ті роки XX ст.).

3. Сучасний етап (перша половина XX ст. – теперішній час)[1].

До переваг такої періодизації слід віднести її узгодженість із методологічними підходами до періодизації загальної історії соціології.

О.Д. Куценко пропонує виділяти наступні періоди у становленні та розвитку соціології політики:

1. Протосоціологічний, філософсько-релігійний етап (до середини XIX ст.):

1.1. Загально філософський, для якого була характерною нерозділеність соціально-політичного знання про суспільство та форми його устрою;

1.2. Розділення етико-релігійного, філософсько-політичного та політико-правового напрямів знання (з XV-XVI ст.).

2. Класичний соціологічний етап (сер. XIX ст. – сер. XX ст.):

2.1. Універсалістський, пов’язаний з утворенням цілісних соціологічних концепцій суспільства, влади та політики, пізнанням усталених причинних зв’язків між політикою та іншими явищами суспільства (з сер. XIX ст. – до першої чверті XX ст.);

2.2. Емпірико-прикладний – розвиток методології емпіричних соціологічних досліджень явищ політики, увага до особливостей поведінки людини у сфері політики (з 20-х років XX ст.).

3. Посткласичний етап, протягом якого сталося визнання плюралістичності знання про політику та методів її дослідження; ролі не тільки політичних режимів та структур, а й людської свідомості, дії та культури, випадкових факторів у політичному процесі; орієнтація на зв’язки між макро- та мікросвітом політичних взаємодій (з 60-х років XX століття):

---

[1] Политическая социология: Учебник / Под ред. Ж.Т. Тощенко. – М.: ЮНИТИ-ДАНА, 2002. – С. 21.

3.1. Фундаменталізація та плюралізація знання про політику та методи дослідження, розвиток порівняльних досліджень політичних режимів, культур та людської поведінки (з кінця 50-х до початку 80-х років XX ст.);

3.2. Постмодерністський етап, протягом якого виявилося прагнення до синтезу теорій та методологічних підходів, якісних та кількісних методів дослідження, утверджується уявлення про мінливість та «багатомірність сучасності», значущість процесів глобалізації та локалізації у політичному просторі (з 1980-х років)[1].

Враховуючи вищезгадане та інші думки щодо такої періодизації, ми далі виходимо з того, що у дослідженнях історії розвитку соціологічних знань про політику залежно від переваги тих чи інших ідей, наукових шкіл чи напрямків, методів і проблем дослідження можна виокремити два основні етапи: донауковий (до середини XIX ст.) і науковий (сер. XIX ст. – теперішній час). У свою чергу, в науковому етапі будемо розрізняти два періоди: класичний (сер. XIX ст. – сер. XX ст.) і сучасний (сер. XX ст. – теперішній час). Розглянемо коротко розвиток соціології політики на кожному з етапів.

2.1. Донауковий етап: інтелектуальні джерела соціології політики

Передісторія соціології політики – це, перш за все, процес формування теоретичних передумов політичної соціології: уявлень про політику, владу, державу. Найбільш видатними попередниками соціології політики в античному світі є давньогрецькі філософи Платон (427 – 347 до н. е.) та Арістотель (384 – 322 до н. е.). Основною ідеєю в роботі Платона «Держава» є ідея справедливості, створення ідеального політичного устрою. Ідеальна держава, на думку Платона, створюється не в інтересах індивіда або окремого прошарку, а заради цілого, тобто самої держави. Існування людини поза суспільно-політичним життям, на думку Платона, неможливо.

Платон намагається сконструювати свою ідеальну державу за допомогою трансформації принципів східного ієрархічного управління – поділу суспільства на три прошарки: правителей, стражей та виробників: селян, ремісників, торговців. В одному з варіантів ідеальної держави він навіть пропонує скасувати сім'ю як соціальний інститут і підпорядкувати сімейні стосунки людей державі. Він вважав, що індивідуального щастя його держава не передбачає – члени ідеальної держави щасливі гуртом. Використовуючи принцип соціального зооморфізму, Платон стверджує, що «людина – соціальна тварина», акцентує увагу на обох частинах висловлювання. Він досліджує типологію особистості: тимократичну,

[1] Спеціальні та галузеві соціології: Навч. посіб. / За ред. Пилипенка В.Є. – К.: ПЦ «Фоліант», 2007. – С. 53-54.

олігархічну, демократичну та тиранічну. Ідеальним типом вважає аристократичний тип особистості, а решта можуть діалектично переходити один в одного.

У Арістотеля поглиблене проникнення в проблематику, актуальну для сучасної соціології політики, доповнено роздумами про методи вивчення політики.

Арістотелівська ідеальна держава відображає, насамперед, давньогрецький ідеал помірності та гармонії. Як і Платон, Арістотель вважає суспільство необхідною умовою існування людини. В роботі «Політика» він відзначає, що «той, хто через власну природу (а не випадкових обставин) живе поза державою, - чи недорозвинена в моральному відношенні істота, чи зверхлюдина»[1].

За Арістотелем, керівник держави повинен маніпулювати суспільною свідомістю за допомогою софістики, демагогії, політичного акторства. Сенс життя людини – досягнення вищого блага діяльністю, творчою, продуктивною працею, яка робить людину красивою. Роздумуючи над тим, що важливіше – влада законів чи влада людей, Арістотель доходить до висновку, що кориснішою для розвитку суспільства є влада законів. Ці його думки знайшли подальший розвиток у середньовічній соціально-політичній думці, а його вчення про «середній клас» стало джерелом «теорії середнього класу» у XX ст.

Важливий внесок у розуміння легітимності державної влади, в дослідження функціонування та розвитку механізмів влади вніс італійський політичний діяч, історик Нікколо Макіавеллі (1469-1527). Він прагнув показати владу, яка звільняє суспільство, громадян від лиха та напасти війни – громадянської чи зовнішньої. Н. Макіавеллі висловлював розповсюджений в той час погляд на співвідношення політики та моралі. Прийнято вважати, що політика за Макіавеллі безпринципна, аморальна, підступна і т. п. Навряд це так, оскільки, на його думку, судити про те, чи є політична акція правомірною чи ні, слід не взагалі, а враховуючи те, чи іде мова про порятунок суспільства, досягнення спільного блага.

Для виникнення раціональних суджень щодо влади, правителів, місця особистості в політиці, норм права та звільнення політичної думки від диктату середньовічної схоластики знадобилось не лише Відродження, Реформація та Просвітництво, але й політична революція в Англії (XVII ст.), у Франції та США (XVIII ст.), які скинули божественну святість влади та продемонстрували новий підхід до суверенітету і прав народів. Раціоналізм аналізу політики – частина руху до виникнення соціології політики. Попередниками цього етапу політико-

[1] Аристотель. Политика. // Соч.: В 4 т. – М, 1983. – Т.4. – С. 378.

соціологічної думки є Дж. Віко (1668-1744), Ш. Монтеск'є (1689-1755), Ж. Боден (1530-1596), Дж. Локк (1632-1704), Т. Гоббс (1588-1679), А. Токвіль (1805-1859) та ін.

2.2. Класичний період розвитку соціології політики

На думку багатьох західних вчених (Р. Бендікс, С. Ліпсет та ін.) засновниками соціології політики як науки – К. Маркс (1818-1883) та М. Вебер (1864-1920).

Фундаментальна парадигма вивчення економічної сфери суспільства К. Маркса являє собою методологічну стратегію, яку можна застосовувати для аналізу різноманітних суспільних явищ та сфер. Його внесок в політичну та соціальну думку пов'язаний з аналізом класів, класового панування, формаційного підходу до аналізу соціальних змін.

Теорія К. Маркса містить також визначення двох типів революцій – революції соціальної та революції політичної. На думку К. Маркса, політична революція заперечує деспотичну владу та піднімає державні справи на висоту справ народу, розбиваючи всі стани, корпорації, цеха, привілеї, які являли собою такі ж різнобічні прояви відриву народу від його політичної спільності. При цьому, революційні зміни, які знищують увесь порядок речей, заснований на приватній власності та експлуатації, розглядається вченим як соціальна революція. К. Маркс відмічав, що епоха соціальної революції являє собою період змін, які обумовлюють становлення нової суспільної формації, а власне соціальна революція, на відміну від революції політичної, є процесом, часові межі якого можуть бути визначені лише з великою долею умовності.

Серед основних праць М. Вебера, в яких під різним кутом зору розглядається проблема політики, відмітимо: «Протестанська етика та дух капіталізму», «Про деякі категорії розуміючої соціології», «Політика як покликання та професія», «Господарська етика світових релігій». Свій теоретико-методологічний інструментарій (метод «розуміючої» соціології) М. Вебер використовував для дослідження політичного панування. Легітимне (ненасильницьке) панування людини над людиною можливе, за М. Вебером, лише тоді, коли підлеглі усвідомлюють користь того, що ними керують інші люди. Беручи до уваги ступінь раціональних мотивів і дій людей, які включені в процес панування, він виділяє три ідеальних типи панування:

1. Раціонально-легальне – ґрунтується на усвідомлені переконання в доцільність, розумність існуючої політичної влади, правомірність органів, що покликані володарювати, на загальні для всіх обов'язкові правові норми, що регулюють відношення панування та підкорення, таким чином, що діяльність володарів і всіх громадян легітимується законом.

Технічним механізмом, який дозволяє здійснювати раціонально-легальне панування, М. Вебер вважав бюрократію раціонального типу, котру соціолог уявляв у вигляді професійно підготовлених людей, які виконують цілераціональні дії, та, відповідно, які здійснюють ефективне, передбачуване та контрольоване керівництво.

2. Харизматичне – відзначається емоційно орієнтованою відданістю політичному лідеру, яка підтримується вірою в історичне призначення правителя; підпорядкування в умовах харизматичного панування, засноване на приписуванні та культивуванні незвичайних, позаприродних здібностей особистостей, що панують; влада закону зведена до мінімуму, який диференційовано застосовується до осіб з різними соціальними статусами.

Харизматичному пануванню властива зовсім інакша бюрократія, ціннісно та політично орієнтована. Її риси наступні: моральний конформізм, відданість існуючому політичному ладу, особиста відданість керівникам, просування по службі обумовлене не стільки професійними якостями, скільки покровительством і протекціонізмом.

3. Традиційне – базується на повній залежності адміністративного апарату від правителя, а, отже, вірність йому, а не компетентність, не слідування законам. Саме вони слугують основою для посідання тієї чи іншої посади. Управлінські структури традиційних суспільств у власній ефективності поступаються будь-якій бюрократії.

В Україні до сих пір домінували лише останні два типи панування. Їм відповідає і певний, більш низький тип соціального управління (за ступенем значущості права як сукупності принципів, які регулюють всі сфери суспільного життя, за раціональністю взаємовідношень керівників та підлеглих і т.д.), детермінований значною мірою особистісними якостями керівника. З переходом до раціонального типу легітимного панування в українському суспільстві раціоналізм і детермінізм владної системи припинив би на пряму зв’язуватись з особистістю політичного лідера. Тоді права та свободи усіх громадян, рівно як і політичних інститутів, не будуть залежати від волі політичних лідерів, а стануть гарантуватися законами.

В кінці XIX ст. в низці країн соціологи здійснювали спроби впливу на політику за допомогою реформ, пропонуючи політикам рішення, які виводили з громадянських і міждержавних конфліктів. В цій обстановці формувалася творчість низки крупних соціологів, які відіграли значну роль в формуванні соціології політики як науки. В умовах існування в багатьох країнах Європи монархій (в результаті Першої світової війни більшість з них пішли з історичної арени) соціологи активно розробляли зразки іншої, більш раціональної політики, політичних еліт (В. Парето, Г. Моска), політичних партій (М. Острогорський, Р. Міхелс), вивчали роль баз свідомого та деструктивного факторів в

політиці (З. Фрейд, Е. Фромм), політичну поведінку та суспільну думку (П. Лазарсфельд, А. Зігфрид), політичні комунікації (Г. Лассвелл) та ін.

Сміливі концепції розвитку українського суспільства, держави, нації, взаємин провідних лідерів і громади висувають М. Костомаров, В. Антонович, М. Драгоманов, М. Грушевський, В. Липинський та інші. Так, на особливу увагу заслуговують погляди М. Грушевського щодо генезису української державності. Він вважав за потрібне відштовхуватись від історичних форм суспільності в Україні, культурних та етнічних вітчизняних особливостей і застосовувати наукові знання для практичних потреб відтворення української державності. Як державний діяч він розумів важливість розвитку «первинних форм громадянськості», організації й самоорганізації в українському суспільстві для побудови громадянського суспільства в сучасному тлумаченні. М. Грушевський наголошував на пріоритетності в цьому плані розвитку національної самосвідомості, соціальної структурованості тогочасного суспільства. Разом з тим, «під народом» він розумів, переважно, селянство України, той «середній клас», який, за його переконаннями, мав стати основою національно-демократичної розбудови.

Незважаючи на деяку ідеалізацію українства, слід зазначити, що М. Грушевський був одним із небагатьох громадських діячів початку XX ст., який прагнув розробити наукові засади політичної стратегії. Його проекти соціального та національного будівництва спиралися на врахування таких чинників суспільної організації тих часів, як настрої народних мас, механізми демократичних свобод, а також на принципи «народної єдності».

Основоположником інтегральних підходів до політики є П. Сорокін. При дослідженні владно-політичних відносин П. Сорокін перш за все виділяє соціокультурний аспект тієї чи іншої політичної поведінки індивіда і висуває тезу про соціокультурну обумовленість його менталітету. На думку соціолога, характер владних структур і політичних відносин, як певних соціокультурних феноменів, не може не визначатись культурою домінуючої суперсистеми. Саме вона формує критерії того, що є істина і що є брехня у політичних відносинах, від неї залежить і характер менталітету людей, їх властивості, прагнення та образ життя. Звертаючись до конкретного аналізу російського суспільства, П. Сорокін доводив, що авторитарна влада, яка спирається на такі соціокультурні ціннісні установки, як етатизм і комунізм, встановилась не випадково, оскільки у народу, який приймає участь у війні, і який відчуває дефіцит засобів до існування може бути лише менталітет, адекватний авторитарній владі. Вся наступна історія підтверджує, що авторитарний режим тримався на культивуванні «образу ворога» та підтримки дефіциту. Соціолог вірно спрогнозував падіння комуністичної

влади з припиненням війни та ростом ситості населення, хоча і помилився в сроках, припускаючи, що це відбудеться значно раніше.

На основі уявлень про соціокультурні зміни як процеси періодичної зміни одна одною трьох соціокультурних суперсистем, характерних для всієї історії людської цивілізації – релігійної (ідейної), чуттєвої та інтегральної, – П. Сорокін обґрунтував теорему флуктуації, відповідно до якої циклічні коливання суперсистем за невиявленої ритмічної регулярності детермінують флуктуацію суспільств між прогресом і регресом, розвитком демократичних свобод і авторитаризмом, мирним періодом та воєнним, революційним і еволюційним і т.п. Також флуктуює висота та профіль політичної стратифікації. П. Сорокін відмічає, що за нормальних умов, вільних від соціальних потрясінь, в суспільстві, в якому є інститут приватної власності, зміни висоти та профілю політичної стратифікації обмежені. При надзвичайних обставинах відбуваються радикальні зміни висоти та профілю політичної стратифікації. Профіль може стати або дуже плоским, або дуже витягнутим і високим, але таке положення завжди короткочасне. Якщо «політично плоске» суспільство не загине, то «плоскість» швидко витісняється зусиллям політичної стратифікації; і навпаки – якщо політична нерівність стає надто сильною і досягає точки перенапруги, то правлячій верхівці суспільства судиться зруйнуватися чи бути скинутою. Таким чином, в будь-якому суспільстві, в будь-який час відбувається боротьба між силами стратифікації та силами вирівнювання.

Однак сорокінська теорема флуктуації виходить з внутрішнього, іманентного джерела змін суспільства чи суспільств однієї окремо взятої цивілізації. Між тим, на думку низки сучасних соціологів, суспільства мають і зовнішні джерела змін, які стають все більше значущими факторами в загальному векторі розвитку. З'явились наднаціональні структури, політичні та економічні дії яких можуть дати набагато більший поштовх до соціальних і політичних змін, ніж реалізація потенційних можливостей самого суспільства.

На початку XX ст. помітну популярність в Росії отримала марксистська течія в соціології політики. Якщо легальні марксисти (П. Струве, М. Туган-Барановський, С. Булгаков, Н. Бердяєв), в кінцевому рахунку, відкидали ідею революційних перетворень суспільства, то представники радикального марксизму (Г. Плеханов, В. Ленін, Л. Троцький) зробили суттєвий внесок в розвиток теорії класової боротьби та революції. Ідеї саме цих мислителів знайшли своє практичне втілення.

В США був виявлений феномен «груп інтересів» (interest groups), який був реалізований в політичних інститутах, зокрема, шляхом лобіювання. Ідея групових конфліктів, висловлена в США ще на початку XX ст. (А. Бентлі, 1908), дала поштовх

дослідженню політичного впливу, лобізму, виборчих кампаній, поведінки електорату, технологій дій кандидатів на виборчі пости, груп тиску, організованих інтересів. Крім того, почались дослідження муніципалітетів як механізмів підготовки та реалізації політичних рішень і законів (С. Ліпсет). Нову роль почали виконувати засоби масової інформації. Виступивши у якості важливої складової політичного процесу, четвертої влади в суспільстві, ЗМІ зайняли одне з центральних місць в соціології політики. Результати цих досліджень ставали частиною законодавчого процесу, наприклад, прийнятих в низці країн актів, що регулюють «лобізм».

2.3. Сучасний період розвитку соціології політики

В середині XX ст. політична соціологія отримала визнання як самостійна дисципліна. Провідні соціологи XX ст. (Т. Парсонс, А. Щютц, І. Валлерстайн, Н. Смелзер, У. Бек та ін.) в концепціях, які визначали розвиток світової соціологічної думки, широко використовували дані, отримані дослідниками політичної сфери.

Йшло соціологічне освоєння глибоких змін в світі, які розгорнулись у другій половині XX ст. Після Другої світової війни в результаті розпаду світової колоніальної системи з'явилась велика кількість нових незалежних держав. Концептуальне розкриття процесів змін, що відбуваються в постколоніальних суспільствах, відбулося в межах теорії модернізації. Різні аспекти теорії модернізації розробляли Д. Аптер, Л. Біндер, Д. Ептер, А. Етціоні, М. Леві, Д. Лернер, У. Мур, Л. Пай, У. Ростоу, Ш. Айзенштадт та ін. Модернізація у відповідності з розробленими у 50-60 рр. підходом, є процесом створення сучасних соціальних інститутів, перш за все, базових: політичних (представницької демократії (парламент), раціональної бюрократії (виконавчої влади та незалежної судової влади), економічних та громадянських. Розглядаючи політичну модернізацію як специфічну культурну традицію та прослідковуючи соціокультурні основи формування цієї традиції, Ш. Айзенштадт виявив прояв індивідуалізму та антропоцентризму в тенденціяхо XVII–XIX століть, що є підґрунтям для ствердження про те, що модернізація – це органічне явище для Заходу. Тому Ш. Айзенштадтом розроблені два види модернізації, які у М. Леві отримали назву «первинної» та «тією, що запізнюється», визначаються як «органічна» і «та, що наздоганяє». Органічна модернізація – це перманентне осучаснення соціальних інститутів, яке стимулюється загальновизнаними цінностями індивідуальної та політичної свободи, ростом раціонального знання та рівня життя. «Та, що наздоганяє» модернізація – це спорадичне наслідування та адаптація соціальних інститутів, сформованих під час органічної модернізації. Оскільки цінності свободи та прогресу не є

первісною чи засвоєною загальною традицією, можливі різноманітні «траєкторії» чи «зразки» модернізації[1]. В своїй праці «Сучасність – множинність модернізації» Ш. Айзенштадт переконливо показав, що в усіх країнах здійснюється політична модернізація своїм особливим шляхом, при чому це залежить і від «стартового капіталу» країни, і від згоди чи протиборства між елітами, і від наміру адаптуватися до мікросистеми чи вступити з нею в конфронтацію[2].

Наприкінці 1950-х рр. почалося систематизоване концептуальне дослідження політичної культури (Г. Алмонд, С. Верба, Л. Пай, Д. Елазар, У. Розенбаум та ін.). В спільній праці Г. Алмонда та С. Верби «Громадянська культура» політична культура була визначена як «різноманітні, але стійко повторювальні, когнітивні, афективні та оціночні орієнтації відносно політичної системи взагалі, її аспектів «на вході» та «на виході» і себе як політичного актора[3]. При цьому, політична культура розглядалась крізь призму відношення індивіда до політичної системи та її складових, а також його відношення до свого стану, положення в цій системі. Ці відношення поділялись на три види – когнітивні, оціночні та афективні, і відповідно репрезентували знання індивіду про політичну систему, рівень його політичної інформованості, сужденння людини про політичні системи, та, відчуття, пов'язані з нею. Тому для Г. Алмонда та С. Верби політична культура – це певний набір індивідуальних психологічних показників. Розвиваючи ідеї Г. Алмонда та С. Верби в 90-ті роки, Р. Патнем запропонував інший методологічний підхід до аналізу політичної культури. Він розглядає політичну культуру не як причину, а як наслідок політичних процесів[4]. Р. Патнем відмічає, що політична система не формує політичну культуру, а є її продуктом, тому необхідно говорити про те, що, в кінцевому рахунку, демократія формує політичну культуру.

Винятково важливим в умовах невідповідності класичних теорій практики соціально-політичних змін в суспільствах, в яких окремі політичні агенти діяли активно, суспільствах відкритого типу, що піддаються випадковим коливанням в політичних структурах, є створення об'єднуючої парадигми, в якій була переборена традиційна поляризація об'єктивного та суб'єктивного, структури та індивіда, і досліджується ефект виникнення

---

[1] Eisenstatd S. Patterns of modernity. – Vol. 1, 2. – New York: Basic, 1987. – 604 p.

[2] Eisenstadt S. The contemporary scene – multiple modernities // The Annals of the International Institute of Sociology. – Vol. 7. – P. 151-176.

[3] Almond G.A., Verba S. The Civil Culture: Political Attitudes and Dmocracy in Five Nations. – Princeton, NJ: Princeton University Press, 1963. – 314 p.

[4] Putnam R.D. The Civil Culture: A Philosophical Critique // Almond G.A., Verba S. The Civil Culture Revisited. – London: Sage, 1989. – P. 57-102.

політичного порядку, який самоорганізується, з невизначеності політики конкретних інститутів, партій, рухів, а також потенційної непередбачуваності діяльності конкретного політичного агента. Найбільш успішні спроби в цьому напрямку здійснили англійський соціолог Е. Гідденс та французький соціолог П. Бурдьє. З творчістю цих соціологів пов'язаний якісно новий етап в розвитку соціології політики, в розумінні сучасного політичного життя, яке має як внутрішню невизначеність, так і зовнішній фактор впливу, який вносить свій потенціал ненавмисності в політичний процес. У відповідності з теорією структурації Е. Гідденса, соціальна практика «не створюється соціальними акторами, а лише постійно відтворюється ними», тобто вона має характер наступності, упорядкованості. Соціальні практики «однакові» в певному часі та просторі завдяки рефлективності агентів, котра трактується Е. Гідденсом як «моніторинг (відслідковування) течії соціального життя». В свою чергу, індивіди, засвоюючи в ході соціалізації навички соціальної діяльності, забезпечують повтор соціальних практик, що і робить можливим їх типізацію та науковий аналіз.

Е. Гідденс відмічає, що традиційно поняття «структура» використовувалось в соціології для свого роду моделювання соціальних відношень чи явищ. Так можна говорити про «класову та політичну структуру», і в цьому випадку термін використовується, щоб відмітити певні загальні інституціональні риси суспільства. Проте, поряд з цим значенням соціолог пропонує використовувати цей термін в іншому сенсі – як порядок, який дозволяє представляти відтворення соціальних практик в просторі та часі, що надає їм «систематичну» форму. Так, політична партія в традиційному використанні цього поняття постає як структура з певними інституційними функціями. В тому ж сенсі, в якому її трактує Е. Гідденс – це певні соціальні практики, які для свого відтворення потребують індивідів, діючих за певними статутними правилами. Партія, як сукупність певних соціальних практик, може мінятися: з'являються нові цільові установки, утверджуються і нові правила партійного життя та поведінки, при цьому старі відміняються. Іншими словами, члени партії завдяки своїм діям можуть і відтворювати, і трансформувати певні соціальні практики, характерні для конкретної політичної партії, що, в свою чергу, детермінує поведінку своїх членів. Таким чином, в загальних рисах, за Е. Гідденсом, – це зразок соціальних відносин, існуючих в певний час в певному просторі, який передбачає відповідну поведінку індивідів. На цій основі такі інститути, як партія, держава чи бюрократія розглядаються соціологом як певні відносини людей і як зразки поведінки, які існують якийсь проміжок часу.

В суспільстві поведінка людей, як вважає соціолог, безумовно, стримується наявністю власних відносин, тому що всі соціальні дії так чи інакше пов'язані з цими відносинами. При

цьому, він розглядає владу як інструмент, за допомогою якого агенти можуть змінити стан справ чи дії інших людей (стримувати чи обмежувати їх свободу). В той же час влада збільшує свободу дій тих агентів, які нею володіють: те, що обмежує одного, дозволяє діяти іншому більш активно та вільно. Власне поняття агента у Е. Гідденса безпосередньо пов'язано з реалізацією тієї чи іншої влади. Для того, щоб бути агентом, необхідно мати здібність втручатися в події, мати вплив на якийсь процес, включаючи і дії відносно використання влади іншими. Агент припиняє бути агентом, якщо втрачає можливість володарювати. В цьому зв'язку Е. Гідденс не визнає традиційні концепції влади, в яких влада розглядається як властивість суспільства (Т. Парсонс) чи визначається в термінах волі як здібність досягати бажаного результату. Таким чином, акцент на рефлексивні можливості учасників соціальних та політичних подій, визнання за ними свободи вибору, відкриває нові обрії для більш глибокого розуміння політичної дійсності.

П. Бурдьє запропонував використовувати одночасно два принципових підходи при вивченні соціально-політичних реалій. Перший – структуралізм, під яким їм розуміється те, що в суспільстві існують об'єктивні структури, які не залежать від свідомості та волі людей, але здатні стимулювати ті чи інші їх дії чи прагнення. Другий – конструктивізм, який передбачає, що дії людей, обумовлені життєвим досвідом, процесом соціалізації та набутими нахилами діяти так чи інакше – свого роду організуючими принципами дії, «формують соціального агента як істинно практичного оператора конструювання об'єктів» [1].

Сформована П. Бурдьє концепція політичного поля дозволяє більш багатосторонньо аналізувати розповсюдження політичних ресурсів, засобів, необхідних для набуття влади в полі політики. На думку соціолога, можливості конкретного агента в політичному полі визначається не тільки його власною політичною позицією, але й позиціями в інших полях, які залежать від наявності капіталу. Це, головним чином, економічний капітал, соціальний капітал і символічний капітал (престиж, репутація). На положення агентів в політичному полі впливають різні змінні, але, перш за все, загальний об'єм капіталу, яким вони володіють, а також – поєднання капіталів. Капітал дозволяє політикам тримати на відстані небажаних людей і в той же час зближуватись з бажаними людьми. Напроти, тих, хто позбавлений капіталу, тримають на відстані від благ і влади.

В останні декілька років на всі галузі світової спільноти значний вплив спричиняє глобалізація. Процеси глобалізації призвели до помітного посилення значимості факторів влади, елітних груп в соціальному процесі, якості управлінських рішень, які приймаються

[1] Бурдье П. Начала. – М., 1994. – С. 28.

ними. Таке посилення є також результатом можливості маніпулювати свідомістю різних соціальних груп за допомогою новітніх засобів масових комунікацій, наприклад, за допомогою Інтернету. В умовах інформаційної соціальної практики почав активно проявлятися феномен плюралізації еліт та зміна способів легітимації їх авторитету. Важливою якістю політичної еліти стало вміння вести переговори, формувати коаліції, розв'язувати соціально-політичні конфлікти мирними політичними засобами. В запропонованій І. Валлерстайном концепції світ-системного аналізу відмічається, що піраміда світового порядку включає в себе три рівні: на вищому рівні знаходиться держава-гегемон, США, «вісімка», на середньому – транснаціональні корпорації та більшість національних держав, на нижчому – різноманітні інститути, які представляють глобальне громадянське суспільство (ООН, мас-медіа, неурядові міжнародні організації). При цьому, країни «ядра» мікросистеми (вищій рівень) домінують над країнами середнього та нижчого рівня, нав'язують вигідну для себе політику[1]. В глобалізацію заволікаються різні види соціальних процесів, що впливають на соціальних акторів, відносини та інститути. Це – універсальний феномен, який має множинні форми прояву, що визначаються історичною та географічною специфікою окремих регіонів. Така специфіка віддзеркалюється поняттям «глокалізація», який сполучає сенс глобальності та локальності в соціальних інститутах і культурі різноманітних країн [2].

Соціально-політичні перетворення в посткомуністичних суспільствах актуалізували проблематику порівняльних досліджень постсоціалістичних суспільств, проблеми інституалізації в процесі посткомуністичної трансформації, сутнісних рис, механізмів і перспектив соціально-політичних перетворень в суспільствах бувшого державного соціалізму. Важливий внесок у розуміння сутності та специфіки політичних змін, які відбуваються в посткомуністичних країнах, і, в першу чергу, в державах Центральної та Східної Європи, внесли угорські соціологи П. Тамаш, Р. Андорка, Е. Хенкісс, Т. Колоши, П. Роберт, чеські соціологи П. Махонін, І. Вечерник, М. Тучек, болгарський соціолог Н. Генов, англійський соціолог Д. Лейн та ін. Так, болгарський соціолог Н. Генов та його колеги звернули увагу на проблему соціальних ризиків, які виникають в процесі посткомуністичних трансформацій та надають «ринковий характер» власне процесу з точки

---

[1] Валлерстайн И. Анализ мировых систем и ситуация в современном мире: Пер. с англ. – СПб.: Университетская книга, 2001. – С. 34.

[2] Robertson R. Glocalization: Time-Space and Homogeneity and Heterogenity // Global Modernities / Ed. By M. Featherstone et al. – London: Sage Publications, 1995. – P. 25 – 44. p. 27.

зору можливих соціальних результатів, розробили систематизацію трансформаційних ризиків.

Особливий резонанс в науковому осмисленні змін, що відбуваються, отримала концепція «залежного розвитку» Д. Старка, розроблена спільно з Г. Грабером, Л. Брюстом. Ця теорія акцентувала увагу на залежності направленості постсоціалістичної трансформації від «минулих» структур і цінностей, які відтворюються за допомогою соціальних мереж.

На теперішній час накопичена серйозна емпірична база дослідження посткомуністичних трансформацій, в формуванні якої суттєву роль відіграли міжнародні дослідницькі проекти, зокрема, дослідницька програма Суспільства Пола Лазарсфельда «Новий демократичний барометр», розпочата з осені 19991 року (керівник Н. Генов), порівняльний дослідницький проект «Системні зміни та модернізація: порівняльна перспектива сходу та заходу» (1994 – 1997 рр., керівники Д. Мартін, П. Махонін) та ін.

Значна увага вивченню суті та механізмів посткомуністичної трансформації приділяється російськими вченими. Особливу роль в дискусіях про зміст і результати трансформаційних змін відіграв міжнародний симпозіум «Куди йде Росія?», який проводиться щорічно з 1993 р. Інтерцентром і Московською вищою школою соціальних та економічних наук під керівництвом Т. Заславської. Російські дослідники Ю. Левада, Н. Лапін, В. Ядов запропонували концептуалізацію процесу трансформації посткомуністичного російського суспільства.

Отже, найбільш авторитетними спеціалістами в області політичної соціології в теперішній час вважаються Гебріел Алмонд і Сідней Верба (теорія та порівняльні дослідження політичної культури), Пьєр Бурдьє (теорія та емпіричні дослідження політичного поля), Ентоні Гідденс (теорія агентно-структурної політичної реальності), Роберт Даль та Арент Лейпхарт (теорія та емпіричні дослідження демократії), Ральф Дарендорф і Льюіс Козер (теорія та емпіричні дослідження політичних аспектів соціального конфлікту), Моріс Дюверже та Джованні Сарторі (теорія та порівняльний аналіз політичних партій), Девід Істон і Сеймур Ліпсет (теорія та порівняльні емпіричні дослідження політичних систем і політичної поведінки), Іммануїл Валлерстайн (теорія світ-системного аналізу), Тетяна Заславська (теорія соціального механізму трансформації) та ін. Важливо, що соціологія політики інституційно включається в політичний процес, перш за все, у виборчі процеси та в прийняття політичних рішень. Експертні оцінки, отримані при участі політичних соціологів, стали враховуватись при реалізації соціальних та інших державних програм (наприклад, Ентоні Гідденс у ролі радника прем’єр-міністра Англії), для оптимізації конкретних соціально-політичних процесів.

2.4. Сучасні проблеми соціології політики в Україні

В Україні соціологія політики почала активно розвиватися на початку 1990-х років XX ст. В 1991 році був створений Інститут соціології Національної Академії наук України, який має профільний відділ по соціології політики. Дані загальнонаціонального соціологічного моніторингу, який з 1992 року реалізується Інститутом соціології НАН України, дають можливість вивчати стан і динаміку соціально-політичних процесів в сучасному українському суспільстві. Кафедра соціології політики створена на факультеті соціології Харківського національного університету імені В.Н. Каразіна, багато уваги проблемам соціології політики приділяється кафедрами галузевої соціології Київського національного університету ім. Т. Шевченка та кафедрой соціології Львівського національного університету ім. І. Франка.

Важливим моментом становлення соціології політики в Україні стали проведені за участю відомих українських і російських соціологів Інститутом соціології НАН України та Київським центром політичних досліджень і конфліктології міжнародна науково-практична конференція «Соціологія і політика: тенденції соціально-політичних змін в Україні та Росії» та круглий стіл «Політичні реформи в Росії та Україні», на яких були обговорені питання сучасного статусу політичної соціології, особливостей взаємодії політичної соціології, особливостей взаємодії політологів і соціологів в розробці політичної теорії, методів соціально-політичних досліджень, формування професійно-етичних норм[1].

Слід зазначити, що в період становлення соціології політики в Україні, вітчизняні соціологи стикнулися із значними проблемами, характерними для розвитку соціологічної науки в цілому. Незважаючи на історичний спадок у вітчизняній соціології та певні результати розвитку в радянський період, вітчизняні соціологи опинились в ситуації невизначеності соціологічної науки з точки зору її інституційного, парадигмального статусу, дослідницьких програм, а також людського (суб'єктивного, інтелектуального) та організаційного потенціалу[2]. На початку 1990-х українська соціологія опинилась під потрійним ударом з боку: 1) перерваних наукових традицій; 2) перерваних (чи виснажених) наукових комунікацій, сформованих раніше в межах радянської соціології; 3) розриву між новими зазіханнями на національний (непериферійний) статус науки та фактичним

---

[1] Социология и политика. Материалы круглого стола и научной конференции социологов и политологов Украины и России (19-21 июня 2003 года) / Е. Головаха, М. Погребинский. – К.: Институт социологии НАН Украины, 2003. – 184 с.

[2] Шульга Н. Украинская социология в поисках самоидентичности // Социология: теория, методы, маркетинг. – 2000. - № 2. – С. 170-177.

самовідчуттям науки, а також її реальними можливостями[1]. І на нинішньому етапі розвитку соціології політики в Україні проблеми перерваних наукових традицій та непериферійний статус соціології, а також певна залежність соціологічної науки від політики продовжують бути помітним гальмом в її розвитку.

Натомість завдяки активному розвитку інституціональних засад соціологічної науки в Україні останніми роками суттєво активізувалася й дослідницька діяльність українських соціологів у галузі політики. Предметом дослідження стають процеси посткомуністичної трансформації, політичної культури, політичної поведінки, функціонуючою еліти, діяльність політичних партій та представницьких інститутів влади, зв'язків влади з громадськістю, політичні комунікації.

Набувають поширення соціологічні дослідження політико-державних перетворень в Україні. Здійснюються емпіричне вивчення та концептуалізація процесів соціально-політичних перетворень у посткомуністичних суспільствах (дослідження В. Бакірова, Є. Головахи, О. Куценко, Н. Паніної). Так, Є. Головаха та Н. Паніна обґрунтували специфічну українську модель посткомуністичного розвитку, яка пояснює відхід від конфліктів в українському суспільстві, що були характерними для усього пострадянського простору. Аналізуючи характер інституційних змін системи політичної влади та механізми функціонування політичних інститутів в сучасному українському суспільстві, вони запропонували концепцію про «подвійний характер» інституалізації в процесі посткомуністичної трансформації, яка може бути успішно застосована для осмислення сутності та тенденцій розвитку політичних процесів в Україні.

На початку 1990-х років починається період інституціоналізації вивчення електоральних процесів в українському суспільстві: виникають дослідницькі центри, головним напрямком діяльності яких стає вивчення політичних установок і поведінки виборців (Київський міжнародний інститут соціології», «Український центр економічних і політичних досліджень ім. А. Разумкова», Центр соціальних і політичних досліджень «Социс» та ін.), формується професійна спільнота, в університетах читаються навчальні курси з соціології політики та електоральної соціології і т. д. Значна увага приділяється не лише емпіричним електоральним дослідженням, але й теоретичному осмисленню проблем вибору, аналізу електоральної та політичної поведінки населення України, вивченню

[1] Куценко О. Украинская социология в европейском контексте // Сучасний стан і перспективи розвитку соціології в Україні та Європі. Матеріали міжнародних соціологічних читань пам'яті Н.В. Паніної / За ред.. Є.І. Головахи та О. Стегнія. – К.: Інститут соціології НАНУ, 2008. – С. 192.

сутності та різновидів соціально-політичних технологій (дослідження І. Бекешкіної, О. Вишняка, В. Полторака, В. Паніотто, М. Чурілова, В. Хмелько та ін.).

Започатковується розробка теоретико-методологічних підвалин дослідження формування демократичної політичної культури та політичної свідомості населення України (дослідження І. Бекешкіної, Є. Головахи, Н. Паніної, О. Стегнія, В. Хмелька), а також дослідження владної еліти, взаємодії політичних еліт та населення (дослідження В. Бакірова, А. Зоткіна, О. Куценко, С. Макеєва, М. Шульги).

Таким чином, на теперішній час соціологія політики в Україні набула чітко окресленого профілю, який зробив її достатньо самостійним напрямком в соціологічній науці. Соціально-політичні перетворення, що відбуваються в сучасному українському суспільстві, підвели соціологів до необхідності в якості предмету соціології політики розглядати соціальні механізми формування, функціонування та зміни політичних інститутів, а також стан, тенденції та напрямки функціонування політичної свідомості та політичної поведінки в ситуаціях суспільних трансформацій.

Контрольні запитання та завдання.

1. Охарактеризуйте, будь ласка, основні історичні етапи розвитку соціології політики.

2. Кого з мислителів давності, Середньовіччя можна назвати як попередників соціології політики?

3. Які процеси XVII – XIX ст. обумовили появу наук про політику, владу, та про їх взаємовідносини з суспільством і людиною?

4. Кого можна назвати класиком соціології політики? Які їх наукові ідеї?

5. Перегляньте працю Попової І.М. «Чи був Маркс соціологом?» і аргументуйте свою відповідь на це питання?

6. Що, на думку П. Бурдьє, є особливістю політичного поля та чим обмежена свобода дії конкретного агента в політичному полі? Як, на вашу думку, модель політичного поля може бути застосована до аналізу політичних процесів в сучасній Україні?

7. Хто з представників соціології політики займався розробкою теорії модернізації? Якою мірою теорія модернізації адекватна для розуміння посткомуністичних перетворень?

8. Охарактеризуйте сучасні основні напрямки розробки проблем соціології політики в країнах Заходу.

9. Як пов’язані процеси посткомуністичні трансформації суспільства та розвиток соціології політики в сучасному українському суспільстві?

10. Охарактеризуйте особливості становлення та розвитку соціології політики в пострадянській Україні.

11. З якими труднощами стикається процес інституалізації соціології політики в сучасному українському суспільстві?

Основна рекомендована література

1. Амелин В.Н., Дегтярев А. Соціологія политики // Соціологія в России / Под ред. В.А. Ядова. – М., 1998.

2. Аристотель. Политика // Сочинения в 4-х т. – М.: Мысль, 1984. – Т.4. – С. 375-644.

3. Артёмов Г.П. Политическая социология: Учеб. пос. – М., 2002.

4. Бакіров В.С., Фісун О.А. Українські трансформації: специфіка, етапи, тенденції // Методологія, теорія та практика соціологічного аналізу сучасного суспільства: Зб. наук. пр. – Харків: Видавничий центр Харківського національного університету імені В.Н. Каразіна, 2007. – С. 211-220.

5. Барматова С.П. Політична соціологія. Курс лекцій. – К., 2003.

6. Бекешкіна І. Демократія, політична культура та громадянське суспільство в Україні // Розвиток демократії в Україні: (матеріали Міжнародної наукової конференції, Київ, 29 вересня – 1 жовтня 2000 р.). – К.: Центр Освітніх Ініціатив, 2001.

7. Бурдье П. Социология политики: Пер. с фр. – М.: Socio-Logos, 1993. – 336 с.

8. Валлерстайн И. Анализ мировых систем и ситуация в современном мире: Пер. с англ. – СПб.: Университетская книга, 2001. – 416 с.

9. Вебер М. Избранные произведения: Пер с нем. – М.: Прогресс, 1990. – 808 с.

10. Вятр Е. Социология политических отношений: Пер. с польск. – М, 1985.

11. Гидденс Э. Третий путь: обновление социальной демократии. – М., 1998. – 530 с.

12. Головаха Е.И., Панина Н.В. Трансформирующееся общество. Опыт социологического мониторинга в Украине. – К., 1996. – 143 с.

13. Головаха Є.І. Стратегія соціально-політичного розвитку України (Досвід перших років незалежності та нові орієнтири). – К.: Абрис, 1992. – 63 с.

14. Головаха Е.И., Панина Н.В. Постсоветская деинституализация и становление новых социальных институтов в украинском обществе // Социология: теория, методы, маркетинг. – 2001. - № 4. – С. 5-22.

15. Головаха Е.И., Панина Н.В. Політична культура українського суспільства // Українське суспільство 1992-2007. Динаміка соціальних змін. – К.: Інститут соціології НАН України, 2007. – С. 4-23.

16. Даль Р. О демократии: Пер. с англ. – М.: Аспект Пресс, 2000. – 208 с.

17. Дюверже М. Политические партии. – М.: Академический Проект, 2000. – 366 с.

18. Заславская Т.И. Движущие силы трансформации российского общества // Посткоммунистические трансформации: векторы, направления, содержание. – Х.: ХНУ им. В.Н. Каразина, 2004. – С. 108-131.

19. Куценко О.Д., Бабенко С.С. Фазы и пути системных трансформаций: подобия и различия в бывших странах государственного социализма // Посткоммунистические трансформации: векторы, направления, содержание. – Х.: ХНУ им. В.Н. Каразина, 2004. – 418 с.

20. Куценко О.Д. Украина в трансформационных процессах: Quo vadis? // Социология: теория, методы, маркетинг. – 2007. - № 1. – С. 18-32.

21. Куценко О. Д. Начала политической социологии (Лекции). – Харьков, 1996.

22. Лейн Д. Подъём и упадок государственного социализма. Индустриальное общество и социалистическое государство / О.Д. Куценко; Пер. с англ. О. Куценко. – Киев: Институт социологии НАНУ; Харьков: Харьковский национальный университет им. В.Н. Каразина, 2006. – 256 с.

23. Липсет С. Политическая социология // Американская социология. Проблемы. Перспективы: Пер. с англ. – М., 1972.

24. Наумкіна С.М., Лісеєнко О.В. Соціально-політичні проблеми модернізації в сучасній Україні: світовий досвід та вітчизняний контекст / С.М. Наумкіна, О.В. Лісеєнко // Актуальні проблеми політики. – Одеса, 2003. – С. 595-605.

25. Платон. Государство. Законы. Политика. – М.: Мысль, 1998. – 798 с.

26. Попова И.М. Был ли Маркс социологом? (О методологических стратегиях социологии) // Социологический журнал. – 1995. - №3. – С. 71-86.

27. Сорокин П.А. Человек. Цивилизация. Общество. – М.: Политиздат, 1992. – 543 с.

28. Сорокин П. Интегрализм – моя философия // Социологические исследования. – 1992. - № 10.

29. Социология и политика. Материалы круглого стола и научной конференции социологов и политологов Украины и России (19-21 июня 2003 года) / Е. Головаха, М. Погребинский. – К.: Институт социологии НАН Украины, 2003. – 184 с.

30. Соціологія політики: енциклопедичний словник / Авт.-упоряд. В.А. Полторак, О.В. Петров, А.В. Толстоухов. – К.: Вид-во Європ. ун-ту, 2009. – 442 с.

31. Спеціальні та галузеві соціології: Навч. посіб. / За ред. В.Є. Пилипенка. – К.: ПЦ «Фоліант», 2007. – 451 с.

32. Сучасний стан і перспективи розвитку соціології в Україні та Європі // Матеріали міжнародних соціологічних читань пам'яті Н.В. Паніної / За наук. ред. Є.І. Головахи та О.Г. Стегнія. – К.: Інститут соціології НАНУ, 2008. – 192 с.

33. Тамаш П. Постсоветская социал-демократия: является ли «перестройка» её ресурсом? // Вісник Харківського національного університету ім. В.Н. Каразіна. Соціологічні дослідження сучасного суспільства: методологія, теорія. методи. – 2006. - № 752. – С. 170-174.

34. Тоффлер Э. Метаморфозы власти: Пер. с англ. – М.: АСТ, 2002. – 669 с.

35. Філософія політики: Хрестоматія: у 4 т. / В.П. Андрущенко, М.І. Бойченко, В.С. Бакіров, Л.В. Губернський. – К.: Знання України, 2003. – Т.1. – 364 с., Т. ІІ – 370 с., Т.ІІІ – 407 с., Т.IV – 429 с.

36. Філософія політики: Підручник / Авт.-упоряд. В.П. Андрущенко та ін. – К.: Знання України, 2003. – 400 с.

37. Хабермас Ю. Модерн – незавершенный проект // Вопросы философии. – 1992. – №4. – С. 41-52.

38. Шульга Н. Этапы становления политической элиты в Украине в годы независимости // Социология: теория, методы, маркетинг. – 2006. - №4. – С. 24-37.

39. Ядов В.А. Россия как трансформирующееся общество: Резюме многолетней дискуссии социологов // Куда идёт Россия? Власть, общество, личность: Материалы международного симпозиума. – 2000. – 385 с.

РОЗДІЛ 2. СОЦІАЛЬНА СТРАТИФІКАЦІЯ ПОЛІТИЧНОГО ПРОСТОРУ

ВСТУП ДО РОЗДІЛУ 2: СУБ'ЄКТИ ПОЛІТИКИ ТА ІНСТИТУЦІАЛІЗАЦІЯ ВЛАДНИХ НЕРІВНОСТЕЙ

Політика, якщо розглядати її в реальному вимірі, завжди постає як сукупність різного роду дій різноманітних суб'єктів (акторів як часто-густо кажуть сьогодні) у сферах їх взаємодій у політичній площині, а саме: діяльності по боротьбі за політичну владу та її використання. Тобто суб'єкти політики – це усі ті, хто приймає реальну участь у владній взаємодії із державою. Причому, незалежно від міри, можливостей впливу таких акторів на рішення, що їх приймає держава. Тому що усі такі актори, навіть окремі громадяни, які зовні не можуть активно та самостійно впливати на шляхи та інтенсивність вирішення політичних проблем, можуть об'єднуватися в різноманітні партії, рухи. Чи взагалі впливати на вирішення таких проблем в процесі виборів, референдумів.

Таким чином, якщо казати про соціальну стратифікацію політичного простору, то можна зробити висновок, що вона дуже складна, багатошарова, ієрархічна. Існують різні підходи до характеристики соціальної стратифікації політичного простору, тих індивідів та груп, організацій, що складають її. Найбільш коректною, з нашої точки зору, може виступати запропонована російським політологом О.І. Соловйовим. На його думку, вона складається із трьох груп суб'єктів:

- індивідуальних суб'єктів (мікроакторів), до яких входять пересічні громадяни, що тим чи іншим чином приймають участь у політичній діяльності, представники бюрократії, еліти, політичні лідери і т. ін.;
- групові суб'єкти (макроактори), що включають в себе різні соціальні (зокрема й національні) групи, колективи і т.п.;
- інституціональні суб'єкти (організаційні актори), серед яких, зрозуміло, політичні партії, громадські рухи, лобі та ін., що реалізують деякі представницькі та виконавчі функції в політичній системі[1].

Якщо мова йде про суб'єктів політики, треба враховувати й наступну обставину. Деякі дослідники розділяють поняття «суб'єкт політики» та «політичний суб'єкт». Щодо останнього, то до політичних суб'єктів відносять людей та організації, для яких політична діяльність не є основною, але які у тій чи іншій мірі беруть участь в політичному житті,

[1] Соловьев А.И. Политология. Политическая теория, политические технологии. – М.: Аспект Пресс, 2000. – С. 103-104.

впливають на політичні процеси. При певних умовах (наприклад, під час виборів) вони можуть становитися суб'єктами політики та впливати на прийняття політичних рішень. Існують й організації, інститути (наприклад, церква), що не завжди (з точки зору дослідників, про яких йде мова) можуть розглядатися як реальні суб'єкти політики, але тим чи іншим чином впливають на специфіку організації політичного життя.

Коли ж мова йде про суб'єктів політики, то маються на увазі люди та організації, що реально володіють державною владою (чи хочуть нею оволодіти); тобто політичні лідери, політичні партії, громадські рухи і т. ін.[1]. З нашої точки зору, такий підхід є дуже дискусійним. Насправді, мова йде якраз про соціальну та іншу стратифікацію політичного простору, тобто про те, що будь-який індивід, будь-яка організація чи група людей потенційно є суб'єктами політики, можуть впливати на реалізацію політичної влади, більш того – бажати брати максимально активну участь в її реалізації.

Існують лише дві проблеми. Перша – завдяки наявності соціальної стратифікації політичного простору та наявності владних нерівностей, не всі вони мають змогу брати участь (однакову, рівномірну) в функціонуванні у політичному просторі. Друга проблема: реальні характер та інтенсивність участі різних громадян та груп громадян у політичній діяльності дуже різняться.

Якщо казати про другу з названих проблем, то треба зазначити, що як зарубіжні, так і вітчизняні вчені (зокрема – О.І. Вишняк, О.Д. Куценко, В.А. Полторак та ін.) не тільки звертали увагу на наявність різниці у характері та інтенсивності включення різних груп громадян та організацій у політичну діяльність, але й робили спроби виділити різні групи таких учасників. Так, вже у 60-ті роки XX століття американські вчені виділили 6 різних типів участі в політиці: «активісти», що спрямовують свою енергію на різноманітні форми політичної участі; «учасники кампаній», чия активність пов'язана винятково з електоральними формами; «провінціали», що беруть участь тільки у тих політичних формах, що торкаються вирішення місцевих проблем; «егоїсти», для яких головне – участь у тих формах, що дозволяють вирішувати особисті проблеми; «голосуючі», чия участь виявляється тільки в акті голосування під час виборів; «цілком пасивні» громадяни, які практично не беруть участь у будь-яких формах політичної активності.

Можна зауважити (і цілком справедливо), що ця класифікація, як і практично усі інші, що розроблені та використовуються сьогодні, не враховує багато факторів, що як впливають

---

[1] Политическая социология / Под ред. В.Н. Иванова, Г.Ю. Семигина. – М.: Мысль, 2000. – С. 122.

на інтенсивність політичної участі громадян, так і характеризують її специфіку. Однак, очевидно, що у всіх цих випадках мова йде про те, яким чином громадяни самостійно, із власного бажання беруть таку участь. У цьому випадку йдеться про те, чи ***«хочуть»*** та як само громадяни брати участь в політичній діяльності. Щодо ж першої з зазначених вище проблем, то тут вже мова йде про те, яким чином та наскільки «***можуть***» громадяни брати таку участь.

Тобто йдеться вже про, так звану, політичну стратифікацію суспільства, яка, на відміну від соціальної стратифікації, є процесом розшарування суспільства на різноманітні (в першу чергу – соціальні) верстви, розташовані в ієрархічному порядку за доступом до політичної участі та влади. Така політична стратифікація, на думку О.Д. Куценко, залежить від соціальної дистанції між функціонуючими елітами та поза елітними групами, правлячими та залежними класами, в сучасних суспільствах – від особливостей зв'язку між державними інституціями та громадянським суспільством. Виділяють, зокрема, наступні моделі стратифікації політичного простору: елітаристську, модель правлячого класу; плюралістичну, демократичного елітизму та деякі інші.

«Форма слабкої ієрархії, - справедливо зауважує О.Д. Куценко, - пов'язана з плюралістичною моделлю організації влади в суспільстві/державі, масштабним та інтенсивним впливом громадян та політичних об'єднань на процес прийняття суспільних рішень, поліцентричністю еліт, множинністю та відкритістю суспільно-політичних організацій. Ця форма потребує високої узгодженості у взаємодіях між усіма групами інтересів і їхньої спроможності йти на політичні компроміси заради досягнення загального благополуччя. Форма є нестійкою й тяжіє до посилення ієрархії як способу збереження певного порядку. Для сильної ієрархії притаманними є жорсткий розрив між правлячими і залежними класами, функціонуючою елітою та поза елітними групами, висока концентрація ресурсів. Форма розвивається на тлі розвинутої класово-статусної системи, а також глибокої внутрішньої інтегрованості функціонуючої еліти, яка прагне до соціальної закритості. У сучасних індустріальних суспільствах вона отримала розвитку, зокрема, в т. зв., елітному корпоративізмі (в різновидах бюрократичного, авторитарного, олігархічного, ліберального тощо), який означає проникнення організованих груп інтересів у систему державної влади; при цьому окремі групи отримують привілейовані позиції впливу на формування і виконання законів і державної (в т.ч. місцевої) політики. Основа взаємодії таких груп впливу –

патримоніальні відносини, що реалізуються завдяки патронажу та клієнтальним зв'язкам між представниками еліти й правлячого класу»[1].

Таку велику за об'ємом цитату ми навели для того, щоб чітко визначити: хоча конституції сучасних держав дійсно проголошують рівні права громадян на доступ до влади та участь у її реалізації, насправді об'єктивно існує, реально існує ієрархізація політичних прав та можливостей громадян. А яким чином становиться (чи, може, ні) така політична нерівність інституціалізованою? Чи можна дійсно розробити та прийняти законодавчі акти, які легітимізують подібну нерівність?

Насправді все робиться достатньо просто, і це можна простежити на прикладах з української політики. Взяти, наприклад, закони про вибори, які в країні переробляються практично до кожного нового голосування в залежності від інтересів тих чи інших груп, що на даний час у владі. Так, у свій час в інтересах Блоку Юлії Тимошенко та Партії регіонів в Україні була запроваджена пропорційна система виборів, яка дозволяла увійти в державні органи влади практично лише представникам цих двох політичних угрупувань. Надалі ця система, яка була впроваджена і на місцевому рівні, продемонструвала свою недостатню ефективність. Зокрема, постали проблеми, пов'язані із практичною неможливістю оновлення політичної еліти. Але головне: виявилось, що на рівні селищ, міст, районів, областей така пропорційна система на практиці віддаляла владу від народу, громадян; люди просто не знали, хто репрезентує їх інтереси у місцевих органах влади.

Тому у 2010 році в процесі організації місцевих виборів владні структури вимушені були повернутися частково до мажоритарної системи виборів у місцеві органи влади, місцеві ради з метою включення до боротьби «молодих» партій та політиків. До речі, і цей процес був непростим, мав свої специфічні обмеження. Наприклад, балотуватися в місцеві органи влади заборонено було, по-перше, політичним блокам; по-друге, не мали можливості висуватися на деякі виборні посади люди, що не є членами політичних партій.

Усе це говориться для того, щоб зазначити: по-перше, проблема соціальної та політичної ієрархії в політичному просторі, в політичній стратифікації дійсно існує, не зважаючи на будь-які, найбільш демократичні статті конституцій. По-друге, такі нерівності за допомогою різноманітних законодавчих актів можуть тим чи іншим чином інституціалізуватися. Причому, як вже зазначено вище, основа такої інституціалізації, її обсяги, специфіка залежить від соціальної дистанції між функціонуючими елітами та поза

---

[1] Куценко О.Д. Стратифікація політична // Соціологія політики: енциклопедичний словник / Авт.-упоряд.: В.А. Полторак, О.В. Петров, А.В. Толстоухов. – К.: Вид-во Європ. ун-ту, 2009. – С. 377-378.

елітними групами, в сучасному суспільстві від особливостей зв'язку між державними інституціями та громадянським суспільством.

Таким чином проблема владних нерівностей та їх інституціалізації повинна розглядатися з урахуванням того, що відповідні явища і процеси мають об'єктивний характер. Саме тому соціологія політики придає велике значення вивченню проблем політичної стратифікації суспільства та аналізу проблем ієрархії між політичними, соціальними групами та індивідами, що «розташовані» у політичному просторі. Ця проблематика знайшла розвиток і у цьому підручнику із соціології політики. Треба лише вказати на деяку специфіку відображення відповідного матеріалу в ньому.

Оскільки чітко, на одних засадах структурувати проблеми різноманітних суб'єктів політики достатньо складно (наприклад, політичні партії чи громадські рухи одночасно виступають і як соціальні суб'єкти політичної діяльності, і як соціально-політичні інститути), вкажемо, що проблеми суб'єктів політики розглядаються у низці розділів та глав підручника. Зокрема, у главах 13 та 14, де мова йде про соціально-політичні інститути та політичну соціалізацію населення; у главах 16 та 17, де розглядаються проблеми політичної участі, політичної поведінки, соціально-політичних конфліктів; у главах 24 та 30, де аналізуються проблеми політичного маркетингу та виборчих кампаній.

Щодо ж другого розділу підручника, то до нього включені глави, присвячені, в першу чергу аналізу таких «групових» соціальних суб'єктів політики, як національні групи, бюрократія (ця група розглядається як соціальна практично вперше) та політичні еліти. Крім того до розділу включена й глава, присвячена аналізу специфіки та сутності такого соціального суб'єкта політики, як політичні лідери.

На жаль, в підручнику недостатньо глибоко проаналізовані такі соціальні суб'єкти політики, як діяльність окремих індивідів (хоча у підручнику є розділ про політичну участь) та мас (народу, народних мас). Така ситуація пояснюється як складністю відповідних проблем, практичною відсутністю достатньо глибокої навчальної літератури по них, так і особливостями створення цього підручника, складом авторів, що були залучені до його підготовки. У будь-якому разі названі вище проблеми студентам, аспірантам треба вивчати, аналізувати самостійно, використовуючи ті інформаційні джерела, які існують та постійно поповнюються.

ГЛАВА 3. НАЦІЇ ЯК СУБ'ЄКТИ ПОЛІТИКИ, ПРОБЛЕМИ НАЦІОНАЛЬНОЇ ПОЛІТИКИ

Вся новітня історія, принаймні з XIX століття, найтіснішим чином пов'язана з процесами виникнення і існування націй, національних рухів, національних ідеологій і тому подібне. Дев'ятнадцяте століття фахівці образно називають «століттям націоналізму», бо в рамках цього «довгого сторіччя» в більшості європейських країн сформувалися або, принаймні, почали активно формуватися нові політичні спільноти – нації, виникли або, принаймні, почали виникати, держави нового типу – національні держави. Драматична історія XX століття з двома світовими війнами, численними етнополітичними конфліктами, розпадами імперій, виникненням потворних расистських або етнократичних держав – свідчить про сильний і, часто, негативний вплив національного чинника на суспільне життя і історичний процес. Але вже в кінці XX століття виникає так званий «етнічний парадокс сучасності», коли разом з глобалізацією (і унаслідок її) виникають і множаться регіональні рухи, етнічні сепаратизми, що захищають етнічну, територіальну, регіональну ідентичності і що ставлять під питання існування Націй-Держав. У політико-соціологічному вимірі дану проблематику можна збудувати навколо осі нації – етноси – націоналізм – національні держави.

3.1. Нація і етнос: сенс і відмінність понять

В даний час в соціальних науках відсутнє загальноприйняте розуміння нації. Іншими словами, розбіжності між дослідниками в розумінні цього феномена стосуються не окремих деталей і нюансів, вони продиктовані принципово різними методологіями (і, на жаль, ціннісно-ідеологічними установками) аналізу та визначення.

Чи є нації природним утворенням, або ж штучно створеною конструкцією? Чи пов'язано їх існування з об'єктивними чинниками або, навпаки, між нацією і уявленням про неї можна ставити знак тотожності? Яке «природне наповнення» нації, тобто її атрибути – необхідні і обов'язкові властивості? Коли з'явилися нації – в найдавніші часи або ж на самому початку Нового часу? Врешті-решт, нація – це соціальна спільнота, або ж соціобіологічний організм, або ж універсальний політичний інструмент? Ці і подібні питання не є виключно питаннями теорії, вони тісно пов'язані з політичною практикою: відповіді на них або передують певним політичним діям, або обґрунтовують, виправдовують їх. Практика етнічних чисток, апартеїду, нацизму, етнократизму як, втім, і мультикультуралізму, етнотолерантності, політичного націоналізму явно має світоглядні і тісно пов'язані з ними теоретичні передумови.

Не зважаючи на велику дискусійність проблеми, можна виділити її ядро, з якого зростають практично всі спори. ***Це – взаємозв'язок між різними, але спорідненими поняттями нації і етносу, а також протилежне тлумачення природи етносу***, що спричиняє за собою і істотні відмінності в розумінні нації.

Основна відмінність нації від етносу полягає в її тісному зв'язку з державою, нація є політичною спільнотою, коли люди пов'язані з «своєю» державою відносинами громадянства і лояльності, а не етнічності. Етнос же за природою своєю існує без всякої «прив'язки» до держави і взагалі політики. З цієї точки зору, він – виключно соціальна спільнота, яку можна аналізувати, абстрагуючись від будь-яких політичних координат.

Проте зрозуміти, що таке етнос, непросто. У сучасній науці є щонайменше два теоретико-методологічних підходи щодо розуміння етнічності, розвиток яких, у свою чергу, впливає на уявлення про націю і націоналізм. Перший з них – примордиалізм. Хоча в західній науці він давно дискредитований, його положення добре співвідносяться не тільки з буденними уявленнями про нації і етноси, але і зі світоглядними постулатами політиків і інтелектуалів-патріотів країн Східної Європи, включаючи Україну. Дану парадигму можна описати за допомогою декількох тез:

1. Етнос є природною цілісністю (природна популяція, біосоціальний організм). В радикальних версіях, які «вигнані» з сучасної науки, але які відносно вільно циркулюють в політичному і суспільному дискурсі, це генетична цілісність, психологічна єдність, «кров». У респектабельніших концепціях акцент робиться на культурній, ментальній єдності. Проте суті це не міняє: у примордиалістській логіці культура виявляється лише евфемізмом генів і «крові» (напр., характерний вираз – «культурний код»).

2. Походження етносів прихильники даного підходу відносять до далекого минулого. Вся подальша історія етносу є одночасно і зміцненням, і розгортанням рис, що спочатку склалися (primordial – початковий, початковий), властивостей, традицій даного етносу. Таким чином, з одного боку, весь історичний шлях етносу фатально визначений його генетичним або культурним кодом, а з іншого боку, його сьогодення пояснюється з минулого. Історія етносу – не що інше як культурний (або генетичний) код, що відрізняє даний етнос від інших, що передається практично в незмінному вигляді від покоління до покоління .

3. Власне причини виникнення етносу тлумачаться примордиалістами по-різному. Теологічно, з прямим посиланням на Бога, або через вказівку на якусь «даність»: «ця сумісність крові, мовлення, звичаїв буде сама по собі має певний невимовний та інколи

нездоланний примусовий характер»[1]. Географічний детермінізм характерний для Л.М. Гумільова, що пояснював походження і властивості етносу дією природного ландшафту[2]. Біологічний детермінізм (П. ван ден Берг) припускає акцент на кровно-споріднених зв'язках (етнос – сім'я, що розрослася).

4. Етнічні зв'язки (тобто відносини усередині етнічної спільноти) тлумачаться сучасними примордиалістами як «прихильності». З одного боку, по відвертому визнанню П. ван ден Берга, вони є «розширеними ідіомами споріднення. Етнічні та расові відносини – поширені та ослаблені форми родинного відбору»[3], з іншої – такі відносини мають афективний, емоційно-чуттєвий характер.

Отже, етнос, з погляду примордиалістів, є природною спільнотою, властивості якої передаються в спадок на зразок генетичних, а людей в цій спільноті пов'язують відчуття спорідненості, «дані» природою почуття прихильності до своєї групи.

Протилежний підхід отримав назву конструктивізму (інструменталізму). Ця теоретична парадигма домінує в сучасних соціальних науках. Основні її тези виглядають так:

1. Етноси – виключно соціальні явища, різновиди соціальних спільнот. Будь-які несоціальні (біологічні, географічні, кліматичні тощо) передумови виникнення і розвитку етносів можуть розглядатися тільки як умови, але не більш того.

2. Етноси створюються, конструюються людьми під тиском тих або інших потреб і виконують роль знаряддя, інструменту для вирішення будь-яких практичних завдань. Це може бути потреба в самозахисті від агресивного соціального оточення, завдання підвищення рівня конкурентоспроможності, збереження привілейованого доступу до соціальних благ або ж, навпаки, спроба подолати дискримінацію.

3. Формування етносів відбувається в результаті взаємодій (спілкування, контактів, зіткнень) між людьми, соціальними об'єднаннями. У таких взаємодіях виявляються, категоризуються ті соціальні відмінності, які закріплюються у вигляді етнічних. Іншими словами, для виникнення і підтримки етнічності необхідне певне «зіткнення» людей для того, щоб вони могли усвідомити схожість і відмінності (культурні, антропологічні, мовні і таке інше) між собою. Причому ніякого фаталізму тут не немає: ці відмінності можуть бути «підняті» до рівня етнічних, а можуть бути оцінені як менш значущі (напр., як регіональні).

---

[1] Гірц К. Інтерпретація культур: Вибранні есе. – К.: Дух і Літера, 2001. – С. 304.

[2] Гумилев Л.Н. Этногенез и биосфера Земли. – Л.: Гидрометиздат, 1990.

[3] Цит. по Скворцов Н.Г. Проблема этничности в социальной антропологии. – СПб, Изд-во С.-Петерб. ун-та, 1997. – С. 116.

4. Найважливішу роль в конструюванні етносу грає етнічна ідентичність, тобто усвідомлене віднесення людьми себе до певної етнічної спільноти. Питання про те, до якої спільноти людина належить «об'єктивно» незначуще, бо воно не відповідає реальному стану речей. Значущим є інше – визначення людьми себе в термінах етнічності, тобто своєї приналежності до певного етносу. Русини існуватимуть доти, доки деяка кількість людей вважатиме себе русинами. Інша справа, що люди, ідентифікуючи себе із іншими, використовують різні маркери – «кров», віру, мову і тому подібне, що здаються об'єктивними.

Отже, з погляду конструктивістів, етнос – різновид соціальної спільноти; він виникає в ході взаємодій між людьми, формується під впливом різних потреб людей і під тиском з боку соціального оточення; він є соціальним інструментом для досягнення різних цілей.

Тут природним чином встає питання про ***атрибути*** етносу, тобто тих характеристиках, які дозволяють відрізнити етнічну спільність від будь-якої іншої (наприклад, регіональної) спільноти. У дусі конструктивізму можна сказати, що це і є ті конструкції, які людьми створюються і з яких, врешті решт, остаточно формується етнос.

Однією з найбільш вдалих спроб виділити атрибути етносу можна вважати позицію відомого англійського історика і соціолога Е.Сміта. Він виділяє шість атрибутів етнічної спільноти[1]:

1) самоназва спільноти (етнонім);

2) міф про спільних предків, завдяки якому етнос набуває історію, що йде в нескінченну старовину, уявлення про єдність минулих, нинішніх і майбутніх поколінь;

3) загальна історична пам'ять як елемент самосвідомості етносу;

4) один або декілька диференціюючих елементів спільної культури. Таку роль може виконувати мова, релігія, але зовсім не обов'язково саме ці елементи;

5) зв'язок з конкретним «рідним краєм», – реальним або уявним;

6) відчуття солідарності у значної частини етносу.

Отже, поняття етносу належить до соціокультурної площини, а поняття нації – перш за все, але не виключно – до політичної. І, до речі, «ситуація термінологічного хаосу» (В.С. Малахов), з якою стикається і в якій живе будь-який дослідник націй і націоналізмів, в значній мірі обумовлена цією обставиною. Етнос і нація, безперечно, статусні категорії в очах людей, включаючи політиків і вчених. Претензії на статус нації – це одночасно претензії на доступ до різного роду ресурсів, включаючи державність. Ідея нації

[1] Сміт Е. Національна ідентичність. – К., 1994. – С. 30.

(національної лояльності, патріотизму) в епоху Модерну стала одним з найсильніших і ефективніших інструментів колективної мобілізації, за використання якого йде постійна політична боротьба.

Хоча серед фахівців немає єдиного розуміння нації, можна виділити дві традиції в тлумаченні цього явища. Значною мірою умовно їх називають західноєвропейською (західною) і східноєвропейською (східною). Ці традиції фіксуються і в наукових роботах, і в суспільно-політичному (особливо офіційному) дискурсі.

Західноєвропейська традиція, найяскравіше представлена у французькій, англійській, американській літературі, бачить в нації перш за все політичне співтовариство і співвідносить його з державою. З одного боку, це просто сукупність громадян, що народилися або проживають на території даної країни, з іншого – це все-таки соціальна спільнота, бо громадяни об'єднані, відчувають себе єдиним цілим завдяки лояльності «своїй» державі і своєму «політичному тілу» – нації, ідентифікують себе з ним. Таке розуміння здається вельми абстрактним, особливо на тлі живої практики. Проте, йдеться поки тільки про засадничий принцип. Щоб його затвердити у якості реальнодіючого, щоб додати цій абстрактній конструкції живі, привабливі, відчутні риси, щоб, врешті-решт, сформувати і виховати ці прихильності і лояльності «уявному співтовариству» (В.Андерсон), треба багато що винайти. Так, створюється «спільна історична пам'ять», формується пантеон національних героїв, що персоніфікують сконструйовану «національну історію», а остання стає основою шкільної освіти і виховання. Створюється літературна (нормативна) мова, вводяться національні традиції і звичаї, формується дійсно спільна культура. Зрозуміло, що в цій справі створення нації як матеріал для конструювання, так і його загальний план простіше і найприродніше запозичити з етнічної культури.

Проте, це не веде до етнізації нації: базовий принцип взаємозв'язку між нацією і національною державою зберігається. Це настільки вірно, що в соціологічній літературі таку версію нації позначають терміном Нація-Держава. На цю версію «працюють» і численні емпіричні дані, що свідчать про поліетнічний характер націй, Націй-Держав. Наприклад, за підрахунками американського політолога У. Коннора лише 9,1% від загального числа Націй-Держав мають більш менш етнічно однорідне населення, останні – поліетнічні[1].

«Східна» версія поняття нації активно розроблялася і дотепер домінує в Германії, а також в центрально- і східноєвропейських країнах. Її відрізняє тісне зближення нації і етносу. Якщо в західній версії нації створюються разом з національною державою, то в

[1] Малахов В.С. Национализм как политическая идеология. – М.: КДУ, 2005. – С. 21.

східній традиції, навпаки, виникнення нації передує появі такої держави, тобто можливе існування нації і безвідносно до держави. Такий підхід дозволяє відірвати націю від історичного контексту, нескінченно «удавнити» її походження, а саму її звеличити і сакралізувати. «Нація як спільнота людей, що виникла історично, істотно відрізняється від всіх інших, теж історично виниклих груп і спільнот тим, що вона найбільш стійка, внутрішньо спаяна, постійно розвивається на своїй власній основі. Тільки нація сторіччями дбайливо несе, зберігає етнічні риси і властивості як свою першооснову, які своїм корінням йдуть ще далі в глиб історії. У деяких національних спільнот вони налічують тисячі і більш років»[1], – пише сучасний російський автор. Очевидно, що відмінними рисами нації стають вже не державність, а ті властивості, які відносяться до етносу: мова, походження, місце мешкання, релігія, культура тощо. Нація – це культурна єдність, але вона прагне до власної державності.

Природно, це принципово інше розуміння нації, яке «натуралізує» її в приховано або відкрито примордиалістському дусі. Поява «національної» держави при такій логіці легко може обернутися перемогою етнократизму (яскравими прикладами є сучасні Естонія, Латвія, Литва, Узбекистан, Туркменія, Киргизія і навіть Казахстан). Конструювання нації тут зводиться до експансії певної етнічності за рахунок придушення або витіснення інших етнічностей, що супроводжується драматичними етнонаціональними конфліктами в поліетнічних країнах.

Підведемо короткий, але необхідний підсумок. При всій схожості таких явищ, як нація і етнос (схожості, навмисно або ненавмисно посиленої суспільно-політичним дискурсом), вони принципово відрізняються одне від одного. Якщо етноси – це форма соціокультурної самоорганізації людей, то нація – політичне співтовариство, форма політичної самоорганізації. Якщо етноси репрезентують себе через широкий спектр культурних маркерів, пізнаючи себе в них, то нація є політичним «тілом», народом, що носить корону суверена, що має свою (у демократичному сенсі слова) державу, отже, владу над певною територією в певних межах. І тут парадоксальним чином актуалізується схожість між нацією і етносом. Щоб сконструювати націю, надати цій абстрактній конструкції природного вигляду колективної солідарності, еліти активно формують її культурне «оснащення», практично завжди безсоромно запозичуючи з культури етнічної її елементи (традиції, обряди, героїв, символіку, віру, мову і тому подібне), зводячи в ранг національних (універсальних) специфічно етнічні традиції.

---

[1] Мнацаканян М.О. Нации и национализм. – И.: ЮНИТИ-ДАНА, 2004. – С. 87.

І тут ми підходимо до проблематики націоналізму. Як відбувається цей перехід від донаціональних співтовариств до національних, від династичних держав (по суті справи – королівств) до національних держав? Чим він обумовлений? Всі ці і багато інших питань резюмуються в політико-соціологічній теорії в проблематиці націоналізму.

3.2. Націоналізм як рух: сучасні теорії націоналізму

Унаслідок надзвичайної різноманітності етнонаціональних процесів в сучасному світі поняття націоналізму не має і не може мати єдиного і загальноприйнятого змісту; останнє швидше залежить від контексту, в якому термін вживається. У буденному житті і політичній практиці націоналізм – збірне поняття, здатне позначити все, – від ксенофобії до патріотизму. У сучасній науці поняття націоналізму використовується в ціннісно-нейтральному сенсі.

Класичний націоналізм – це націоналізм XVIII-XIX ст., серйозне наукове осмислення якого почалося, порівняно пізно, в середині XX століття. Націоналізм тут розуміється не як окремий політичний рух або етнічний рух з політичними цілями, а як історичний перехід до нового суспільного устрою, який має свої політичні, економічні, ідеологічні і інші параметри. Вивчення націоналізму в такому ключі не могло не породити цілу низку значущих теорій, з яких ми зупинимося на концепціях К. Дойча, Е. Геллнера і Б. Андерсона.

Основні ідеї концепції Карла Дойча можуть здаватися зараз тривіальними, але це тому, що його теорія, сформульована на початку 1950-х років, міцно засвоєна багатьма дослідниками, навіть тими, хто ставиться до неї критично. Положення цієї концепції на ділі не такі вже безперечні, за минулі роки накопичений солідний багаж як теоретичних заперечень, так і емпіричних даних, що суперечать їй, але теорія Дойча стала гарним фундаментом для подальших досліджень.

Відмінна риса концепції націоналізму К. Дойча – спроба пов’язати соціальні і економічні чинники, з одного боку, і становлення нації, з іншою. Націй не існувало (і не існує) в традиційних аграрних суспільствах. Але процес їх перетворення в сучасні індустріальні суспільства – ***модернізація*** – одночасно означає і формування досконалої нової соціальної спільноти, нації.

Логіка К. Дойча виглядає приблизно так. Модернізація означає індустріалізацію, урбанізацію, перетворення міського населення на домінуюче, розповсюдження масової освіти, розвиток сучасних засобів зв’язку і транспорту, що активно розвивають капіталістичний ринок. Модернізація супроводжується ***соціальною мобілізацією***, тобто залученням широких верств населення до всіх цих процесів.

В результаті всього цього в рамках держави виникає щільна система комунікації, що об'єднує різних індивідів в єдине ціле. Власне, цей чинник комунікації і є в концепції націоналізму ключовим (сам К. Дойч називає її «теорією комунікації»).

Доки немає розвиненого ринку з його численними трансакціями, що покриває територію країни, мережі залізниць, швидкого і добре налаштованого поштового сполучення, щоденної циркуляції газет, масового переміщення і інформації, і людей, доти нація виникнути не може, не може виникнути ні національна самосвідомість, ні національна лояльність. Жителі того або іншого села мають смутне уявлення про те, що відбувається в сусідніх провінціях, варяться у власному соку. Їх свідомість і світогляд залишаються партикулярними.

Система комунікації ламає регіональні і станові бар'єри, стирає етнічні відмінності, сприяючи ***уніфікації*** суспільства. Саме це, на думку К. Дойча, створює націю як універсальне співтовариство в протилежність партикулярним (етнічним, регіональним) спільнотам. Формула from tribe to nation (від племені до нації) виражає ідею прогресу через експансію і домінування стандартизації і уніфікації. З прогресом модернізації культурні (мовні, релігійні, регіональні) меншини втрачатимуть свою відмінність від більшості, тобто ***асимілюватимуться***. Будівництво нації, яке здійснює сучасна держава, означає не що інше, як поступове включення культурно відмінних груп в єдиний соціокультурний простір.

Таким чином, з погляду К. Дойча, нація є горизонтальною спільнотою (на відміну від доіндустриальної ієрархії) в межах певної держави, існування якої підтримується розгалуженою і ефективною системою комунікацій. Єдність – атрибут нації, але досягається вона через придушення партикулярних лояльностей, тобто через стандартизацію і уніфікацію.

Критика концепції К. Дойча може бути самою різноплановою[1]. Найбільший докір, мабуть, пов'язаний з лінійною логікою передзаданості, що пронизує його міркування. Далеко не завжди в ході будівництва нації відбувається таке тріумфальне подолання етнічних відмінностей, навряд чи є такий жорсткий зв'язок між інтенсивністю комунікації і появою націоналізму, зростанням національної солідарності. Але головне – практика останніх десятиліть показала, що навіть ті європейські нації, які, як здається, вже склалися до кінця XIX століття, залишаються поліетнічними, а ті етнічні спільноти, що входять в їх склад

[1] Коротеева В. Теории национализма в зарубежных социальных науках. – М.: РГГУ, 1999. – С. 28.

досі володіють таким потенціалом, що спроможні ініціювати впливові сепаратистські або регіональні рухи.

Концепція британського дослідника Е. Геллнера була популярною в нашій країні в 1990-і роки. Як і багато інших фахівців, він пов'язує появу націоналізму з індустріальним, а не аграрним суспільством, але ці суспільства він розуміє, найшвидше, в ідеально-типовому сенсі. Стрижньова ж ідея Геллнера полягає в тому, що націоналізм представляє собою прагнення «з'єднати» культуру і політику. Принципова відмінність індустріальної епохи від доіндустріальної полягає в тому, що єдність культури стає тут основою формування політичних одиниць.

Чому культура? Тому що в сучасному суспільстві «людська праця стала по своєму характеру семантичною. Його невід'ємною частиною є безособова, вільна від контексту масова комунікація. Це можливо лише в тому випадку, якщо всі люди, включені в цей світовий процес, слідують одним і тим же правилам формування і декодування повідомлень. Іншими словами, вони повинні належати до однієї культури, причому культура ця неминуче є високою, бо відповідні здібності можуть бути освоєні лише в процесі формальної освіти. З цього виходить, що суспільство в цілому, якщо воно взагалі почне функціонувати, повинно бути пронизано єдиною стандартизованою високою культурою. Таке суспільство не зможе вже терпіти дикого зростання різноманітних субкультур, зв'язаних кожна своїм контекстом і розділених відчутними бар'єрами взаємонепорозуміння»[1].

Отже, індустріальне суспільство вимагає «єдиної стандартизованої високої культури», і Геллнер достатньо детально розбирає причини появи цього імперативу. Цей імператив «зрештою виступає на поверхню у формі націоналізму»[2] і породжує новий тип держави. Тільки держава, на думку Геллнера, здатна забезпечити, з одного боку, розповсюдження такої стандартизованої культури за допомогою гігантської системи освіти, з іншого – її захищати, підтримувати. «Це стає одним з головних завдань держави. Суспільство необхідно гомогенізувати, і керувати цією операцією можуть тільки центральні власті»[3].

Таким чином, ключовий принцип «одна культура – одна держава; одна держава – одна культура»[4], а практика націоналізму полягає в прагненні привести у відповідність державно-політичні і національно-культурні кордони.

---

[1] Геллнер Э. Пришествие национализма. Мифы нации и класса // Нации и национализм / Б. Андерсон, О. Бауэр, М. Хрох и др.: Пер. с англ. и нем. – М.: Праксис, 2002. – С. 157.

[2] Там само. – С. 153.

[3] Там само. – С. 159.

[4] Там само. – С. 160.

Цю досить абстрактну схему (яка, проте, на думку фахівців, володіє аналітичною цінністю), Е. Геллнер намагається розвинути за допомогою виділення історичних стадій, або «часових поясів» Європи. Проте, не дивлячись на насиченість міркувань автора історичним матеріалом, багато критиків дорікали йому в ігноруванні історичного контексту, схематичності. Так, Геллнер практично не розглядає неєвропейський досвід націоналізму, його концепція неспроможна пояснити існування націоналістичних рухів в неіндустріальних країнах.

Яскравим прикладом конструктивістської і постмодерністської логіки є концепція Бенедикта Андерсона. Позиція дослідника максимально ясно виражена вже в назві його роботи – «Уявні спільноти». Нації конструюються, уявляються людьми. Автор пише, що нація – «це уявлене політичне співтовариство, і уявляється воно як щось неминуче обмежене, але в той же час суверенне.

Воно ***уявлене***, оскільки члени навіть найменшої нації ніколи не знатимуть більшості своїх братів-по-нації, не зустрічатимуться з ними або навіть не почують про них, тоді як в розумах кожного з них живе образ їх спільності»[1].

Таким чином, нація – порівняно нова по історичних мірках людська спільнота. Вона прийшла на зміну наднаціональним та культурним об'єднанням, які були засновані на релігійному і династичному принципах. І головне, чому присвячена робота Андерсона, це з'ясування тих чинників, завдяки яким нації з'явилися.

Основними чинниками, які досліджує автор, є «друкарський капіталізм», падіння значення латині, розповсюдження місцевих мов, їх стандартизація, падіння впливу релігії.

«Друкарський капіталізм» – це перехід від рукописного виготовлення книг до книгодрукування, завдяки чому стало можливим масове розповсюдження книг. Прагнення розширити круг читачів примушувало книговидавців переорієнтовуватися з латині на місцеві мови. Окрім розширення кола публіки, це вело і до стандартизації мов. «Ці друкарські мови… створювали уніфіковані поля обміну і комунікації... Люди, що говорили на колосальній безлічі французьких, англійський або іспанських мов, яким могло здаватися важко або навіть неможливо зрозуміти один одного в розмові, знайшли можливість розуміти один одного через друк і газету. У цьому процесі вони поступово почали усвідомлювати присутність сотень тисяч або навіть мільйонів людей в їх особливому мовному полі, але

[1] Андерсон Б. Воображаемые сообщества. Размышления об истоках и распространении национализма. – М.: Канон-Пресс-Ц, Кучково поле, 2001. – С. 30-31.

одночасно і те, що тільки ці сотні тисяч або мільйони до нього належали»[1]. Так відбувається формування того щільного поля комунікації, на значення якого звернув увагу ще К. Дойч.

Але, мабуть, головне, що цікавить Андерсона у феномені нації і націоналізму, це їх спроможність викликати могутні, захоплюючі відчуття, аналогічні релігійним. Для автора ця здатність резюмується в питанні: «чому люди готові віддати життя за ці винаходи»[2] (уявні спільноти, нації). Відповідь на це питання Андерсон шукає в аналізі мови: у будь-якій мові міститься «лексика спорідненості», «лексика рідного дому», мови пов'язують сьогодення з минулим, з предками. Іншими словами, нація уявляє себе через мову[3]. Але мова транслює, з погляду автора, ті прихильності, які зазвичай називають примордіальними. Він пише: «у всім, що «дано від природи», завжди є щось, що не обирається. Тим самим національність уподібнюється кольору шкіри, статі, родоводу або епосі, в яку довелося народитися, тобто всьому тому, що не дано змінити. І в таких «природних узах» людина відчуває те, що можна було б назвати «красою gemeinschaft»[4]. Інакше кажучи, саме тому, що ці узи не вибирають, вони і оточені ореолом безкорисливої відданості»[5]..

Отже, виникає парадокс, який в рамках книги Б. Андерсона так і не розв'язаний: відкрито постулювавши ідею конструювання нації, автор, проте, національні прихильності пояснює цілком в примордиалістському, або ессенціоналістському дусі[6] – такі прихильності людям «дані», вони виражені в лексиці мови, а за допомогою мови уявляється нація[7].

Хоча сам Б. Андерсон заперечує спадкоємність між релігією і націоналізмом, на ділі націоналізм в його трактуванні є свого роду релігією сучасного суспільства, що обіцяє людині безсмертя у вічному існуванні нації, що викликає відчуття, аналогічні релігійним.

---

[1] Андерсон Б. Воображаемые сообщества. Размышления об истоках и распространении национализма. – М.: Канон-Пресс-Ц, Кучково поле, 2001. – С. 67.

[2] Там само. – С. 160.

[3] Там само. – С. 164.

[4] Спільноти (*нім.*).

[5] Андерсон Б. Воображаемые сообщества. – С. 161.

[6] Ессенционалізм — ментальна установка, уявлення про незмінну суть речей, існуванні соціальних феноменів самих по собі, як «даність».

[7] Развёрнутую критику этого аспекта концепции Б. Андерсона см.: Балакришнан Г. Национальное воображение // Нации и национализм / Б. Андерсон, О. Бауэр, М. Хрох и др.: Пер. с англ. и нем. – М.: Праксис, 2002. – С. 264-282.

Цікавим і цінним представляється історична типологія націоналізмів, які британський вчений детально описує в своїй книзі, а також використовує для аналізу сучасних національних рухів[1].

Історично першою формою націоналізму Б. Андерсон вважає «***креольський***», колоніальний, розглядаючи його на матеріалі Латинської Америки кінця XVIII – початку XX ст. Його суб'єктом були місцеві політичні еліти. До націоналізму їх підштовхувало власне подвійне положення. З одного боку, їх статус у владній структурі метрополії був низьким, з іншого боку, в етнічному і культурному відношенні вони відрізнялися від аборигенів. Вихід з цього положення був знайдений в першу чергу політичний – боротьба за незалежність. В ході цієї боротьби вищі класи колоній зближуються з нижчими, свідомо будують, конструюють національну спільність. Так виникають американці (США), мексиканці (Мексика), чилійці, перуанці і тому подібні. В рамках такого націоналізму велику роль грає «друкарський капіталізм» у вигляді місцевих провінційних («національних») газет.

Другий тип націоналізму Б. Андерсон називає «***лінгвістичним***». Він характерний для більшості країн Центральної і Східної Європи, включаючи Україну. Суб'єктом лінгвістичного націоналізму була буржуазія, середній клас, інтелігенція. Логіка цього націоналізму в спрощеній формі така: культурний проект нації («національна культура») – рух «національного відродження або пробудження» – політичні вимоги державності (Б. Андерсон не приділяє цьому аспекту особливої уваги).

У основі націоналізму цього типу лежить переконання в тому, що суть нації міститься в унікальній своєрідності її мови (мови народу) і культури. Хоча для ідеологів лінгвістичного націоналізму було характерне примордиалістське уявлення про народ, головними інструментами конструювання нації стали мова і культура в цілому. Розглядаючи мову одночасно як квінтесенцію національного «духу», національного характеру тощо, і як ефективний засіб об'єднання, консолідації, ідеологи націоналізму робили неординарні спроби кодифікування мови, перетворення її в письмову, літературну, стандартну. Створення словників, граматик, підготовка численної літератури на цій мові, впровадження освіти на рідній мові, інші заходи популяризації і просвіти, природно, здійснювалися не у вакуумі. Антагоністами цього процесу могли бути, з одного боку, діалекти і їх носії, з іншого боку, «великі» мови, зокрема імперські мови. Природно, на думку Б. Андерсона, без «друкарського капіталізму» такий націоналізм неможливий.

---

[1] Див. напр.: Андерсон Б. Западный национализм и восточный национализм: есть ли между ними разница? // Русский журнал. 19.12.2001. – http://old.russ.ru/politics/20011219-and.html.

Третій тип націоналізму – «***офіційний***». По суті справи, це націоналізм імперій. Як класичні приклади Андерсон досліджує поведінку політичних еліт Росії, Туреччини, Австро-Венгрії. «Ключем до визначення місця «офіційного націоналізму» – вольового з'єднання нації з династичною імперією – буде нагадування про те, що він з'явився *після* масових національних рухів, які з 20-х років XIX ст. множилися в Європі, і у відповідь на них»[1]. Імперії, як правило, космополітичні, і вони з байдужістю поглядають на культурну і лінгвістичну різноманітність своїх народів. Але лінгвістичні, або народні націонализми представляють для них небезпеку. Офіційний націоналізм, за словами Андерсона, «піратська» версія лінгвістичного. Тут саме держава (не національна, а імперія), «зверху», намагається «онаціоналити» суспільство, тобто гомогенізувати його за допомогою мовних, освітніх і інших культурних інструментів. Оскільки всяка імперія поліетнічна, то найбільш зручним засобом такої політики стає асиміляція у формі, наприклад, русифікації (улюблений термін Андерсона, який автор використовує як загальний). Державно-примусовий характер такої асиміляції не може не викликати протидії. До того ж така політика є свідомо порочною: імперія не може бути національною державою, спроба замінити імперську (ненаціональну і надетнічну) лояльність на національну позбавляє імперію легітимності, виправдання в очах населення.

Відрізняючись один від одного, концепції К. Дойча, Е. Геллнера, Б. Андерсона створюють багатоплановий, але визначений образ формування націй і національних держав. По-перше, націоналізм – політичний рух, який може набувати етнічні, лінгвістичні і інші риси, але у будь-якому випадку залишається політичним явищем. По-друге, власне політичною метою цих рухів є створення національних держав, тобто таких, які засновані на суверенітеті народу (хоч би формальному і символічному) в рамках певних територіальних (державних) меж. Націоналізм тому одночасно і засіб, і наслідок демократизації суспільства.

По-третє, націоналізм тісно пов'язаний з Модерном, оскільки може з'явитися тільки в певному економічному контексті: економічні процеси можуть бути або умовами, в яких націоналізм може виникнути, або причиною, що детермінує його виникнення. Декілька спрощуючи, можна сказати, що націоналізм є і слідство, і частина процесу модернізації суспільства.

По-четверте, процес формування націй під впливом класичного націоналізму тісно пов'язаний з гомогенізацією населення, подолання культурної (етнічної, регіональної, станової, класової і тому подібне) різноманітності. Нація як єдине ціле може існувати тільки

[1] Андерсон Б. Воображаемые сообщества. – С. 108.

як однорідна спільнота. Якщо в політичному відношенні це незаперечно, то прагнення до культурної і етнічної однорідності, як показує практика XX століття, народжує численні конфлікти і ставить під сумнів саме існування націй.

3.3. Проблеми національної політики

Під національною політикою ми розуміємо цілеспрямовану діяльність держави і інших політичних акторів, пов'язану з вирішенням проблем, які суспільство ідентифікує як етнонаціональні. Спектр таких питань, природно, може бути вельми широким оскільки, в першу чергу, він залежить від етнонаціональної «чутливості» конкретного суспільства. Є, проте, і типові, або поширені проблеми, деякі з яких ми розглянемо.

Стратегії національного будівництва. Засновування національної держави на основі суверенітету народу і в рамках певних меж ще не означає остаточного створення нації. Гомогенні нації формуються впродовж тривалого часу і цей процес – найголовніше – вимагає зацікавленої участі держави. Тут можливі декілька стратегій конструювання націй.

Перша пов'язана з моделлю громадянської (державної, територіальної) нації. У ній головний акцент робиться на тому факті, що нація є співтовариством громадян. Придбання індивідом громадянства означає, щонайменше формально, вступ до цього співтовариства. Хоча «батьківщиною» такого уявлення вважається Франція, в якнайповнішому вигляді ця модель реалізована в «іммігрантських» націях, перш за все – в американській (США). Проте, виявляється, що цього для формування нації «юридично опосередкованої солідарності громадян» (Ю. Хабермас) недостатньо. Необхідний додатковий політичний і, особливо, культурний сенс цієї солідарності для того, щоб громадяни почали бачити себе частками загального цілого. Іншими словами, необхідно формувати нову політичну (цивільну) культуру, яка могла б об'єднати різнорідних в соціокультурному і етнічному відношенні громадян. До цього підштовхує і той факт, що з моделлю громадянської нації практично завжди конкурують ті або інші варіанти етнонаціоналізму з його привабливою, а деколи і вельми наполегливою пропозицією звести етнокультуру в ранг національної. Отже, перша стратегія припускає конструювання культури, «винахід традицій», загальної «історичної пам'яті» тощо, розповсюдження їх за допомогою стандартизованої системи освіти при опорі на головну ідею – ідею нації як співтовариства громадян.

Друга стратегія породжена етнонаціоналізмом. Нація як культурне ціле вже існує, тепер вона знайшла свою політичну (державну) форму. Завдання національного будівництва може полягати тільки в розповсюдженні цієї культури, отже, в політиці асиміляції по відношенню до тих, хто не входить у етнічне ядро нації. При всій схожості цієї стратегії з

попередньою вона має одну принципову відмінність – опору на яскраво виражений етнічний компонент. Завдяки цьому етнічна культура маркірується як національна і, навпаки, національна як етнічна. Тому асиміляція завжди супроводжується і ексклюзією, виключенням в тому або іншому вигляді з нації «чужих» етнічних груп, меншин і тому подібне. У Германії, наприклад, мігранти німецького походження, зокрема нащадки німців, що емігрували з країни більше сторіччя тому, вважаються німцями і отримують громадянство практично автоматично. В той же час нащадки мігрантів з інших країн, навіть в третьому і четвертому поколінні, вважаються іноземцями.

Третю стратегію можна інтерпретувати як радикальний (в усіх відношеннях) варіант попередньої. Стратегія етнократизму означає прагнення певного етносу до панування у всіх сферах суспільства, в першу чергу, в політичній, витіснення з них всіх «чужаків», заохочення виїзду інородців за межі держави. Етнократизм будується не просто на ототожненні нації з етносом, а на примордиалістському розумінні етносу. Тут важлива не культура, тут першорядного значення набуває етнічне походження на основі кровної спорідненості. Наочним прикладом реалізації етнократичної стратегії є нинішні прибалтійські країни, особливо Естонія. Тут отримання громадянства для інородців настільки ускладнене, що до цих пір, за офіційними даними, близько 10% постійних мешканців країни його не мають, задовольняючись статусом негромадян.

Природно, що етнократизм не є навіть етнонаціоналізмом, це швидше імітаційний націоналізм. Можна тільки вірити, що рано чи пізно він перетвориться в конструктивну політику.

Імміграція і стратегії адаптації. Глобалізація супроводжується могутніми міграційними потоками, що не тільки міняє етнічний склад країн-реципієнтів, народжує численні етнокультурні конфлікти, але і кидає виклик самому існуванню нації і національної ідентичності. Нації повинні реагувати на них, перетворюватися, розвиватися і, по можливості, управляти цими процесами. З політико-соціологічної точки зору доцільно виділити домінуючі стратегії адаптації іммігрантів, які нації використовують в теперішній час.

Сегрегація, тобто політика примусового відділення етнічних груп від решти суспільства. Юридично закріпленої сегрегації в даний час, мабуть, не існує, але фактично вона зберігається, особливо, в країнах, де панує етнічне уявлення про націю. Вона виявляється у виникненні іммігрантських «гетто», етнічному розподілі праці, роздільному навчанні іммігрантів і «корінного населення», існуванні непереборних бар’єрів для іммігрантів, що претендують на посади в органах державної влади, і тому подібне. Мета

такої стратегії – не допустити асиміляції, зберегти етнічну і культурну цілісність і чистоту нації.

Асиміляція, тобто політика розчинення іммігрантів і їх співтовариств в населенні країни-реципієнта. У США така політика під назвою «англоконформізм» (американізація) отримала статус державної в кінці XIX – початку XX століття. Примусовий характер англоконформізму виразно виявляється в його цілях: іммігранти, що прибувають в країну, повинні відмовитися від своєї мови, способу життя, системи цінностей, прийняти англійську мову, англосакські норми, традиції і пристосуватися до існуючих інститутів і порядків. Проте така політика, навіть коли вона підкріплена могутніми заходами уряду (найчастіше в освітній сфері), має вельми обмежений успіх. У частини іммігрантів вона викликає різке неприйняття, оскільки вимагає відмови від етнічної ідентичності, пов'язаної з релігією, вірою, культурою, а у частини суспільства, особливо, яка розділяє примордиалістські уявлення про націю/етнос, вона також викликає відторгнення. Характерно, що навіть в США, цій «іммігрантській країні» політика англоконформізму, що продовжувалася майже три десятиліття, була визнана невдалою.

Модель «плавильного казана», популярну в США з 1920-х років аж до 1960-х, можна, але з великими обмовками, вважати різновидом асиміляційної стратегії. Це специфічно-американське явище, оскільки скільки-небудь успішною вона може бути в «іммігрантських країнах». Ідеальну її мету добре виклав видатний американський соціолог Р.Парк: «Кожне суспільство, кожна нація і кожна цивілізація є киплячим казаном і таким чином вносять внесок до злиття рас, внаслідок чого з неминучістю виникають нові раси і нові культури»[1]. Проте «перемелювання і поглинання, сплав і злиття» іммігрантів в «єдине ціле», тобто американську націю, на практиці здійснювалося за допомогою все тих же асиміляційних механізмів: шкільної освіти, міжетнічних шлюбів, розвитку засобів масової комунікації і тому подібне.

Мультікультуралізм. У теоретичному відношенні мультикультуралізм означає визнання культурного різноманіття тієї або іншої країни, пов'язаного з етнічною, мовною і релігійною неоднорідністю її населення. Зрозуміло, що таке уявлення б'є по традиційному уявленню про націю як про гомогенне співтовариство. В оптиці мультикультуралізму всі зусилля націоналізму (будь-якого його різновиду) позбавляються сенсу, бо визнання культурного плюралізму (терпимість до нього) є протилежністю вірі в культурну

[1] Цит. за: Чертина З.С. Плавильный котел? Парадигмы этнического развития в США. – М.: ИВИ РАН, 2000. – С. 72.

однорідність нації. Недаремно мультикультуралізм став предметом найзапеклішої ідеологічної полеміки.

Проте політика мультикультуралізму помірніша. У широкому сенсі слова вона є прагненням знайти такі організаційні форми і практики, які дозволяли б жити в умовах культурного різноманіття. Так, в Канаді мультикультуралізм спочатку означав офіційний білінгвізм – повне зрівнювання в публічній сфері прав англомовної більшості і франкомовної меншини. Французька мова стала офіційною (державною) на всій території країни. У Австрії з мультикультуралізмом пов'язана переорієнтація політики в галузі імміграції – відмова від переваги на користь «білих» (вихідців з європейських країн) при наймі на роботу трудових мігрантів[1].

У США метафора «плавильного казана» була замінена метафорою «салатниці»: компоненти салату можуть бути перемішані, але не утворюють однорідної маси. Це означає, що іммігранти вписуються в приймаюче співтовариство не тільки як індивіди, але і у вигляді груп. Відмови від групової ідентичності – релігійної, мовної, культурної – не вимагається. Більш того, держава надає певну допомогу в задоволенні пов'язаних з цим потреб.

Не дивлячись на всю привабливість мультикультуралізму, пов'язану з ідеєю терпимості, гуманізму, толерантності, ця стратегія залишається суперечливою і навіть двозначною як в теоретико-ідеологічному, так і в практичному плані. Чи є майбутнє за мультикультуралізмом – покаже час.

Отже, ключові проблеми національної держави пов'язані з ідеалістичністю однієї з головних вимог націоналізму – добитися гомогенності нації. Скажемо по-іншому: суперечність між вимогою культурної однорідності нації (що лежить в підставі легітимності національної держави) і реальним соціокультурним різноманіттям населення спонукає держави шукати різні способи вирішення цього протиріччя. Але універсальних і ефективних стратегій тут немає.

* * *

Нації і національні держави є стовпом епохи Модерна, суспільства Модерна або, по-іншому, рамками, що задають модернистську парадигму. З цього і логічно, і фактично витікає проблематизация цих явищ у наш час, яка однозначно оцінюється як вихід за межі цієї парадигми. Глобалізація привела до того, що національна держава перестала створювати загальний порядок взаємин. По дотепному зауваженню У. Бека, «політичні ідентичності і

[1] Малахов В.С. Национализм как политическая идеология. – М.: КДУ, 2005. – С. 256.

прихильності теж більше не підкоряються заповіді національної моногамії лояльності»[1]. Яку відповідь на цей виклик дасть людство, поки неясно.

Контрольні запитання та завдання

1. У чому полягає принципова відмінність нації від етносу?

2. Дайте аналіз основних положень примордиалістського підходу до розуміння етнічності.

3. У чому полягають основні ідеї конструктивізму?

4. Охарактеризуйте атрибути етносу як етнічної конструкти.

5. Спробуйте стисло резюмувати «західне» і «східне» розуміння нації. Яке з них ближче до поняття політичної нації?

6. Які чинники грають першорядну роль у формуванні націй, з погляду К. Дойча?

7. Охарактеризуйте концепцію нації і націоналізму Е. Геллнера.

8. Що таке «уявне співтовариство» в концепції Б. Андерсона?

9. Що саме, з погляду Б. Андерсона, породжує могутні національні почуття, чому люди готові віддати свої життя за нації?

10. Охарактеризуйте лінгвістичний націоналізм, використовуючи ілюстрації з історії України.

11. Порівняйте між собою креольський і офіційний націоналізми (за типологією Б. Андерсона).

12. Проаналізуйте стратегії національного будівництва. Які з них можуть бути названі «включаючим націоналізмом», а які націоналізмом, що «виключає»?

13. У. Бек справедливо писав, що «етнічна держава є деполітизованою державою: у ній виключено живе, публічне застосування національних цивільних прав і цивільних свобод». Яка стратегія національного будівництва породжує таку державу?

14. Поясніть, чому американізація (англоконформізм) є різновидом асиміляційної політики?

15. Чим модель «салатниці» відрізняється від моделі «плавильного казана»?

16. Що таке мультикультуралізм? Спробуйте охарактеризувати пов’язану з ним політику.

Основна рекомендована література

---

[1] Бек У. Власть и её оппоненты в эпоху глобализма. Новая всемирно-политическая экономия. – М.: Прогресс-Традиция, Издательский дом «Территория будущего», 2007. – С. 9.

1. Андерсен Б. Воображаемые сообщества: Размышления об истоках и распространении национализма. – М.: Канон-Прес-Ц, Кучково поле, 2001.

2. Балибар Э., Валлерстайн И. Раса, нация, класс: Двусмысленные идентичности. – М.: Логос-Альтера, Ecco Homo, 2003.

3. Геллнер Э. Нации и национализм. – М., 1991.

4. Калхун К. Национализм. – М.: Издательский дом «Территория будущего», 2006.

5. Коротеева В.В. Теории национализма в зарубежных социальных науках. – М., 1999.

6. Малахов В.С. Национализм как политическая идеология. – М.: КДУ, 2005.

7. Мясников О.Г. Концепция нации в дискурсе украинской элиты /Вісник МЕГІ, 2002. - № 9, 10.

8. Нации и национализм / Б. Андерсон, О. Бауэр, М. Хрох и др.: Пер. с англ. и нем. – М.: Праксис, 2002.

9. Сикевич З.В. Социология и психология национальных отношений. – СПб, 1999.

10. Смит Э.Д. Национализм и модернизм: Критический обзор современных теорий наций и национализма. – М., 2004.

11. Сміт Е. Національна ідентичність. – К., 1994.

12. Скворцов Н.Г. Проблема этничности в социальной антропологии. – СПб, 1996.

13. Тишков В.А. Этничность, национализм и государство в посткоммунистическом обществе. – М., 1997.

14. Хобсбаум Э. Нации и национализм после 1780 г. – СПб., 1998.

ГЛАВА 4. БЮРОКРАТІЯ В СИСТЕМІ СОЦІАЛЬНО-ПОЛІТИЧНИХ ВІДНОСИН

Термін «бюрократія» вже давно став універсальним і увійшов в мови різних народів. В повсякденному користуванні поняття «бюрократія» часто суміщається з розумінням бюрократизму в його негативному забарвленні. А саме – як потужної, але бездушної машини, яка створює нездоланні труднощі для звичайних громадян через механізми нескінченних циркулярів та інших не потрібних нікому, окрім самих бюрократів, формальностей. На тлі поєднання таких суперечливих якостей бюрократії як неефективність та загрозлива могутність, у громадській думці їй зазвичай приписуються найрізноманітніші пороки, гріхи та вади. (Особливо це актуально для пострадянського простору зі специфічною конфігурацією соціально-політичних відносин у кожній його складовій.)

В політичному середовищі ставлення до бюрократії також не є одностайним. Немає жодної політичної сили, яка б не критикувала бюрократію та не намагалася її переформатувати відповідно до своїх політичних задач. Представники правих політичних сил намагаються обмежити владу бюрократії заради вільного ринку; центристи хочуть реформувати її; ліві – замінити бюрократичну машину самоврядуванням. Але до цього часу не існувало ще жодної політичної сили, що могла б обійтися без бюрократії, яка демонструє вражаючу здатність протистояти всім зазіханням на свої права та інтереси. Зміняються партії влади та їх лідери, але незмінною лишається бюрократія. К. Маркс у роботі «Вісімнадцяте брюмера Луї Бонапарта» зазначив свої спостереження з політичної історії Франції: буржуазні революції не зруйнували бюрократичної державної машини, що виникла ще за доби абсолютистської монархії. «Всі перевороти удосконалювали цю машину замість того, щоб її зламати»[1] - писав він. Згодом таку властивість бюрократії (високу адаптативність та «живучість» за будь-яких політичних змін) Людвіг фон Мізес сформулював у своїй роботі «Бюрократія»: «Уряди приходять і уходять, а установи лишаються» [2].

Виключення бюрократії з загального контексту соціально-політичних відносин неможливе в принципі. Ускладнення суспільства (зокрема у розподілі та спеціалізації праці) незмінно призводить й до ускладнення організаційних взаємозв’язків у всіх його складових. Функції управління є одними з найважливіших в організаційному процесі. І чим далі ускладнюються суспільства, переходячи від більш простих соціально-економічних форм до

---

[1] К. Маркс, Ф. Энгельс. Восемнадцатое брюмера Луи Бонапарта // Сочинения. Изд. 2. Т.8. – М.: Гос. изд-во полит. лит-ры. – С. 115-217.

[2] Мизес Людвиг фон. Бюрократия. Запланированный хаос. Антикапиталистическая ментальность. – М.: «Каталаксия», 1993. – С. 27.

більш складних, чим більшою стає роль інформації та вузької спеціалізації в цих процесах, тим більш значущий, всеохоплюючий і навіть тотальний характер набуває менеджмент бюрократії. Тому на тлі «диктатури чиновника», яку пророкував Макс Вебер, всі політичні лідери самого різного масштабу подеколи виглядають лише «халіфами на час» поряд з вічною бюрократією, тією самою безликою «свитою», яка грає своїми «королями».

4.1. Що таке бюрократія? Визначення понять

Недоліки в усвідомленні сутності бюрократії існують не тільки в повсякденному розумінні людей, яким притаманна певна стеоритипізація, як зазначалося вище, і не тільки в середовищі політиків, яким вигідно формування стереотипів в громадській думці. Певна однобокість, звуженість тлумачення понять характерна і для деяких наук. Так, на рівні державного управління і в правових науках під бюрократією розуміється апарат управління державної влади на противагу управлінню в приватних організаціях. При цьому у різних країнах та різних політичних системах є своє розуміння бюрократії. У Великій Британії до бюрократії відносять працівників державних закладів, яких вважають «службовцями корони». У Франції використовується термін «founctionnaire», який походить від прийнятого там визначення систем державних закладів «founction publique». В Росії поширене поняття «чиновництво».

В політичній економії бюрократія визначена як неринкова організація, що фінансується за рахунок субсидій, на відзнаку від організацій, що фінансуються за рахунок продажу своєї продукції на ринку. В політології під бюрократією розуміється специфічна форма політичних й ідеологічних організацій і відносин в суспільстві, в яких центри виконавчої влади практично незалежні від більшості їх членів, або ієрархічно організовану систему управління державою з допомогою особливого апарату, наділеному специфічними функціями і привілеями. При цьому визначається ланка понять «управління політичне – політичний апарат – бюрократія», що є достатньо обмеженим для розуміння бюрократії і як складової соціальної структури, і як соціокультурного феномену. У політичній психології під бюрократією розуміється влада уповноважених над неуповноваженими.

В соціології під бюрократією розуміється особливий тип організації – система не стільки державного, скільки адміністративного управління: в цьому сенсі бюрократія притаманна не тільки демократичним та авторитарним державам, а також бізнес-корпораціям, профспілкам, політичним партіям тощо. При цьому у соціологів при визначенні бюрократії в словниках та підручниках головним стандартом часто фігурує теорія М. Вебера, (поза увагою необґрунтовано залишаються погляди критиків «раціональної бюрократії»,

теорія К. Маркса, теоретичні здобутки М. Острогорського, Р. Мертона, М. Крозьє, представників теорії еліт та ін.). Для соціологічного розуміння бюрократії надзвичайно важливим є подвійний характер цього феномену. Вона є ключовою ланкою політичного процесу, де бюрократи одночасно є і механіками, і складовими елементами політичної машини, механіцизм якої «розбавлений» людським фактором з усім комплексом характеристик, притаманних тому чи іншому соціокультурному середовищу. Бюрократія є не тільки соціоструктурним, а й соціокультурним феноменом.

Еволюція бюрократії. Коротка довідка

Бюрократія почала розвиватися вже у протидержавних утвореннях, де відбувалася професіоналізація керування. Бюрократизація керування була однієї з помітних рис Древнього Єгипту й Римської імперії. Яскравим прикладом бюрократичної влади в добуржуазних суспільствах вважається імператорський Китай, де існувала екзаменаційна система відбору кандидатів на посаду чиновників, багатоланкова ієрархія чиновників різних рангів і величезна влада урядовців-бюрократів над підданими.

Хоча в епоху буржуазних революцій бюрократизм і намагалися неодноразово знищити, побудувати систему керування без її професіоналізації, звичайно це виявлялося неможливим. Тому дотепер бюрократичні структури не тільки зберігаються, але навіть підсилюються через ускладнення процесів керування. Прикладами бюрократії є організація керування в уряді, збройних силах, корпораціях, лікарнях, судах, школах тощо.

У сучасну епоху прийнято говорити про бюрократії «східного» і «європейського» типів.

1) Бюрократія східного типу вбудована в систему державного керування і є її невід'ємною частиною. За допомогою бюрократії уряд отримує можливість контролювати всі сторони життя суспільства й поступово ставить себе над суспільством. Держава стає набагато сильніше суспільства, формується бюрократичне панування (влада-власність). Вебер назвав цей тип бюрократії *патримоніальною*.
2) Європейська бюрократія хоча й пов'язана з урядом, але не є його суттю. Із самого початку свого розвитку в капіталістичну добу уряди в країнах західноєвропейської цивілізації перебували під контролем суспільства або певних його прошарків (наприклад, буржуазії), і цей контроль стримує формування сильних бюрократичних систем.

Незважаючи на чималу історію бюрократії, термін «бюрократія» (від фр. bureau – бюро, канцелярія та грецьк. κράτος – влада) з'явився відносно недавно. В 1745 р. він був вперше використаний французьким економістом Вінсентом де Гурне. Проте у наукове, а згодом і загально-повсякденне користування цей термін увійшов завдяки Максу Веберу.

Наукове осмислення бюрократії в XIX ст. здійснювалося і до Вебера. Французький мислитель Алексіс де Токвіль у книзі «Демократія в Америці» (1840 р.) висловлював стурбованість втручанням бюрократизованих урядів у громадське життя, намагаючись регламентувати життя суспільства. Обмеження бюрократії він убачав у представницькій владі та громадських об'єднаннях, непідконтрольних центральній владі. Економіст Джон Стюарт Мілль в своїй класичній роботі «Роздуми про представницьке правління» (1861 р.)

розглядав бюрократію як єдину серйозну альтернативу представницькій системі і дав оцінку переваг та недоліків обох з них.

Головна роль у науковому осмисленні бюрократії і як соціо-культурного феномену, і як складової соціально-політичної структури належить німецьким філософам та соціологам. Георг Гегель у «Філософії права» (1821 р.) висловив думку, що чиновники відображають природу держави, як втілення інтересу загального цілого. Бюрократія характеризується ним як опора держави та головна частина суспільства, де зосереджені державницька свідомість, освіченість та професіоналізм. Його позиція була критично переглянута німецьким філософом, економістом і соціологом Карлом Марксом в його роботі «До критики гегелівської філософії права» (1844 р.). Він убачав причину виникнення держави та, відповідно, бюрократії (як її виконавчого апарату) у сфері матеріальних інтересів. Характер управління, створений приватною власністю, надає бюрократії права приватної власності на державу: «Бюрократія саму себе вважає кінцевою метою держави, … а справжня мета держави уявляється бюрократії протидержавною метою»[1]. В соціально-політичній структурі Маркс розумів бюрократію як ланку між державою та суспільством, однак при цьому вважав, що чиновництво не є безпристрасним посередником між ними, а виконує волю панівного класу. Ним підкреслювалася класова роль державного апарату як механізму, через який буржуазія проводить свої інтереси, а капіталістична система зміцнює себе. В цілому в концепції бюрократії Маркса були сформульовані вперше такі положення: 1) виокремлення бюрократії як специфічної організаційної форми, сутність якої проявляється у відділенні центрів виконавчої влади від волі більшої частини цієї організації або її соціальної бази (в цьому Маркс став предтечею «залізного закону олігархії», який Р. Міхельс сформулював у 1911 р.); 2) підпорядкування змісту цієї організації її формі; 3) підпорядкування правил, цінностей й норм існування організації цілям збереження такої організації.

Теорія раціональної бюрократії Макса Вебера включила в себе деякі теоретичні конструкти, сформульовані Гегелем і Марксом. Вебер розділяв політиків на дві головні категорії: на «політиків за покликанням» і професійних політиків. Перша категорія характеризується тим, що політики, що живуть «для політики», мають матеріальні засоби політичного керування. Вебер вважав їх не класом, а станом, і доводив, що їхня перевага характерна для більш ранніх етапів історії людства. Паралельно розвитку капіталістичного підприємства відбувалося відокремлення штабу керування від матеріальних засобів

[1] К. Маркс, Ф. Энгельс. К критике гегелевской философии права // Сочинения. Изд. 2. Т.1. – М.: Гос. изд-во полит. лит-ры. – С. 219-368.

«політичної машини» (і, насамперед, примусових засобів), які концентрувалися в єдиній вищій інстанції. Це сформувало верству професійних політиків, які живуть «за рахунок» політики. Головна різниця між цими двома типами політиків, по Веберу, полягає в їхньому ставленні до влади. Політики «за покликанням», які живуть «для політики», хочуть мати владу заради престижу, що вона надає. Професійним політикам, які живуть «за рахунок політики», влада потрібна як засоби, підпорядковані іншим цілям.

Важливим внеском у розвиток дослідження влади є розподіл Вебером політиків на власне політичний і бюрократичний (адміністративний) сегменти. Він окреслив риси, характерні для кожного із цих сегментів. Стихія політика – боротьба, іноді навіть руйнування основ попереднього ладу, прийняття якої-небудь зі сторін або протистояння з нею. Політик повинен переборювати власне честолюбство, марнославство, що «веде до насолоди владою як такою, без змістовної мети», вожді, крім цього, повинні мати такі риси, як авторитет (іноді він ґрунтується на видатних, неабияких якостях), уміння з'єднати етику переконання й етику відповідальності, а також можливість підкорити політичну «машину» (під останньою, власно, і розуміється бюрократія).

Вебер вважав за доцільне відокремлення чиновників, бюрократів від сфери політики, оскільки ця група володіє специфічними вміннями. Завдяки їм, бюрократія повинна відігравати роль незаангажованого експерта й «керувати безпристрасно». Відповідальність чиновника відрізняється від відповідальності політика в тім, що він повинен технічно виконати наказ вищої інстанції, навіть якщо цей наказ буде помилковим з його погляду. Вебер неодноразово підкреслював велике значення для Німеччини добре дисциплінованого штату бюрократів, а також відзначав, що успіх вождя багато в чому залежить від функціонування підвладного йому апарата. Як приклад приводиться фігура «тіньового» бюрократа американських партій – боса, для якого не існує принципів, крім одержання голосів для партії й патронажу над посадами. Причому це не якесь відхилення, а повністю нормальна функція бюрократа, що «пристосувався до середнього рівня наявної етики політичної дії».

Вебер відзначав таку соціально-психологічну рису, характерну для бюрократичного сегмента владної еліти, як високий рівень адаптації, уміння чиновників швидко пристосуватися до особистості вождя під впливом його демагогічних якостей (таку соціально психологічну особливість «правлячого класу» відзначав й Гаетано Моска). Вебером були обкреслені й негативні сторони цієї якості. В інтересах дисципліни й ефективності роботи на вождя проводиться духовна «пролетаризація» апарата, через що бюрократія має тенденцію до швидкої деградації в прошарок власників «теплих місць».

Отже за Вебером, визначною рисою бюрократії є її раціональність: вона є породженням точних, передбачуваних й, головне, ефективних засобів організації суспільної діяльності. Її розвиток є незворотнім, оскільки форми бюрократичної організації знаходять свій прояв у самому суспільстві. Разом з цим Вебер розумів подвійний характер природи бюрократії. За організаційну ефективність суспільству доводиться платити зменшенням участі рядових громадян у прийнятті рішень. Бюрократія в умовах XX – XXI ст. завжди створювала нову ієрархічну систему, яка ґрунтувалася на «диктатурі чиновництва».

Таким чином, в концепції Макса Вебера визначені такі ознаки раціональної бюрократії:

1) Безособовий характер. Термін «безособовий» означає, що повноваження та обов'язки належать посадам, а не особам, що їх займають.

2) Принцип ієрархії.

3) Чіткий розподіл праці у сфері управління, специфікація функцій кожної посади. Необхідною умовою реалізації цієї характеристики є цілковита компетентність працівників на тих чи інших посадах у певному колі проблем.

4) Правила відбору (селекції) працівників, які мають здійснюватися виключно на їх кваліфікації (в ідеалі).

5) Правила та інструкції, що регламентують діяльність робітників управління, які в ідеалі мають бути єдиними для всіх та універсальними.

6) Принцип кар'єри, за умов якого переміщення по службовій «драбині» має здійснюватися за заслугами.

7) Зосередження на одному занятті, в межах певного кола проблем.

8) Чиновник є не господарем засобів управління, а найнятим фахівцем, що отримує за свою роботу плату відповідно його місця в ієрархічній структурі організації та рівня його кваліфікації.

Теоретиком, що детально проаналізував партійну бюрократичну машину, був Мойсей Острогорський. В своїй книзі «Демократія і політичні партії» (1912 р.) він відзначив закономірність невеликої кількості партійної еліти (лідерів і вищих функціонерів) щодо всього персонального складу партійної організації (таку ж закономірність Гаетано Моска розглядав щодо всього суспільства). Весь склад партійної організації був розділений ним по функціональному принципу на «працівників» (або найбільш відданих ідеї активних функціонерів) і інших членів, які не мають чітких функціональних обов'язків.

«Працівники», або актив партійної організації виділяються у ***«кокус»***, тобто фактично у внутріпартійну групу лідерів і функціонерів, які управляють у межах своєї організації. У

рамках «кокусу» утворюється так званий ***inner circle*** (з англ. – «внутрішнє коло»), де концентрується верховна влада всієї організації. Така модель досить чітко пояснює механізми й процеси як утворення суспільної дихотомії «еліта – маси», так і внутріпартійного розшарування. Виходячи з цього, варто розуміти, що партії мають утворюють певні критерії, за допомогою яких здійснюється селекція, відбір кадрів. Для стабільного функціонування партійної організації необхідна ідеологічна єдність її прихильників і, насамперед, «працівників»-функціонерів. Партійна ідеологічна доктрина стає ортодоксальною, що породжує уніфікацію мислення функціонерів, тверду внутрішню дисципліну, а згодом – внутріпартійний політико-ідеологічний конформізм, здатний нівелювати індивідуальність навіть у лідерів.

Виокремлення лідерів й апарату управління (бюрократії) з масового середовища німецький соціолог Роберт Міхельс розглядав як універсальні «олігархічні ознаки в будь-якій людській організації, що переслідує практичну мету». Він доводив, що будь-яка організація під впливом поділу праці закономірно розшаровується на керуючі меншості й керовану більшість. На основі чого виокремлюється й кристалізується інститут вождів (а разом з ним й управлінська вертикаль бюрократії) як технічно необхідний прояв будь-якої форми громадського життя. Ця технічна необхідність мати управлінський апарат, яка збільшується разом з ускладненням організації, з одного боку, та інтелектуальна аморфність, предметна некомпетентність мас, які входять в організацію, – з іншої, взаємозалежні й взаємообумовлені. Міхельс сформулював цю тезу як ***«залізний закон олігархії»***. Його суть полягає в тому, що існує універсальність олігархічних тенденцій для будь-якої організації. Михельс писав в 1911 р.: «Той, хто говорить організація, говорить олігархія». Дана теза могла б вважатися універсальною при заміні поняття «олігархія» на «ієрархія». В цілому ж цей закон є універсальним, оскільки його дія не залежить від будь-яких умов. Рано чи пізно, у тій або іншій формі, але розшарування будь-якого соціального організму (групи, організації, суспільства) обов'язково відбувається.

Джеймс Бернхем в книзі «Революція менеджерів» доводив, що у всіх індустріальних суспільствах, незалежно від ідеологічних форм, які в них є домінуючими, управляє клас менеджерів, технократів та державних службовців, джерелом влади яких є їх технічний та адміністративний досвід.

Велика увага феномену бюрократії приділялася в неомарксистській соціологічній школі. Неомарксіст Ральф Мілібанд звертав увагу на здатність вищої ланки державної служби бути своєрідним бар’єром, що стримує, а іноді навіть блокує радикальні ініціативи урядів або окремих міністрів. Він писав: «Верхівка державного чиновництва консервативна в

тому сенсі, що її представники, кожний на своєму місці, свідомо чи ні підтримують існуючі економічні еліти»[1]. Головним чинником, що посилює консерватизм вищого чиновництва, є його близькість до світу корпорацій, зокрема у механізмі «дверей, що обертаються» - кадровому взаємообміні між корпораціями та державними установами. Аналогічні тенденції «переплетіння» інститутів держави та бізнесу відзначали представники ліволіберальної школи теорії еліт (Ч.Р. Міллс) та неоелітисти (Т. Дай, Х. Зіглер). Феномен бюрократії в соціалістичному суспільстві знайшов своє відображення у роботах Л. Троцького, М. Восленського, М. Джиласа, А. Авторханова.

В книзі «Бюрократія та представницький уряд» Уїльям Нісканен продемонстрував, що вища ланка бюрократії мотивована передусім інтересами своєї кар'єри і тому завжди буде прагнути розширення «своєї» структури й збільшення її бюджету. Для бюрократії характерні своя внутрішня логіка і динаміка розвитку. В процесі розвитку бюрократії збільшується й рівень втручання держави у суспільні справи.

«Нові праві» критикували бюрократію за те, що вона не відповідає умовам ринкової системи, оскільки є монополією та фактично перебуває за межами «дисциплінуючого впливу вигоди». За їх думкою, необхідним для обмеження влади державної бюрократії є її скорочення до мінімуму або її переведення на управлінські технології приватного бізнесу.

Підсумовуючи теоретичний огляд, можна зауважити на чималу кількість теоретичних конструктів, що дають пояснення феномену бюрократії. Концепціям бюрократії в соціології політики можна дати таку класифікацію:

1) Бюрократія як засіб організації раціональної дії;
2) Бюрократія як прояв організаційної неефективності;
3) Бюрократія як правління чиновництва;
4) Бюрократія як адміністративне управління суспільною діяльністю;
5) Бюрократія як управління від особи політиків вищої ланки;
6) Бюрократія як організація;
7) Бюрократія як сучасне суспільство в цілому.

Кожен з цих напрямків соціологічного осмислення бюрократії розглядає її зі своїх позицій. Втім вони не стільки суперечать один одному, скільки взаємодоповнюють, що дає можливість багатогранного розуміння бюрократії і як елементів системи управління, і як специфічної соціальної групи, представники якої займають управлінські посади, і від дій яких (або навіть від їх бездіяльності) залежить функціонування тієї самої системи

[1] Цит. по: Хейвуд Э. Политология. М., 2005. – С. 442.

управління. Разом з цим слід підкреслити нерозривний взаємозв'язок між лідерами та бюрократією, адже управлінська структура, штат якої власно і складають бюрократи, формується навколо лідерів (цей процес Вебер означив як «рутинізацію харизми»), а лідери не здатні обійтися без апарату управління та експертного супроводження у прийнятті рішень. Все це має значення при визначенні функцій лідерів (див. наступну главу підручника) і бюрократії. Вони є різними, але такими, що взаємодоповнюють один іншого.

4.2. Функції бюрократії. Бюрократія як елемент соціальної й політичної структур

Головною функцією бюрократії є проведення в життя законів, прийнятих парламентом або урядом. Тобто головною функцією бюрократії є реалізація політики. Незважаючи на безпристрасність, що має бути характерною рисою ідеального чиновництва, воно має сильний вплив на політичний процес.

Похідними від головної функції є більш вузькі.

1) Адміністративне управління (програми соціальної допомоги, регламентація економічної діяльності через контроль та ліцензування суб'єктів бізнесу, забезпечення громадян інформаційними та консультаційними послугами тощо). Незважаючи на визначення повноважень у бюрократичній ієрархії, чиновники, по-перше, завжди мають певний рівень свободи для прийняття рішень стосовно реалізації тієї чи іншої політики. По-друге, в різних країнах діють різні норми контролю над бюрократією (у Китаї – жорсткий контроль з боку партії, у Франції чиновники, завдяки своїй репутації як спеціалістів, користуються певним рівнем незалежності, в Україні – слабкий контроль центральних структур за діяльністю своїх підрозділів). По-третє, бюрократія (особливо, її вища ланка) здатна вплинути на прийняття рішень, які вона і буде виконувати.

2) Дорадча і консультативна функція, завдяки якій бюрократія є головним джерелом інформації та аналітичним супровідником в процесі прийняття політичних рішень від місцевого до загально- і міждержавного рівня. Це формулюється у тезі: «***політики роблять політику, а бюрократи радять як її робити***». Як головний носій консультативної функції, бюрократ міцно утримує контроль над потоками інформації. Часто політик знає не більше того, що йому доповість чиновник. Експертне знання є одним з найважливіших джерел влади бюрократії. По мірі ускладнення інституту державної влади та політичних відносин політики підпадали під все більшу залежність від державних службовців.

3) Артикуляція інтересів. Американський політолог Ендрю Хейвуд зазначає, що в сучасних умовах професійні групи одночасно є і ***групами клієнтів***. Комунікація держави з

цими групами через бюрократію він називав ***клієнтелізмом***, що, на думку політолога, є дуже корисним для суспільного консенсусу. Чим ширший у соціальних груп доступ до «великої політики», тим більше стимулів залучатися до неї буде у суспільства. Проте клієнтелізм має свої прояви в різних соціально-політичних умовах. Так, російський соціолог М. Афанасьєв звертав увагу, що клієнтелізм в російських умовах є моделлю взаємовідносин «патрон – клієнт», де другий завжди залежний від першого. Власно, така форма клієнтелізму є основою для корупції та низької ефективності бюрократії, вплетеної в систему мереж неформальних взаємовідносин.

4) Стабілізація політичної системи. Бюрократія як консервативний елемент інституту державної влади за своєю природою має схильність до збереження вже існуючого стану у галузях, що підпорядковані їй. Чиновництво з обережністю ставиться до будь-яких інновацій, особливо якщо вони несуть радикальні зміни. Бюрократія фактично «амортизує» руйнівну діяльність політиків, уповільнюючи, зм’якшуючи революційні зміни у системі (якщо це не виходить за межі логіки її збереження) або навіть ігноруючи їх (якщо зміни загрожують її існуванню). В цьому полягає надзвичайно важливий зв'язок між феноменами політичного лідерства та політичного управління. Виключення або надмірне ослаблення будь-якої складової з політичного процесу призведуть до дисбалансу політичної системи. Надмірне домінування лідера та незначна роль професійних адміністраторів у процесі управління призведе до розхитування машини державної влади, «пробуксовування» якої врешті-решт призведе до її зламу та, відповідно, безладу в політичному процесі. Засилля бюрократії при слабких політичних лідерах призведе до «закостеніння», бюрократизації політичної машини, що врешті-решт призведе до її неефективності та демонтажу. Отже, обидва сегменти владної еліти (з характерними для них певними рисами) є не тільки взаємодоповнюючими, але й – при умовах правильного функціонування кожного з них – раціонально взаємообмежуючими один одного, що має захищати державу й суспільство від потрясінь і негативних трансформацій усередині інституту державної влади та, безпосередньо, у середовищі владної еліти, як його функціонального апарату. Руйнівні властивості політиків, що прагнуть до зсуву попередніх підвалин, компенсуються стабілізуючою роллю бюрократії. Таким чином, лідерство і бюрократія є протилежними, але невід’ємними елементами інституту державної влади та процесу соціально-політичних відносин. Загальна ефективність політики залежить від збалансованого взаємодоповнення та взаємообмеження між лідерами та бюрократами, на чому ґрунтується відома ***«система стримання й противаг»***.

Підсумовуючи вищезазначене, маємо дати відповідь на важливе для соціологічного розуміння феномену бюрократії питання: *що таке бюрократія – механік «політичної машинерії» або її складовий «гвинтик»?* Думаємо, що бюрократії доводитися грати обидві ролі. У період створення організації бюрократи виступають життєво необхідними механіками. Виходячи з первісного імпульсу, заданого політичними лідерами, саме бюрократія інституціоналізує організацію, перетворюючи її в добре налагоджений механізм. Але згодом вона перетворюється у виконавчий апарат або функціональний «наповнювач» організації, без якого вона як і раніше не може працювати. Організація цілком здатна замінити окремі «вузли» і «деталі», якими важливими б вони не були. Бюрократія стає залежною від організації, що вже сама виробляє норми, правила, критерії відбору, виходячи з логіки свого існування, функціонування й самозбереження.

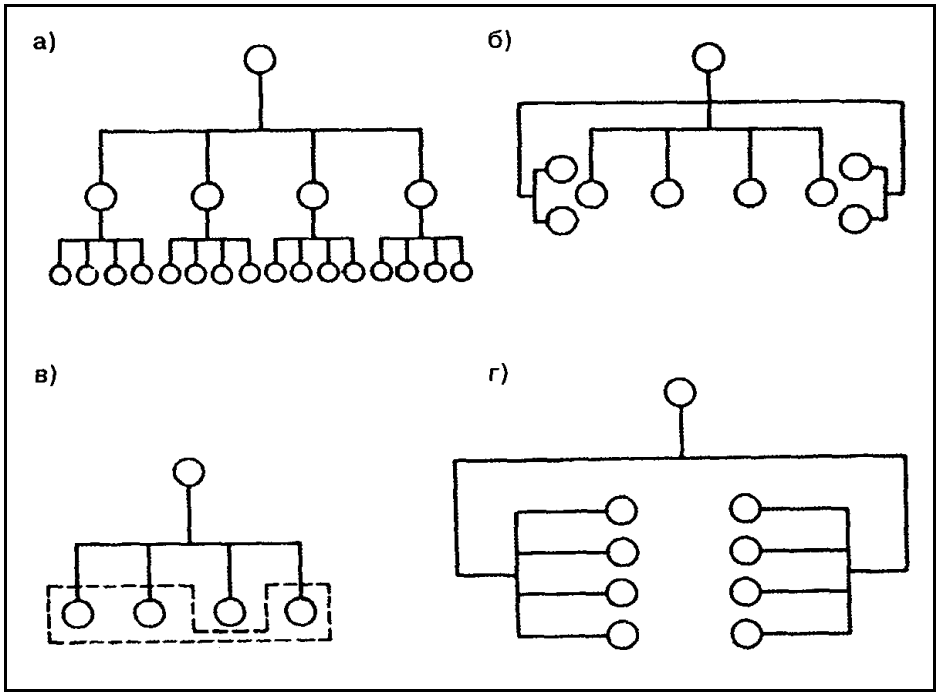

Примітка. Типи структур: а) ієрархічна; б) лінійно-апаратна; в) надструктура, що зв'язує інші структурні підрозділи; г) матрична.

Рис. 4.1. Типи структур бюрократичних організацій

Фактично організація, створювана від початку групою лідерів, вторинна стосовно своїх творців. На початковому етапі свого існування організація має єдину мету – служіння інтересам «своїй» соціальній групі. Але, у міру її успішного функціонування, вона входить у систему суспільних відносин, закріплюється в системі соціальних зв'язків, розростається та ієрархізується. Ієрархізація, як стверджує «залізний закон олігархії» Р. Михельса, відбувається з будь-якою організацією в будь-яких умовах. Важко чітко позначити на часовому графіку існування організації універсальну «точку перелому», коли з нею

відбуваються такі зміни. В одних вони можуть розпочатися набагато раніше, ніж в інших. Але цей перелом де-факто означає початок нового («свого») життя організації, коли вона знаходить самостійну логіку свого існування й самозбереження. Відповідно до цієї логіки здійснюється відбір потрібних для її функціонування кадрів і подальше «шліфування» їхніх якостей, навиків, умінь. Фактично **організація перетворюється із вторинного продукту діяльності лідерів на самостійний суб'єкт соціальних відносин, що сам селекціонує еліту (і лідерів, і бюрократію).** Роль організації стає первинною. А суб'єкти управління (наприклад, партійне керівництво), що виступають вторинним суб'єктом стосовно неї, змушені постійно «підганяти», корегувати свої інтереси й дії до логіки подальшого розвитку й функціонування організації.

Можна було б припускати, що в цьому випадку ми маємо справу з тонким проявом однієї з форм ***цільового зсуву*** (поняття вперше уведене Р. Мертоном в 1949 р.) – процесу, у якому засоби, вироблені для досягнення цілей, самі перетворюються в цілі. Однак, на наш погляд, поняття цільового зсуву недостатньо глибоко пояснює підпорядкування особистості цілям організації. У своїй роботі «Бюрократична структура й особистість» Р. Мертон, на наш погляд, занадто роздрібнив і тим самим спростив вплив організації на індивідуума. Він відзначав, що мова йде про перенесення «почуттів із ***цілей*** організації на окремі деталі поведінки, дотримання яких вимагається системою правил. Прихильність до дотримання правил, спочатку задуманим як засоби для досягнення певного результату, поступово перетворюється в самоціль, тобто відбувається відомий процес ***підміни цілей***, через що «засоби стають метою»[1] (про що писав ще К. Маркс). Тобто, позиція Мертона охоплює тільки бюрократичний сегмент із його відомою й досить тривіальною дисципліною, сліпим підпорядкуванням правилам. Але логіці розвитку організації, як зазначав Острогорський, змушені підкорятися й політики. Про деформуючий вплив інституту влади на політичну і правлячу еліту писав Чарлз Райт Міллс: ***«всі засоби здійснення влади мають тенденції перетворення на самостійну мету для еліти, що володіє ними»***. Тому ми хочемо представити цей процес значно ширше – як вплив і тиск структури, інституту, організації на індивідуумів, що входять у їхній склад, як їхнє підпорядкування логіці розвитку, функціонування й збереження структур. Думаємо, що пояснення даних процесів можливо за допомогою теорії інституціоналізації П. Бергера й Т. Лукмана.

Свого роду компромісом між розумінням бюрократії виключно як суб'єкта політики або як пасивного виконавця в структурі організації є теорія французького соціолога

[1] Мертон Р. Социальная теория и социальная структура. – М.: ХРАНИТЕЛЬ, 2006. – С. 328.

М. Крозьє. Його теорія розбавляє механіцизм організації фактором вільного агента, що переслідує свої цілі. Крозьє визнає, що агент оцінює свої можливості з погляду тих ресурсів, які в нього є, співвідносить свої можливості й прагнення з тими «правилами гри» і їхніми рамками, у які він поставлений усередині тих або інших організацій, інституту, суспільства. У термінології теорії Крозьє, що вводить поняття стратегічного актора, «раціональний розрахунок» співвідноситься з «обмеженнями моменту». Але навіть такий компромісний теоретичний конструкт не можна залишати без уточнення: пріоритет введення «обмежень моменту» (тобто своїх норм і правил гри) залишається за організацією.

4.3. Джерела влади бюрократії

Незважаючи на технічно-виконавчий характер діяльності бюрократії, що визначена законодавчими нормами тих чи інших держав, по факту вона є надзвичайно повноважною «четвертою гілкою державного управління» та має надзвичайний вплив, як зазначалося вище, на прийняття рішень по всій структурі політико-владної вертикалі. Різні теоретики звертали увагу на надзвичайно широкий обсяг фактичної влади бюрократії, яка змушує рахуватися з собою політиків всіх рангів. Проте природа бюрократичної влади завжди є завуальованою. В чому вона полягає? Джерелами влади бюрократії можна вважати: 1) її стратегічні позиції в політичному процесі; 2) систему взаємовідносин чиновництва з політичним керівництвом по всій структурі політико-владної ієрархії; 3) статус та кваліфікацію державних службовців та управлінського персоналу на підприємствах.

Перше джерело – складність політико-управлінського процесу в сучасних умовах створює широкі можливості для здійснення політичного впливу з боку бюрократії, яка має широкий доступ до інформації та здійснює контроль над її потоками. Будь-які варіанти рішень можуть бути оцінені й сформульовані так, що кінцевий результат буде таким, який потрібен чиновнику. При цьому такий процесуальний вплив бюрократів не обов’язково пов'язаний з цілеспрямованою дезінформацією або слідуванням чиновників своїм політичним переконанням. Фактично в даному випадку ми маємо справу з впливом людського фактору бюрократів, про що ми вже зазначали вище. Він може проявлятися й у неусвідомлених формах людей, що займають певні управлінські позиції, і діють на них у відповідності до якихось своїх, глибоко усталених норм. Як бачимо, спектр чинників впливу бюрократії на політичний процес може бути дуже різноманітним. І у будь-якому варіанті (свідомій, цілеспрямованій діяльності чиновників, або у неусвідомлених формах слідування глибоко вкоріненим нормам та цінностям) він корегує процес прийняття рішень і, що головне, результат їх кінцевого виконання.

Позиції бюрократії посилюються і через її зв'язки з групами інтересів. Як зв'язуюча ланка між урядом та бізнесом, професійними та іншими групами, бюрократія здатна формувати потужні за своїм впливом утворення, а в деяких випадках взагалі грати вирішальну роль у формуванні політики. В сучасній термінології це отримало назву «політичних мереж» – складних взаємовідносинах між чиновництвом та представниками організованих груп.

Другим джерелом влади бюрократії є її робочі взаємовідносини з політичним керівництвом по всій структурі політико-владної ієрархії. Зовнішньо ці взаємовідносини можуть виглядати так, що політики завжди будуть керівниками, а бюрократи – лояльними виконавцями. Проте, як зазначає Ендрю Хейвуд, на практиці такі взаємовідносини можуть бути іншими, а іноді навіть бути перегорнутими до навпаки. Це пояснюється такими чинниками:

1) Кількісна диспропорція між політиками та бюрократами. Політики мають досить обмежену свободу дій, в той час як чиновники володіють значно більшим рівнем незалежності у виконанні своїх функцій.

2) Різні моделі кар'єри у політиків, що обираються громадянами, і у чиновників, що призначаються на свої посади. Державні службовці займають свої посади і після виходу уряду у відставку, коли міністри складають свої повноваження.

3) Перевагою для державних службовців є їх постійне виконання своєї роботи протягом робочого дня, в той час як політичному керівництву (міністрам тощо) доводиться розпорошувати свою увагу між цілим спектром обов'язків (перед своїм політичним керівництвом, виборцями своєї партії, цільовими групами свого міністерства, своїми підлеглими, перед ЗМІ тощо), в результаті чого його участь у безпосередньо управлінському процесі стає ситуативною, обмежується «загальним керівництвом», а інколи й взагалі не має жодного значення у роботі міністерства або відомства.

Третє джерело влади бюрократії виходить з їх високого соціального і професійного статусу, що має безпосереднє відношення до питання про соціокультурну природу бюрократії.

4.4. Бюрократія як соціокультурний феномен

Бюрократія в тому чи іншому соціальному утворенні (від окремих організацій до об'єднань національного рівня) веде своє коріння з цього соціального середовища, якому історично притаманні комплекси норм, цінностей, традицій. Соціокультурне тло визначає і загальну політичну культуру, і, як похідну, характер діяльності політичних лідерів та

бюрократів (вплив конфігурації політичної культури на характер політичних лідерів розглянутий нами в наступній главі – «Політичне лідерство»). Вплив людського чинника (інколи несвідомо) на діяльність політичної машини, як зазначалося нами вище, є невід'ємною складовою політичного процесу, з-за чого неможливо вивести універсальні соціологічні, політологічні, соціо-психологічні алгоритми функціонування цієї «політичної машинерії». Перенесення елементів загальної культури (або окремих її форм відповідно до соціального коріння й процесу політико-управлінської соціалізації того чи іншого суб'єкта) на політичний процес здатне суттєво корегувати його. Причому залежить це не тільки від безпосередніх акторів політичного процесу (політиків та бюрократів), а й від громадянської та політичної активності громадян у контролі над діяльністю влади та реалізації й захисті своїх інтересів, що, з нашої точки зору, грає базову роль. Адже теза про те, що еліти є «ідеальними споживачами влади», і вони візьмуть її стільки, скільки дозволить само суспільство, має безпосереднє відношення до бюрократії.

Як і при розгляді соціо-структурної природи бюрократії, не можна сказати одностайно про її вторинну роль чи то стосовно політичної машини, чи то конфігурації політичної культури. Бюрократія є не тільки продуктом політичної культури, а й суб'єктом її змін, започаткування, оформлення й розповсюдження її нових норм. Перш за все, бюрократія, як стабілізуючий сегмент системи політичних відносин, прагне до упорядкування цієї системи шляхом рутинізації, формалізації та навіть певної ритуалізації процесів цих відносин та їх кінцевих результатів. Згідно ідеально-типової моделі М. Вебера, універсальна форма порядку мала б «пронизувати» всю бюрократичну структуру і по вертикалі, і по горизонталі, узгоджуючи діяльність всіх її складових за єдиними зразками. Проте вплив людського чинника, як вже згадувалося, не дозволяє політичній машині стати довершеним механізмом прийняття й виконання рішень.

Свої порядки можуть бути встановлені не тільки у місцевих структурах, що відрізняються від центральних, а й в установах і закладах одного рівня по горизонталі бюрократичної структури. Внаслідок такого упорядкування в середовищі бюрократичних структур викристалізовуються форми певного етосу внутрішньо-корпоративних відносин. Їм притаманна субординація відповідно рівнів службовців та структур, захист своїх корпоративних інтересів від зовнішніх суб'єктів, незалежно від внутрішніх стосунків, певні коди, які проявляються у специфічній лексиці й навіть у діловодстві. Так, відомо про наявність внутрішніх норм кодування документів (візи, резолюції) та їх відповідного трактування виконавцями (прочитання кодів та здійснення відповідних значенню цього коду дій). Формулювання віз мають приблизно тотожне формальне спрямування, проте можуть

мати різне функціональне навантаження, меседж якого може бути прочитаний та прийнятий до відома тільки виконавцем, знайомим з «шифром» цих негласних кодів.

Ще однією складовою внутрішньо-корпоративного етосу в середовищі бюрократії є система взаємовідносин із зовнішніми стосовно своєї структури акторами – з політичним керівництвом, зі своїми цільовими групами (а також з групами інтересів) та їх представниками, з неурядовими організаціями та ЗМІ тощо. Відповідно до норм взаємовідносин бюрократичних структур із зовнішніми до них суб'єктами значною мірою залежить їх ефективність. (Одними з найголовніших показників ефективності бюрократичних структур є показники звертання до них громадян у порівнянні з показниками задовільного вирішення тих питань, за якими вони звертались. Ще одним показником ефективності бюрократичних структур є індекси корупції країни, які публікуються світовими рейтинговими агентствами.) Ступінь функціональної ефективності бюрократії чималою мірою залежить від налагодженості системи контролю за її діяльністю, що також є елементом політичної культури того чи іншого суспільства. В країнах західної моделі капіталізму існує усталена практика контролю за діяльністю владних структур з боку засобів масової інформації та громадськості, представники якої є платниками податків, з яких власно і фінансується діяльність системи державної служби. В Китаї діяльність чиновників контролюється з боку головної політичної сили – Комуністичної партії. В деяких країнах контроль за бюрократією та корекція її діяльності здійснюється з боку лідерів нації (Венесуела, Білорусь тощо). Проте в окремих країнах бюрократія є по факту самостійною та самодостатньою соціально-політичною групою, функції якої регламентуються тільки внутрішніми чинниками. І тут ми підходимо до розгляду специфіки української бюрократії доби незалежності.

4.5. Особливості бюрократії в сучасній Україні

Сучасна система державного управління в Україні багато в чому відтворює історичний досвід державотворення, що відбувався на її території. Для повноти розуміння цього факту слід зазначити, що Україна не мала власних структур та механізмів, оскільки з часів Середньовіччя входила до складу інших держав й, відповідно, сприймала їх моделі управління, формування та функціонування адміністративного апарату.

Після розпаду СРСР Україна опинилася на розтині між наявною історичною традицією функціонування чиновництва, в межах якої вона перебувала протягом понад 300 років, та прагненням перейняти європейські моделі сучасного менеджменту. В результаті в Україні лишилася система номенклатурної бюрократії, деформована умовами політичної

нестабільності та агресивного капіталізму. Деякі елементи менеджменту європейського зразку були прийняти суто формально і втілені в реальну практику на рівні декоративних прикрас «фасадної» демократії. Причому застарілі форми вже неефективного адміністрування не тільки лишилися в системі державного управління, а й були органічно «вмонтовані» в нові для українського суспільства структури виробництва та обслуговування вже капіталістичного зразку. Результат діяльності комерційних банків, страхових компаній, металургійних підприємств, будівельних компаній від мікрорівня рядового споживацтва до показників міжнародного співробітництва демонструє незлічені факти низькокваліфікованого менеджменту, орієнтованого не на стратегічний розвиток бізнесу або галузі, а на ситуативний прибуток. В чому, власно, і полягає суть «рентоорієнтованої» економіки України. В межах такої парадигми найнятий менеджмент (до топ-рівня включно) не має інших інтересів, окрім збереження своїх робочих місць та підвищення зарплати, прибуток є необхідною умовою для збереження цих місць, чого вимагають норми поставленого «згори» плану, а клієнти та партнери розглядаються як джерело для виконання цього плану.

Розвиток бюрократії в Росії та Україні

Опис системи державного управління на території України вперше згадується в «Руській Правді» Ярослава Мудрого. У постмонгольський період руські князівства на території України ще володіли правами формування власного апарату державного управління. Монгольські хани обмежувались лише формальним виданням пайцзи (ярлика) на князівство. А після переходу земель майбутньої України до складу Великого князівства Литовського литовська еліта перейняла від нащадків Київської Русі чимало елементів культури (писемність, право) й систему державного управління в тому числі. Після об’єднання Великого князівства Литовського та королівства Польського у Річ Посполиту (Люблінська унія 1569 р.) на територію українських земель була поширена адміністративна система польського зразку, а на управлінські посади на місцях (старости, воєводи тощо) призначалися лише шляхтичі, що прийняли католицтво. На територіях, непідконтрольних Речі Посполитій, існувала альтернативна система самоврядування та адміністрування (Військо Запорізьке). З 17 ст. розпочався процес переходу українських земель до складу Російської імперії. З цього періоду і до сьогодні в Україні відтворюється (з певними варіаціями) російська модель функціонування державного управління.

Система керування, у якій кар'єра залежить від особистих професійних якостей, виникла ще в допетровській Росії. Коли в 16 ст. у Московській державі почали виникати функціонально-спеціалізовані органи державного керування, «прикази», працюючі в них незнатні дяки поступово стали грати не менш важливу роль, ніж знатні бояри. Новий імпульс розвитку бюрократії в Росії був наданий реформами Петра І, що прагнув замінити спадкових бояр професійними чиновниками. Вищими бюрократичними органами стали Сенат, що прийшов на зміну боярській Думі, і колегії, які заміняли колишні прикази. Прагнучи законодавчо зафіксувати зміни, пов’язані з апаратом управління, Петр І підписав Генеральний регламент колегій (1720). Цей документ містив правила функціонування державного апарата як бюрократичної організації: вишиковував ієрархію, установлюючи підпорядкованість нижчих установ вищим, закріплював знеособленість взаємин за допомогою зв'язків між інстанціями тільки письмовим чином, встановлював спеціалізацію й обов'язки всіх службовців. Додаткове пророблення принципу ієрархії було проведено за допомогою *Табеля про ранги* (1722), що встановлював ієрархію службовців і правила

просування по службовим сходам. Нарешті, в 1763 р. повсюдно було уведено регулярне жалування для чиновників. Хоча Росія завжди вважалася країною бюрократів, їхня частка в загальній чисельності населення була менша, ніж у розвинених країнах Західної Європи. По своїх характеристиках бюрократія імператорської Росії тяжіла до східного патрімоніального варіанту. Управлінський апарат СРСР успадкував основні особливості бюрократії дореволюційної Росії. Радянська адміністрація не перетворилася в європейську бюрократію, а сформувала в 1920-1930-і особливий тип чиновництва - номенклатуру. Кар'єра члена номенклатури залежала не стільки від його ділових якостей, скільки від політичної лояльності й від особистих зв'язків.

Що стосується бюрократії у системі державного управління, то вона має свої специфічні риси. По-перше, згідно даних статистики, можна впевнено говорити про її кількісне зростання (див. табл. 4.1, 4.2). Так, за період 1998 – 2009 рр. кількість держслужбовців збільшилася більш, ніж на 100 тис. чол., керівників – більш, ніж на 30 тис. чол.

Таблиця 4.1

Динаміка змін чисельності державних службовців в Україні (1998 – 2004 рр.)[1]

		1998 р.	1999 р.	2000 р.	2001 р.	2002 р.	2003 р.	2004 р.
Загальна чисельність	**Всього по Україні**	**183 224**	**187 379**	**192 409**	**208 992**	**226 985**	**240 528**	**251 471**
Керівних працівників	**Всього осіб**	**45 326**	**48 895**	**47 677**	**51 512**	**58 338**	**62 579**	**67 114**
	в % до загальної чисельності	24,7%	26,0%	24,7%	24,6%	25,7%	26,02%	26,7%
Спеціалістів	**Всього осіб**	**137 898**	**138 484**	**144 732**	**157 480**	**168 647**	**177 949**	**184 357**
	в % до загальної чисельності	75,3%	74,0%	75,3%	75,4%	74,3%	73,98%	73,3%

Таблиця 4.2

Динаміка змін чисельності державних службовців в Україні (2004 – 2009 рр.)[2]

		2004 р.	2005 р.	2006 р.	2007 р.	2008 р.	2009 р.
Загальна чисельність	**Всього по Україні**	**251 471**	**257 112**	**265 703**	**276 599**	**290 765**	**296461**
Керівних працівників	**Всього осіб**	**67 114**	**66 265**	**66 775**	**71 385**	**75 443**	**78 213**
	в % до загальної чисельності	26,70%	25,80%	25,13%	25,81%	25,95%	26,4 %
Спеціалістів	**Всього осіб**	**184 357**	**190 847**	**198 928**	**205 214**	**215 322**	**218248**
	в % до загальної чисельності	73,30%	74,20%	74,87%	74,19%	74,05%	73,6 %

[1] Джерело: офіційний сайт Головного управління державної служби України. Режим доступу: http://www.guds.gov.ua/control/uk/publish/article?art_id=35704&cat_id=35390.

[2] Джерело: офіційний сайт Головного управління державної служби України. Режим доступу: http://www.guds.gov.ua/control/uk/publish/article?art_id=277412&cat_id=35390.

По-друге, ще однією специфічною рисою української бюрократії є кадровий дефіцит, що органічно «переплетений» із практиками кадрових призначень в системі соціальних (і в державних закладах, і в приватних підприємств) взаємовідносин в українському суспільстві. В перманентних умовах невистачання кваліфікованих кадрів та хиткості, нестабільності функціонування будь-якої сфери, де здійснюються управлінські функції, перевага надається представникам «ближнього кола». Так формуються неофеодальні структури, що складаються з родичів, друзів, земляків, колег по комсомольській роботі тощо. В таких умовах в Україні не існує єдиної впорядкованої системи управління, а є кілька неофеодальних ієрархічно структурованих мереж, що взаємодіють між собою, та чимала кількість організацій та закладів, функціонери яких по факту формують правила свого функціонування.

По-третє, бюрократія в умовах перманентних криз, що переживає українське суспільство, фактично є самодостатньою та майже незалежною соціально-політичною групою, яка втілює в життя політичні рішення згідно своїх уявлень та відповідно своїх інтересів. Це пояснюється високою динамікою кадрових змін у вищому політичному керівництві держави та регіонів. Внаслідок чого жодна система правил просто не встигає «закріплятися» в реальних й повсякденних управлінських практиках по всій структурі системи державного управління. Ця лакуна заповнюється низкою правил та моделей функціонування процесу управління, що викристалізовується внаслідок самоорганізації бюрократії.

По-четверте, в Україні, як зазначають дослідники у галузі економіки (зокрема О. Пасхавер), спостерігається формування бюрократичного капіталізму, коли бюрократія визначає темпи, пропорції, якість виробництва та відтворення приватного капіталу. З соціологічної точки зору, можемо констатувати, що в Україні діє перегорнута система взаємодії економіки і політики, де політика (і бюрократія) є первинними і відіграють роль базису, що визначає суть і подальше існування економіки, якій лишається вторинна роль «надбудови».

Контрольні запитання та завдання

1. Що є спільного та відмінного у трактуванні бюрократії К. Марксом та М. Вебером? Поясніть термін «раціональна бюрократія».

2. В чому полягає різниця між ідеально-типовою (М. Вебер) та реальною бюрократією? В яких суспільствах і чому можна вважати, що бюрократія максимально наближена до її ідеального типу?

3. Як і ким з соціологів феномен бюрократії був досліджений на прикладі політичних партій?

4. Дайте розгорнуту відповідь про значення бюрократії для соціально-політичної системи загалом та для окремої організації зокрема. В чому полягають переваги та ризики?

5. В чому полягають протиріччя між бюрократичною системою управління та ринковою капіталістичною економікою?

6. Поясніть процеси «переплетіння» інституту політики з іншими соціальними інститутами. Яку місце в цих процесах відіграє бюрократія?

7. Дайте розгорнуту відповідь про функції бюрократії в системі соціально-політичних відносин. Відзначте функціональні переваги бюрократії та ризики, пов'язані з її діяльністю.

8. Поясніть роль бюрократії в системі «стримання й противаг».

9. Які типи структурування бюрократичних організацій Ви знаєте? В чому полягає між ними різниця?

10. Проаналізуйте бюрократичну організацію як «політичну машину». Яку роль в ній відіграє людський фактор?

11. Що таке «точка зсуву», згідно термінології Р. Мертона? При використанні цього терміну дайте відповідь про логіку розвитку організації та інтереси бюрократії.

12. Розкажіть про джерела влади бюрократії. Як можна обмежити перебільшення влади бюрократії?

13. Дайте пояснення феномену бюрократії з точки зору соціо-культурного підходу.

14. Означте основні тенденції та перспективи подальшого функціонування бюрократії в Україні? Що, з Вашої точки зору, потрібно було б зробити для підвищення рівня функціональної ефективності системи управління та бюрократії в Україні?

Основна рекомендована література

1. Битем Д. Бюрократия // Социологический журнал. – 1997. - № 4.

2. Вебер М. Политика как призвание и профессия // Вебер М. Избранные произведения. – М., 1990.

3. Вебер М. Соціологія. Загальноісторичні аналізи. Політика: Пер. з нім. – К.: Основи, 1998.

4. Головаха Е., Панина Н. Постсоветская деинституционализация и становление новых социальных институтов в украинском обществе // Социология: теория, методы, маркетинг. – 2001. - №4 – С. 5–24.

5. Дубровский В. Движущие силы нежелательных реформ: уроки украинского переходного периода / Дубровский В., Ширмер Я., Грейвс-третий У., Головаха Е., Гарань А., Павленко Р. // Социология: теория, методы, маркетинг. – 2010. - №3. – С. 56-72.

6. Доунс Э. Жизненный цикл бюрократических структур. – М.: Изд-во МГУ, 2003.

7. Крыштановская О.В. Трансформация старой номенклатуры в новую российскую элиту // Обществ. науки и современность. – 1995. - № 1. – С. 51-65.

8. Маркс К. К критике гегелевской философии права // Маркс К., Энгельс Ф. Сочинения. – Т.1.

9. Мизес Л. Бюрократия. Запланированный хаос. Антикапиталистическая ментальность. – М., 1993.

10. Миллс Р. Властвующая элита – М., 1959.

11. Михельс Р. Необходимость организации. Глава из книги «Социология политической партии в условиях демократии» // Диалог. – 1990. - №№ 3,5,7.

12. Острогорский М.Я. Демократия и политические партии [В 2-х тт.] – Т. 1 / Англия. – М., 1927.

13. Пушкарева Г.В. Государственная бюрократия как объект исследования // Общественные науки и современность. – 1997. - №5. – С. 77-86.

14. Спиридонова В.И. Бюрократия и реформа (анализ концепции М. Крозье). – М., 1997.

15. Сучасна управлінська еліта в Україні: якісні характеристики, шляхи та методи підготовки: Монографія / За ред. М.І. Пірен, В.А. Рехкала; Кол. авт.: М.І. Пірен, В.А. Шахов, В.А. Рехкало та ін. – К.: Вид-во УАДУ, 2003.

16. Шульга М. Деструкція влади (замість післямови) / Микола Шульга // Українське суспільство 1992-2008. Соціологічний моніторинг / За ред. В. Ворони, М. Шульги. – К.: Інститут соціології НАН України, 2008. – С. 463-483.

ГЛАВА 5. ПОЛІТИЧНЕ ЛІДЕРСТВО. ЛІДЕР ЯК СУБ'ЄКТ СОЦІАЛЬНО-ПОЛІТИЧНИХ ВІДНОСИН

5.1. Поняття «лідерство» та «політичне лідерство»

Лідерство (від англ. Leader; англ. Leadership, нім. Führung) є невід'ємною складовою соціальної взаємодії на будь-якому рівні: від мікрогруп (наприклад, сім'я чи невеликий колектив) до сфери міжнародних відносин. Виключення лідерства з соціального життя неможливе, як неможливе більш-менш тривале існування неієрархізованих соціальних утворень. Феномен лідерства обумовлений необхідністю: 1) координації дій, спрямованих на досягнення групових цілей; 2) забезпечення внутрішньої інтеграції, цілісності групи; 3) утвердження важливих для групи ідеалів, цінностей, моделей поведінки за допомоги індивідуальних зразків. Таким чином, найбільш широке визначення терміну «лідерство» буде таким: КОНВЕНЦІОНАЛЬНИЙ, ІЄРАРХІЧНО-СТРУКТУРОВАНИЙ ТИП СОЦІАЛЬНОЇ ВЗАЄМОДІЇ, ЗА УМОВ ЯКОГО ОДИН З СУБ'ЄКТІВ СОЦІАЛЬНОГО УТВОРЕННЯ ЗАБЕЗПЕЧУЄТЬСЯ ВЛАДНИМИ ПОВНОВАЖЕННЯМИ ПО ВІДНОШЕННЮ ДО ІНШИХ – ПРАВАМИ ПРИЙМАТИ РІШЕННЯ, ЗДІЙСНЮВАТИ КООРДИНАЦІЮ, КЕРУВАТИ СИСТЕМОЮ ВИКОНАННЯ САНКЦІЙ ТА ЗАОХОЧЕНЬ ТОЩО – ДЛЯ РЕАЛІЗАЦІЇ КОНКРЕТНОЇ МЕТИ. Важливим елементом розуміння концепту лідерства є те, що певне соціальне утворення ***добровільно*** надає лідерам функції управління або політико-владні повноваження у політичному лідерстві. Так, українські дослідники Ю. Зущик, О. Кривошеєнко та В. Яблонський звертають увагу на необхідність розмежування понять «лідерство» та «вождізм», «диктат», «адміністративне керування», оскільки в трьох останніх типах немає конвенціональності, добровільності у наданні владних повноважень тому чи іншому суб'єкту.

Виокремлення з масового середовища лідерів та еліт ґрунтується, в першу чергу, на індивідуальних відмінностях людей за їх здібностями та соціально-психологічними рисами. З ускладненням суспільних та організаційних відносин більшу роль починають грати соціальні фактори: походження, капітал, освіта тощо. В цілому ж феномен лідерства – в першу чергу, на рівні груп – ґрунтується на соціально-психологічних механізмах висунення та утвердження лідера, що докладно дослідив Г. Лебон у своїй праці «Натовп». Отже, соціально-психологічними факторами лідерства є: 1) особа лідера, його походження те механізм отримання ним лідерства (оскільки лідер є продуктом свого часу та свого соціального середовища); 2) характерні риси груп та індивідів, якими керує даний лідер; 3) характер та результати взаємовідносин між лідером та його послідовниками; 4) динаміка

контексту або умов, в яких здійснюється лідерство (оскільки лідер керує не тільки людьми, а й середовищем, в якому він діє).

Будь яке упорядкування й структурування соціальних утворень та взаємовідносин в їх рамках призводить до появи керуючих та підлеглих, лідерів та тих, хто йде у їх фарватері. Організація і як процес, і як елемент соціальної структури завжди тісно пов'язаний із владою у будь-яких її модифікаціях. Організація неодмінно породжує функціональну нерівність її членів, з середовища яких виокремлюються лідери, що довів у своїх роботах німецький соціолог Р. Міхельс, який обґрунтував «залізний закон олігархії». Під олігархією Міхельс розумів владу невеликого і закритого «у собі» кола людей. Особливе значення лідерство має в соціально-політичному житті та інституті державної влади, у взаємовідносинах управління та підпорядкування. Тому про лідерство політичне можна говорити принаймні з часів появи протодержавних організацій і тільки в системі політичних взаємовідносин. Політичне лідерство – явище, пов’язане з державою та неможливе без неї. Роль лідерства полягає в управлінні діяльністю, пов’язаною із взаємовідносинами між елементами соціальної та політичної структури. Ядром цього управління є отримання та використання державної влади.

Політичному лідерству можна дати декілька визначень.

1. Відносини влади домінування та підкорення, впливу та слідування в системах: а) міжособистісних взаємовідносин у групі; б) міжгрупових взаємовідносин у суспільстві; в) політичних взаємовідносин на рівні держав чи окремих регіонів (лідер – нація, лідер – регіональна спільнота); г) міжнародних відносин (держави-лідери).

2. Один з механізмів інтеграції міжгрупової діяльності, коли індивід, соціальна група (або її частка) виконують роль лідера, тобто об’єднують, спрямовують діяльність всієї групи, всієї сукупності індивідів (або їх частки), що очікують, сприймають та підтримують його дії.

3. Поняття, що означає параметри структурації соціальних груп, класів. Лідерство є одним з базових механізмів диференціації соціальної діяльності та передбачає досягнення особливого положення певним суб’єктом (індивідом, групою) відносно інших членів групи, класу, суспільства.

Політичне лідерство є складним та багатогранним феноменом соціально-політичного життя. Воно розрізняється не тільки за своїми масштабами, типами, векторами спрямування та використання влади. Важливо зазначити, що політичне лідерство є поєднанням, синтезом об’єктивних потреб конкретного соціального утворення та суб’єктивних рис не тільки лідерів, а й безпосередньо самих мас, що погоджуються підкорятися та йти за тими чи іншими вождями. Політичне лідерство одночасно є різновидом влади (формальна або

неформальна, легальна або нелегальна), процесуальною реалізацією мети політичної діяльності (отримання або утримання влади), механізмом влади (вплив на маси), позицією у її структурі (соціальний статус) та символом політичної поведінки тієї чи іншої спільноти.

З точки зору соціології політики, політичне лідерство в системі соціальних взаємовідносин забезпечує процес взаємного регулювання інтересів: лідери підтримують рівновагу між потребами та очікуваннями прихильників, власними цілями та інтересами, а також цілями та інтересами логіки розвитку й функціонування політичної організації.

5.2. Концепції політичного лідерства у соціологічній науці

Ефективні механізми управління та лідерства намагалися теоретично обґрунтувати ще з часів Стародавньої Греції (Платон, Арістотель). З часів Середньовіччя класикою теоретичного осмислення та практичного використання механізмів лідерства у державному управлінні вважається трактат Н. Макіавеллі «Государ». Виділяють чотири принципи Макіавеллі, що характеризують лідера, його місце в суспільстві:

1) авторитет, або влада лідера має своє коріння в підтримці прихильників;

2) підлеглі мають знати, що вони можуть чекати від свого лідера, і розуміти, що він чекає від них;

3) лідер мусить володіти волею до виживання;

4) лідер – завжди зразок мудрості та справедливості для своїх прихильників.

Актуальними до сьогодні є його думки щодо правителя. «Правитель, - писав Макіавеллі, - який бажає добитися успіху в своїх починаннях, повинен узгоджувати свої дії з законами необхідності (долі) та ***з образом поведінки підлеглих*** (курсив наш – *А.З.*). Він повинен враховувати психологію людей, знати особливості їх способу думки, моральні звички, достоїнства і недоліки»[1]. Таким чином, стиль управління та політична поведінка лідера залежить не тільки від його особистих якостей, а й від норм політичної культури того чи іншого суспільства, моделей політичної поведінки його складових (соціальних груп та індивідів – громадян або підданих). Тому авторитарність чи демократизм у стилі лідерства буде визначатись не стільки особистісною схильністю самого лідера (хоча це також є важливим фактором), скільки тим, наскільки самі соціальні утворення (суспільство, соціальні верстви, мікрогрупи), над якими здійснюється управління, погоджуються з тією чи іншою моделлю.

---

[1] Макиавелли Н. Государь: Сочинения. – М.: ЭКСМО-Пресс; Харьков: «Фолио», 2001. – С. 117.

Відомими представниками волюнтаристської теорії лідерства, що розглядала історію як результат творчої діяльності видатних особистостей, були Томас Карлейль (1795-1881) и Ральф Уолдо Емерсон (1803-1882). Т. Карлейль вважав основну масу населення не здатною нормально існувати без керуючого та спрямовуючого впливу лідерів. Саме в цьому, вважав він, мають прояв творчі начала в історії. Аналогічні погляди на політичне лідерство висловлював й Емерсон: «всі глибокі прозріння – уділ видатних індивідів».

Концепцію лідерства, що мала суттєвий вплив на подальшу політичну думку й практику, розробив Фрідріх Ніцше (1844-1900). Головна увага в його творчості приділялася владі. Ніцше вважав головним рушієм історії «ненажерливе прагнення до влади, користування владою як творчий інстинкт». Здатність до цього мали ***надлюди***, які виділялися з масового середовища своїми здібностями, творчими інстинктами, цілями вищого порядку. Для мас у концепції Ніцше лишалося місце пасивного виконавця вищої волі надлюдей. «Мета людства, - писав Ніцше, - полягає у його вищих представниках… Людство має невпинно працювати, щоб народжувати великих людей - в цьому, і ні в чому іншому, є його задача»[1].

Безпосередній вплив на сучасні концепції лідерства здійснив Габріель Тард (1843-1904), один з засновників теорії соціалізації. Тард намагався довести, що основним законом соціального життя, є наслідування послідовників лідеру. Більшість населення не здатне до самостійної соціальної творчості. Єдиним джерелом соціального прогресу є відкриття, зроблені ініціативними й талановитими особистостями.

Але систематичне дослідження лідерства у політиці розпочалося не раніше середини XIX ст. що було пов’язано із виникненням соціології як наукової дисципліни, а також з виникненням дискурсу лібералізму, в рамках якого виникла потреба переосмислення засобів легітимації влади, обґрунтування її використання. Теорії політичного лідерства кінця XIX – початку XX ст., з одного боку, досліджують роль лідера в умовах інституціоналізації, стабілізації соціальних відносин, а з іншої – намагаються описати характеристики лідерів та соціальних ситуацій, що призводять до зміни соціальних інститутів. Серед імен соціологів, що досліджували феномен лідерства, Роберт Міхельс (1876-1936 рр.) та Макс Вебер (1864-1920 рр.). Міхельс обґрунтував «залізний закон олігархії», згідно якого лідерство неодмінно приводить до олігархізації (з нашої точки зору, універсальним терміном тут було б поняття «ієрархізації» – вертикального структурування – *А.З.*) будь якої соціальної організації, незалежно від рівня демократичності внутрішніх стосунків у неї. Виокремлення лідерів з

[1] Ницше Ф. Сочинения в 2-х тт. Том 2. – М.: Мысль, 1990. – С. 91.

масового середовища він розглядав як універсальні «олігархічні ознаки у будь якій людській організації, яка переслідує практичні цілі». Міхельс доводив, що будь-яка організація під впливом розподілу праці закономірно поділяється на керуючу меншину та керовану більшість, на основі чого виокремлюється та кристалізується інститут вождів як технічно «необхідний прояв будь-якої форми суспільного життя». Ця технічна необхідність для організації мати вождів, яка зростає разом із ускладненням організації, з одного боку, та інтелектуальна нерухливість, предметна некомпетентність мас, які входять до організації – з іншого, взаємообумовлені. Міхельс сформулював цю тезу як «закон історичної необхідності олігархії», а згодом як «залізний закон олігархії».

Макс Вебер виокремив три головних типи політичного лідерства: традиційний, легальний та харизматичний. Перший характерний для спадкової системи влади, другий – для інституціоналізованих суспільств з високим рівнем усвідомлення ролі предписувань, норм, законів та бюрократичних організацій, третій – для суспільств, що переживають кризи, радикальні зміни та перехідні періоди. Оскільки радикально нове бачення вирішення проблем важко встановити в усталених соціальних організаціях, для харизматичного типу лідерів характерне створення нових організаційних форм.

З традицією, що розглядає лідерів як локомотив історії, принципово розходиться марксизм. В рамках цієї теорії лідерство виступає як процес складної, багатоскладової взаємодії людей в соціальних групах на основі існуючих форм соціальних взаємовідносин. На цей процес впливає характер групи, царина її життєдіяльності, специфічні ознаки історичної ситуації, психологічні особливості учасників, мета діяльності та особистість лідера або лідерів. В системі сумісної діяльності лідерство виникає як об’єктивна потреба певної групи. Ця потреба викристалізовується у свідомості учасників групи і отримує форму очікувань та вимог, що звернуті до людини (або людей), яка виконує роль лідера або має до цього здатність. Таким чином, марксизм обмежує можливості активності політичних лідерів історичною необхідністю та класовими інтересами. Політичний лідер виступає як найбільш свідомий, послідовний та вмілий виразник волі класу або групи, тобто виконує стосовно класу або групи допоміжну, службову роль. К. Маркс (1818-1883 рр.) й Ф. Енгельс (1820-1895 рр.) зазначали можливість відокремлення політичних лідерів від класу, що вони представляють, та попереджали про необхідність безпеки класів від власного чиновництва.

Подальша розробка марксистської теорії знайшла у роботах В. Леніна. «Маси, - писав Ленін, - поділяються на класи…, класами зазвичай керують політичні партії. Політичні партії в загальному правилі керуються більш-менш сталими групами найбільш авторитетних,

впливових, досвідчених, обраних на найбільш відповідальні посади осіб, що називаються вождями»[1].

Критики марксизму вважають, що притаманні йому жорсткий економічний детермінізм та класове розуміння суті політики не дозволяють повною мірою врахувати загальнолюдські начала лідерства, активність політичних керівників, в тому числі впливати на маси, утворювати нові політичні організми та оновлювати соціальну структуру суспільства.

Нівелювання історичної ролі лідерів притаманне й деяким немарксистським дослідникам. Так, наприклад, Б. Мацліх стверджував, що «лідери не мають жодного значення». Соціальне середовище диктує поведінкові стратегії лідерам, впливає на їх цінності та цілі, визначає засоби досягнення цілей, контролює їх за допомоги інституційних механізмів (законів, політичних партій тощо). Велике значення у процесі формування, висування та політичної ескалації лідерів Роберт Даль приділяв соціальним групам (або «материнським групам»), яким належить роль головного суб'єкта у політичному процесі. М. Острогорській у своїй роботі, присвяченій дослідженню політичних партій та парламентаризму у Великій Британії, доводив тезу про домінацію інтересів політичної структури (партії) над інтересами лідерів, дії яких визначаються логікою забезпечення подальшого існування та розвитку політичного організму.

Таким чином, в соціологічній науці викристалізувалися такі основні теоретичні підходи до вивчення політичного лідерства: 1) теорія рис; 2) ситуаційні теорії; 3) атрибутивні теорії; 4) теорії обміну.

1. Теорія рис**.** Лідерство є феноменом, породженим особистими рисами лідера (розум, вольові якості, енергійність, харизма тощо).

2. Ситуаційна теорія. Лідерство – функція ситуації, обставин, що склалися. Мають значення особисті риси лідера, але надається перевага зовнішнім умовам.

3. Психологічні концепції. В основі лідерства – несвідомі прагнення. В основі діяльності лідерів полягають внутрішні конфлікти, що раціоналізуються на рівні публічних дій.

4. Теорія конституентів. Лідерство є похідною функцією від очікування послідовників.

5. Інтегративний аналіз. Спроба здійснити комплексне дослідження лідерства при використанні всіх його компонентів.

---

[1] Ленин В.И. Полное собрание сочинений. – 5-е изд. – Т. 33. – М.: Изд-во политической литературы, 1974. – С. 19.

Можна констатувати, що в сучасній соціології головну увагу приділяють соціально-психологічним підходам. Багато в чому це має своє підґрунтя у специфіці сучасного розвитку феномену політичного лідерства у віртуальному інформаційному просторі. (Причому маються на увазі світові тенденції, на тлі яких політичні процеси на пострадянському просторі є лише відлунням.) Цей фактор робить свій вплив на корекцію політичного життя в цілому та його складових зокрема. Мова йде не тільки про лідерство та лідерів, а й про партії, інститути державної влади, неурядові організації, електоральне поле. Вже практично не використовується безпосередня взаємодія громадян та влади «face to face». Політичні інститути та організації взаємодіють з суспільством не як з соціальними групами, що є їх базою (концепт «материнських груп» був розроблений Р. Далем ще 1950-ті рр.), а як електоральними групами. Політика стає більш віртуалізованою, віддаленою від суспільства «грою» зовнішніх до нього декорацій та персонажів. Громадяни цікавляться політикою, але сприймають події політичного життя, як такі, що мають опосередковане відношення до них самих. Визначальна роль інформаційних технологій багато у чому перетворює політичних лідерів на декоративні фігури другорядного характеру. Головна ж роль переходить у руки тих, хто володіє контролем за розподілом інформаційних ресурсів та забезпечує їх трансляцію та доведення до кінцевого споживача інформації. В таких умовах нового етапу розвитку політичного лідерства в його дослідженні могли б бути ефективно використані феноменологічний та соціально-драматургічний соціологічний підходи.

5.3. Складові елементи феномену політичного лідерства. Типи політичних лідерів. Функції політичного лідерства

Лідерство притаманне лише тим соціальним суб’єктам (індивідам, групам тощо), які відрізняються від інших складових конкретного соціального утворення (суспільство, клас, група) наявністю дефіцитних у суспільстві ознак, якостей, вмінь, можливостей, що відрізняють їх від інших та можуть бути використані для їх блага (захисту, розвитку тощо).

Якості лідерів можуть мати реальний та віртуальний характер. Якщо фізичні, морально-вольові, психологічні, інтелектуальні якості є реальними, оскільки надають можливість їх носіям виокремитися з масового загалу, то якості, що базуються лише на загальних соціальних стандартах («так прийнято»), завжди віртуальні. Тому *багатство* завжди буде віртуальною якістю, на відзнаку від ***підприємницької ініціативи*** конкретного суб’єкта, яка реальна завжди. Індивід, що є носієм ***лідерських якостей***, буде лідером завжди, за будь яких умов та обставин, на відзнаку від формального лідера інституціоналізованої, усталеної організації, який має лише ***статус лідера***.

Знов змушені оговорити той факт, що в умовах домінування інформаційних технологій кон'юнктура політичного ринку формується не з середини самого суспільства, а лідери та набір притаманних ним якостей є такими, що сформовані або «драматургійно поставлені» певними суб'єктами інформаційного простору для електорату. Саме в таких умовах практично втілюється концепція Й. Шумпетера, згідно якої демократія «означає лише те, що народ має можливість погодитись чи не погодитись, аби ним правила та чи інша особа»[1]. При наявності комплексу незмінних елементів феномену політичного лідерства необхідно враховувати й ці новітні тенденції, що дозволить більш цілісно його аналізувати та пояснювати.

При розумінні політичного лідерства можна акцентувати увагу на окремих складових феномену лідерства у соціально-політичному житті: 1) особисті якості лідерів; 2) соціальну природу та соціальні основи; 3) організаційні імперативи; 4) політичні вміння та навички.

Необхідними елементами політичного лідерства є: 1) наявність певної кількості (в залежності від масштабу лідерства) прихильників лідера, які визнають особливий статус лідера, що базується на його якостях, кваліфікації, позиції в соціальній структурі тощо, та 2) легітимність лідера – його стандарти, зразки, думки та гасла визнаються масами та стають взірцями, орієнтирами (або навіть мотивами) для їх дій. Польський соціолог П. Штомпка (нар. у 1944 р.) підкреслював важливість якостей лідера, які він проявляє в процесі своєї діяльності у даній групі: а) впевненість в собі та домінуючий характер поведінки; б) комунікативність; в) компетентність у сферах, що цінуються у даній групі; г) зразкова відповідність прийнятим та визнаним у групі нормам та цінностям. А німецький соціолог Р. Міхельс першим на теоретичному рівні зауважив про зміну деяких рис лідерів у процесі та по завершенні їх виокремленню з мас: «Процес, який починається з диференціації функцій, завершується тим, що вождь отримує ряд якостей *завдяки* (курсив наш – *А.З.*) своєї зверхності над масою»[2]. Отже, лідерство є феноменом соціально-політичного життя, що має можливості удосконалення. Позиція лідера відкриває можливості для укріплення та розширення влади. Лідер отримує кредит довіри, який він може використати для здійснення інноваційних та реформаторських дій. Таким чином, отримання позиції лідера призводить до руху самопосилюючийся механізм укріплення та розширення його влади.

Сучасні суспільствознавчі науки виокремлюють низку ознак та характеристик, наявність яких бажана для політичних лідерів:

---

[1] Шумпетер Й. Капіталізм. Соціалізм. Демократія. – К.: Основи, 1995. – С. 352.

[2] Михельс Р. Заключительное рассмотрение // Личность. Культура. Общество. – 2002. – Т. IV. – Вып. 3-4 (13-14). – С. 220.

1. Набір рис характеру, що мають проявлятися у політичній діяльності та об'єднанні прихильників (воля, наполегливість, мужність, комунікабельність, дипломатичність тощо);
2. Здатність виражати та відстоювати інтереси певної соціальної групи;
3. Наявність власної програми стратегії розвитку;
4. Імідж керівника та необхідний рівень політичної культури, що відповідають нормам, прийнятим у даному соціальному середовищі;
5. Популярність, ораторські здібності;
6. Наявність власної команди виконавців;
7. Харизматичність.

Критеріями виокремлення лідерів з масового середовища можуть бути: а) зовнішні, пов'язані зі статусом людини за межами даної групи; б) внутрішні, пов'язані з його діями в даній групі. Вони тісно пов'язані з типами лідерства (рис. 1).

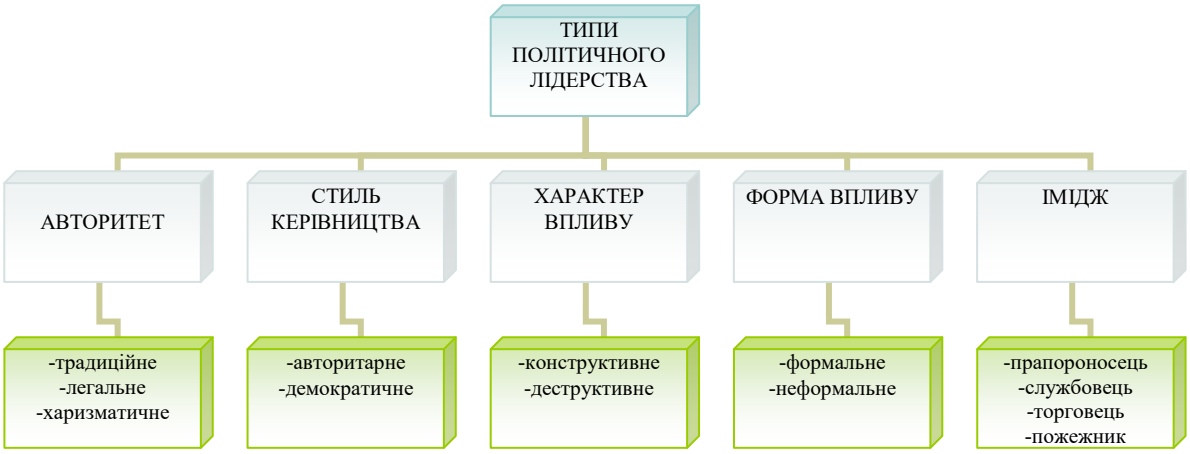

Рис. 5.1. Типи політичного лідерства та їх складові

Тип лідерства завжди пов'язаний з соціальною природою суспільства та специфічним характером й структурою групи. Такими типами є, перш за все, формальне та неформальне лідерство. Якщо перший тип ґрунтується на усталених нормах та формальних організаційних засадах, то другий – на основі особистісної взаємодії людей без формальних ознак. Окрім класифікації, запропонованої М. Вебером (традиційний, легальний та харизматичний типи), були виведені ще декілька типів політичного лідерства. Деякі з них базувалися на стилях лідерства. П. Штомпка запропонував поділ на автократичний, демократичний, толерантний типи. Колектив дослідників на чолі з Д. Гоулманом виокремив шість основних типів політичного лідерства за цим показником: ідеалістичний, навчальний, товариський,

демократичний, амбіційний, авторитарний. Перші чотири були віднесені до резонуючого стилю, два останніх – до дисонуючого. Ця типологія має здебільше психологічний характер. У категоріальному апараті соціології політики використовується в основному демократичний та авторитарний типи, до яких ще додають анархістський (має прояви переважно у девіантних, асоціальних асоціаціях). Визнається більша ефективність саме демократичного типу та стилю політичного лідерства у порівнянні з іншими. Хоча для кризових ситуацій або перехідних періодів доцільне використання й авторитарного типу, жорстка та цілеспрямована дія якого здатна швидко вивести суспільство або групу з кризового стану, подолати перешкоди у досягненні мети, у короткий термін провести реорганізацію тощо (Петро I, Отто фон Бісмарк, Аугусто Піночет та ін.). Хоча відомі приклади, коли актори демократичного типу лідерства не менш ефективно вирішували кризові проблеми держави та суспільства (Франклін Делано Рузвельт, Шарль де Голль, Джон Кеннеді, Ден Сяопін та ін.).

Американський політолог М. Херманн запропонувала власну типологію політичних лідерів, основою якої став імідж політиків: прапороносець, службовець, торговець, пожежник. Лідера-прапороносця відрізняють від інших його власний світогляд, наявність привабливого для мас ідеалу. Лідер-службовець прагне виступати в ролі виразника інтересів своїх прихильників та виборців в цілому, орієнтується на їх думку та діє від їх імені. Задачею лідера-торговця є найбільш приваблива презентація своїх ідей та гасел, щоб змусити електорат «купити» їх, тобто повірити в даного лідера та проголосувати за нього. Лідер-пожежник завжди перебуває у центрі уваги, відкликається на усі резонансні події. Він здатен ефективно діяти в екстремальних умовах, швидко приймати рішення, адекватно реагувати в поточній ситуації.

Крім того, можна запропонувати градацію політичних лідерів на стратегів та тактиків. Образу лідера-тактика найбільше відповідає тип «пожежник». Це лідер, що чутливо реагує на поточну ситуацію та швидко адаптується під нові умови. Лідер-стратег реалізує довгострокову програму змін (або, навпаки, консервації існуючого порядку), результати якої можуть бути незрозумілі для частки конкретного соціального утворення (суспільства, класу, групи). В цьому проявляється специфіка цих двох типів лідерів: стратег займає більш суб’єктивну позицію, коли він веде суспільство своїм «курсом» та проводить свої реформи з відомим йому (або очікуваним ним) результатом. В той час як лідер-тактик в своїй політичній діяльності реагує на потреби мас та, радше, йде у фарватері їх оцінок та очікувань, ніж веде їх за собою. Проте обидва типи лідерів (стратег і тактик) необхідні як для суспільства, так і для різних рівнів соціальної структури, оскільки кожний з них здатен

вирішувати свій комплекс політичних задач. При цьому поєднання якостей і стратега, і тактика в одній особі практично не можливо.

Після розгляду типології політичних лідерів ще раз хочемо повернутися до попередньої тези про залежність політичного лідерства від специфіки соціального організму, де воно виникає, розвивається та функціонує. Суспільство (або його окремі складові), ґрунтуючись на базису своєї політичної культури, норм, традицій, що склалися історично, «породжує» лідерів зі свого середовища. Навряд чи в суспільстві з вкоріненими авторитарними традиціями можна очікувати успішної реалізації демократичної моделі політичного лідерства. Демократичні лідери без належної адаптації суспільства до демократичних норм будуть «чужинцями» як в політичному середовищі, так і для мас.

На пострадянському просторі в умовах переходу до нових цінностей декларована елітами демократія має своєрідні риси. Зовнішня оболонка має серцевину, що складається з елементів, специфічних для того або іншого суспільства. На пострадянському просторі ми можемо спостерігати тісне переплетення глибинних, історично сформованих політичних цінностей, моделей недавніх управлінських практик радянського зразка й зовнішніх демократичних форм (що отримало назву «фасадних демократій»). Так, наприклад, застосування формулювання «демократична держава» до країн Центральної Азії вже має певну еклектику. Фактично зараз центральноазіатські республіки відтворюють моделі східних середньовічних деспотій, які були характерні для цих суспільств досить довгий час. Придушення правлячими кланами свободи слова, переорієнтація бізнесу у свої сфери впливу, введення ледве не прямого успадкування статусних та посадових позицій – це лише найбільш видимі факти зі сторони. Фактом залишається прийняття населенням цих моделей як нормальних, що, в остаточному підсумку, і дозволяє елітам безконтрольно вживати будь-які політичні кроки в дуже широкому діапазоні дій. У Білорусі багато в чому законсервовані механізми номенклатурної системи керування й розподілу ресурсів. Трохи інша ситуація в Російській Федерації. Вона пережила виток лібералізації за часів правління Б. Єльцина. Однак в період правління В. Путіна повернулася в рамки вже звичного для російського суспільства «м'якого авторитаризму». І, як показала практика, останній виявився ефективніше (хоча б у тактичних межах сучасності) лібералізації, про яку негативно висловлювався ще Петро І («у державі Російській вільності англійські не до місця, як до стіни горох»). Авторитаризм виявився більше затребуваний більшістю російських спільнот, що розчарувалися у демократичних інститутах, цінність яких була девальвована кризами перехідного періоду.

Для слов'янських суспільств на пострадянському просторі характерне відчуття потреби «сильної руки» у владі. Це підтверджують результати опитувань громадської думки в Росії, проведених двома соціологічними центрами у 2006 р. Більшість респондентів (від 42% за даними Левада-центру до 57% за даними ВЦДГД (рос. – ВЦИОМ) вважають, що Росії постійно потрібна «сильна рука» (не жорсткий авторитаризм); значний сегмент опитаних росіян (31% – Левада-центр, 16% – ВЦДГД) погоджується із ситуативною можливістю концентрації всієї повноти влади в руках однієї людини. Крім того, за даними ВЦДГД, респонденти відзначили такі найбільш характерні для політичної культури росіян риси: колективізм (51%), невміння та небажання виконувати закони (56%), політична пасивність (68%), традиції авторитаризму (44%). Кількість схильних орієнтуватися на підтримку держави (43%) майже рівна з кількістю тих, хто сподівається лише на власні сили (46%).

Ситуація в українському суспільстві має свої специфічні риси, що відрізняють його на тлі іншого пострадянського простору. Проте, як засвідчили результати моніторингового опитування «Українське суспільство», що проводиться Інститутом соціології НАН України з 1992 р., в контексті «попиту» суспільства на авторитарних політичних лідерів (див. табл. 5.1) громадяни України не надто відрізняються від своїх сусідів на пострадянському просторі.

Таблиця 5.1

Чи згодні Ви, що кілька сильних лідерів можуть зробити для країни більше, ніж усі закони та дискусії? (%)

	1994	**1996**	**1998**	**2000**	**2005**	**2006**	**2008**	**2009**
Згоден	40,5	42,0	49,3	58,7	59,6	65,7	62,4	58,8
Не згоден	17,0	17,2	14,5	21,4	22,1	18,7	20,8	18,8
Не знаю	41,7	40,8	36,1	19,8	18,2	15,6	16,7	22,4
Не відповіли	0,8	0,0	0,1	0,1	0,1	0,0	0,1	0,0

Примітка: дані взяті з моніторингового дослідження «Українське суспільство», що проводиться Інститутом соціології НАН України з 1992 р. Дані опубліковані у збірках: 1) Українське суспільство 1992-2008. Динаміка соціальних змін / За ред. В. Ворони, М. Шульги. – К.: Інститут соціології НАН України, 2008; 2) Українське суспільство 1992-2009. Динаміка соціальних змін. / За ред. В. Ворони, М. Шульги. – К.: Інститут соціології НАН України, 2009.

Як можна бачити навіть з короткого огляду, суспільства пострадянських республік самі створюють рамки припустимого для політиків, які достатньо чутливо реагують на це, і легітимують їхню діяльність. Можливо, повернення до вихідних позицій традиційних для цих суспільств моделей політичного поводження, які несуть в собі більше або менше обмеження прав і свобод, є свого роду захисною реакцією в кризових умовах. «Втеча від

свободи» одночасно означає й втечу від відповідальності. Населення делегує політикам більші повноваження, сподіваючись на підвищення їхньої відповідальності перед суспільством, що є нічим іншим як соціальним міфом. Таким чином, історично сформовані соціальні інститути й глибинні ціннісні установки можуть мати серйозний вплив на ставлення до політичних лідерів та, відповідно, зміни форм державного устрою в конкретній країні.

Відповідно до зазначеного, можна розглядати питання про рівень поширення влади політичних еліт та лідерів, оскільки останні є ідеальними споживачами будь-якої влади: вони візьмуть її стільки, скільки буде можливо в рамках даного суспільства, що дозволить їм це зробити. У такому контексті еліти є дзеркальним відображенням мас. Концептуальне значення в цьому контексті має взаємо-зворотній зв'язок: низький рівень соціальної активності в конкретному суспільстві (принаймні, в царині захисту своїх свобод, прав та інтересів) дає пропорційний (по відношенню до рівня активності) ріст рівня панування правлячих еліт, і навпаки.

Розмаїття типів політичних лідерів має своє значення у спектрі соціально-політичних задач, для вирішення яких, власно, і покликані лідери. Російські дослідники В. Пугачов та О. Соловйов виокремлюють три загальні функції політичного лідерства: 1) політичний діагноз, аналіз та оцінка ситуації; 2) визначення спрямування й програми діяльності, що має слугувати рішенню конкретної суспільної проблеми; 3) мобілізація виконавців для реалізації мети.

Окрім цього, визначені також такі функції лідера: а) вираження – вміння формулювати й виражати інтереси тих соціальних та політичних груп, представником яких є даний лідер; б) організації – вміння організувати й спрямувати політичні сили для реалізації поставлених задач; в) керівна – постійне та безпосереднє управління наявними ресурсами (і, в першу чергу, людськими).

Не менш важливі функції політичних лідерів безпосередньо в політичному процесі: 1) інтегративна – об’єднання різних груп та узгодження їх інтересів на основі базових цінностей, визнаних у суспільстві або у конкретній його складовій; 2) орієнтуюча – визначення політичного курсу, що відображає тенденції розвитку та потреби соціальних груп; 3) інструментальна – визначення засобів та методів здійснення поставлених перед суспільством задач, прийняття політичних рішень; 4) інноваційна – ініціювання необхідних змін за допомоги створення системи стимуляції інших політичних акторів та населення; 5) комунікативна – підтримання зв’язку між інститутами влади та суспільством, а також між різними суб’єктами політичної діяльності, функція арбітражу; 6) гарантії дотримання

прийнятого порядку; 7) легітимація політичної системи або порядків в окремих сферах політичного життя.

5.4. Соціологічні методи дослідження політичного лідерства

В даному параграфі ми коротко розглянемо основні методи емпіричного дослідження політичного лідерства. Одразу ж необхідно відзначити специфіку вивчення політичних лідерів зокрема та елітних груп в цілому – це важкодоступність її представників для безпосереднього дослідження соціологами. Емпіричні дослідження еліт та лідерів навряд чи можуть бути тиражованими, такими що проводяться часто. Тому, по-перше, методи дослідження лідерів необхідно вибирати особливо ретельно, виходячи з постановки дослідницьких завдань. По-друге, кожний дослідник повинен визначитися з тим, чи буде проведено вибіркове дослідження або ж суцільне статистичне спостереження всієї досліджуваної групи. Безумовно, обидва ці підходи мають право на використання, виходячи з логіки дослідницьких завдань і ресурсовитратності їхнього виконання. Так, наприклад, взяття ексклюзивних інтерв'ю від представників вищого кола правлячої еліти може бути тільки вибірковим, але ніяк не суцільним (це не під силу не те, що окремим дослідникам, але й цілим інститутам або соціологічним організаціям). Хоча вибірковість у цьому випадку і підвищує відсоток помилковості «польових» результатів, але подає малодоступну інформацію з перших рук. У той час, як «кабінетні» методи (контент-аналіз преси, аналіз біографій, статистичної інформації й т.д.) можуть бути успішно здійснені в масштабах суцільного статистичного спостереження, що істотно підвищить їх точність і, відповідно, інформаційну цінність.

Крім того, обов'язково необхідно відзначити таку специфіку емпіричної інформації щодо суб’єктів політики, як її швидке «старіння», оскільки політична ситуація здатна дуже швидко змінитися і не відповідати результатам проведеного дослідження. Суб’єкти політики (лідери, еліти, партії) сучасного зразка є однією з найбільш мобільних і динамічних груп у будь-якому суспільстві. Тому інформація про них ризикує бути застарілою вже відразу після проведення дослідження. Що змушує дослідника концентрувати увагу не на кон’юнктурних сторонах політичного життя та діяльності (а сюди можуть входити й такі важливі аспекти, як політичні переваги, тактика взаємин з іншими елітними групами, бізнес-стратегії). У динамічних умовах під вивчення, в основному, підпадають структурні, поведінкові й ціннісні компоненти у функціонуванні суб’єктів політики.

Біографічний аналіз, один з найбільш простих і доступних (але в той же час діючих і надійних) методів вивчення політичних акторів. Доступ обумовлений відкритістю

інформації в ЗМІ про біографію й кар'єрний шлях практично кожного політичного лідера або окремих груп політичної еліти аж до рівня районних рад. За допомогою даного методу можна не тільки простежити «вузлові», визначальні етапи життєдіяльності окремих лідерів, але й створити їх загальний соціальний портрет, визначити найбільш характерні для політичного середовища риси в цей період, визначити фактори, що сприяли інкорпорації неелітних представників у владу й зміцненню їх на керівних позиціях.

Залишається питання, чи може аналіз біографічної інформації про окремих людей дати повноцінну соціологічну картину про досліджувану соціальну групу? Автори колективної монографії В. Пилипенко, Ю. Привалов, В. Ніколаєвський, опираючись на досвід західних соціологів, роблять висновки, що «зосередженням на біографії однієї людини, його суб'єктивної інтерпретації реальності, його поглядах на власне життя зовсім не руйнується соціологічна перспектива»[1]. Цими ж авторами було запропоновано, відповідно до класифікації Х. Буде, розподіл біографічного аналізу на види:

1) професійні біографії;
2) реконструкція соціального досвіду і його значеннєвих структур;
3) реконструкція особистого досвіду індивіда й домінуючих смислових структур;
4) емпіричні дослідження біографій у психології розвитку теорії особистості й психопатології.

Від себе додамо, що можливі недоліки використання біографічного методу можна виправити збільшенням обсягу вибірки. При відносно невеликій чисельності політичних акторів й достатньої відкритості даних про її представників у ЗМІ окремому дослідникові цілком реально охопити їх усіх. При аналізі всієї генеральної сукупності помилки будуть мінімальні. Таким чином, використання біографічного аналізу досить складне для виконання дослідження, але воно безумовно має свій ефект для рішення дослідницьких завдань.

Аналіз статистичної інформації, як правило, використовується для відстеження кадрових переміщень посадових осіб по всій структурі владної ієрархії, зміни кількісних показників персонального складу політичної еліти в цілому й по окремих рівнях (наприклад, на регіональному). Метод знеособлює політичне середовище, але дозволяє оперувати масивами точної інформації.

Одержання інформації безпосередньо від об'єкта дослідження (інтерв'ю). Специфіка даного методу: по-перше, через важкоприступність політичних акторів однією з

[1] Пилипенко В., Привалов Ю., Ніколаєвський В. Владна еліта у контексті суспільного розвитку. – К.: ПЦ «Фоліант», 2008. – С. 20.

головних проблем такого дослідження стає пошук респондентів, згодних дати інтерв'ю. Частіше соціологам відмовляють через велику зайнятість або небажання. Допомагають вирішити цю проблему наявність особистих зв'язків, знайомств в «коридорах влади», створення мотиваційної бази для участі представників політичної еліти в цих інтерв'ю. По-друге, необхідно враховувати, що респонденти з політичного середовища одночасно поєднують в собі, з одного боку, високий рівень освіти й управлінської компетенції, а з іншого боку - високий пост у владі. Що дає ймовірність підвищення рівня неправдивості відповідей широко відомої й публічної фігури, яка свідомо дозує інформацію, дипломатично йде від «лобових» питань із конфліктним підтекстом і т.д.

Підвиди даного методу включають:

1. ***Формалізоване інтерв'ю*** – не складний, але малоефективний у випадку дослідження лідерів метод. Стандартизація анкети дозволяє швидко опитати велику кількість VIP-респондентів. Але в той же час результати опитування навряд чи зможуть повноцінно відбити об'єктивну ситуацію. Щоб уникнути цього, необхідне формування анкети з непрямими запитаннями щодо предмету дослідження.
2. ***Експертне опитування*** – високоефективний метод, результати якого мають вузьку, специфічну нішу застосування.
3. ***Неформалізовані глибинні інтерн'ю*** – високоефективний, проте достатньо складний метод (у середовищі політичної еліти складно знайти респондента, що погодиться на 40-хвилинне глибинне інтерн'ю).

Спостереження (включені й невключені) ускладнені досить високим рівнем «закритості» політиків від неелітних груп суспільства, значною соціальною дистанцією між елітою й неелітою.

Аналіз інформації про об'єкт дослідження в ЗМІ, так само, як і біографічний аналіз, простий і доступний. Однак він вимагає ретельного сортування потоку інформації, у якому часто виявляються неправдиві факти. Критерієм надійності інформації може служити підкріплення фактів доказами: слова від першої особи в інтерв'ю, фотографічний і документальний супровід (наприклад, публікація податкової декларації й т.п.).

Репутаційний аналіз, що став популярним серед журналістів як в Україні, так і в Росії ми вважаємо одним із самих неефективних методів дослідження політичних суб'єктів на пострадянському просторі. Вишиковуючи рейтингові ряди чергових «ТОП-100 самих впливових», групи експертів керуються тільки власною суб'єктивною думкою, особистим набором знань про об'єкт і, в окремих випадках, «інсайдеровською інформацією», що не

може бути підтверджена об’єктивними та реально вимірюваними показниками. Тому ми в цілому вважаємо використання репутаційного аналізу в деінституціоналізованих пострадянських суспільствах недоцільним та дезінформативними. Проте можна навести й приклади професійного використання репутаційного аналізу. В статті українського соціолога Є. Головахи були викладені результати соціологічного дослідження показників політичної реалізованості та актуального політичного успіху українських політичних лідерів. Для дослідників також представляє інтерес багатофакторний аналіз політичного лідерства в Україні за результатами експертних опитувань, запропонований в книзі Ю. Зущика, О. Кривошеєнка, В. Яблонського.

Соціально поведінковий метод (запропонований М. Шульгою) – введення критеріїв адекватності поводження суб’єктів політики стосовно викликів, що постали перед суспільством. Оцінка об'єктивних можливостей і суб'єктивних здатностей і бажань реагувати на ці виклики.

Аналіз прийняття рішень ґрунтується на т.зв. десизійному підході до вивчення еліти. Припускає комбінування аналітичної обробки інформації певного політико-адміністративного напрямку (наприклад, реформа сфери охорони здоров'я або ж регламентація відносин між орендодавцями й орендарями земельних паїв) зі статистичним (або вибірковим) обліком позицій кожного суб'єкта владних відносин у прийнятті рішень по конкретних питаннях, що цікавлять дослідника. Дозволяє побачити не тільки поточні зміни позиції окремих суб'єктів (це частіше цікавить журналістів і самих політиків), але й простежити більш глибокі зв'язки: фактори впливу на прийняття рішень, групоутворення в політичному середовищі, стабільні й коливні сегменти в спектрі партійно-фракційних альянсів у різних галузях влади, вплив позиції формальних та неформальних лідерів на позицію фракції, партії, блоку партій. Незважаючи на масштабність і високу ресурсовитратність, даний метод емпіричних досліджень, на наш погляд, є найбільш ефективним для вивчення суб’єктів у сучасних умовах.

Контрольні запитання та завдання

1. Чим відрізняється лідерство від вождізму, диктату, адміністративного управління?

2. В чому полягає різниця між поняттями «лідерство» та «лідерство політичне»?

3. Обґрунтуйте об’єктивні та суб’єктивні чинники виокремлення лідерів з масового середовища?

4. Використуйте «залізний закон олігархії» Р. Міхельса для пояснення процесу виокремлення лідерів та їх відмежування від мас?

5. Дайте розгорнуте визначення поняття «політичне лідерство» як багатоскладового феномену соціально-політичного життя із врахуванням його об'єктивних та суб'єктивних чинників?

6. Наскільки дієвими у сучасній політиці є чотири принципи лідерства, описані Н. Макіавеллі?

7. В чому полягає зв'язок між типом і стилем політичного лідерства, з однієї сторони, та специфікою політичної культури, норм і традицій конкретного соціального утворення (суспільства, класу, групи), з другої? Обґрунтуйте відповідь на прикладах політичного життя пострадянського простору взагалі та України зокрема.

8. Чим концептуально розрізняються психологічні та ситуаційні теорії політичного лідерства?

9. Що є специфічно новим в світових тенденціях сучасного формування та функціонування політичного лідерства? Яку роль в цих процесах відіграють інформаційні технології?

10. Дайте типологізацію політичних лідерів на прикладі політичного простору України.

11. Яким чином історично сформовані соціальні інститути й глибинні ціннісні установки можуть мати вплив на ставлення громадян до політичних лідерів?

12. В чому полягають функції політичних лідерів у суспільстві та політиці?

13. Які соціологічні методи Ви могли б використати для дослідження політичного лідерства в Україні? Обґрунтуйте можливості та недоліки тих методів, які Ви могли використати.

14. Зробіть програму соціологічного дослідження політичного лідерства в Україні при використанні одного (чи декількох) методів.

Основна рекомендована література

1. Адорно Т. Исследование авторитарной личности. – М., 2001.
2. Ашин Г.К., Кравченко С.А., Лозанский Э.Д. Социология политики. Сравнительный анализ российских и американских политических реалий. – М., 2001.
3. Блондель Ж. Политическое лидерство. Путь к всеобъемлющему анализу. – М., 1992.
4. Вебер М. Избранные произведения. – М., 1990.
5. Вебер М. Соціологія. Загальноісторичні аналізи. Політика: Пер. з нім. – К., 1998.
6. Вятр Е. Социология политических отношений. – М., 1979.

7. Головаха Е. Критерии и формулы политического успеха: методы измерения и результаты исследования актуального и потенциального успеха политических лидеров Украины // Социология: теория, методы, маркетинг. – 2002. - №2. – С. 86-101.

8. Зущик Ю., Кривошеєнко О., Яблонський В. Фігури. Політичне лідерство в сучасній Україні. – К., 1999.

9. Лебон Г. Психология народов и масс. – СПб., 1995.

10. Макиавелли Н. Государь. Рассуждения о первой декаде Тита Ливия. О военном искусстве. – М., 1996.

11. Михельс Р. Вожди и массы // Диалог. – 1990. – № 3, 5, 7, 9.

12. Пилипенко В., Привалов Ю., Ніколаєвський В. Владна еліта у контексті суспільного розвитку. – К., 2008.

13. Психология и психоанализ власти. Хрестоматия. Т. 1, 2. – Самара, 1999.

14. Пугачев В.П., Соловьев А.И. Введение в политологию. – М., 1999.

15. Сартори Дж. Вертикальная демократия // Полит. исслед. – 1993. - №2. – С. 80-89.

16. Хигли Дж., Пакульский Я. Смена элиты и лидеров в либеральных демократиях // Социология: теория, методы, маркетинг. – 2008. - №1. – С. 67-84.

17. Штомпка П. Социология социальных изменений. – М., 1996.

18. Шульга М. Деструкція влади (замість післямови) // Українське суспільство 1992-2008. Соціологічний моніторинг / За ред. В. Ворони, М. Шульги. – К.: Інститут соціології НАН України, 2008. – С. 463-483.

19. Шульга Н. Этапы становления политической элиты в Украине в годы независимости // Социология: теория, методы, маркетинг. – 2006. - №4. – С. 24-37.

20. Шумпетер Й. Капіталізм. Соціалізм. Демократія. – К., 1995.

ГЛАВА 6. ПОЛІТИЧНІ ЕЛІТИ ЯК АГЕНТИ СУСПІЛЬНОГО ПОРЯДКУ І РОЗВИТКУ

6.1. Політичні еліти як суспільний феномен: попередні зауваження

Політичною елітою зазвичай називаються невеликі групи людей, чиє становище у суспільстві надає їм змоги приймати рішення, які впливають на життя і розвиток суспільства. Якщо такі рішення мають загальнонаціональне значення й від них залежить подальша доля народу, нації, країни, то йдеться про національні політичні еліти. Коли ж рішення мають загальнорегіональне значення, то йдеться про регіональні еліти. З нормативної точки зору вважається, що люди, які належать до означених еліт, мають необхідні якості, досвід, знання для кваліфікованого керівництва справами суспільства, прийняття правильних і своєчасних рішень.

Проблема політичних еліт є однією з центральних у соціології політики, оскільки вона безпосередньо пов'язана з характером і якістю політичної влади, з конкретними способами її структурування і функціонування. Аналізувати політичні еліти – означає шукати відповіді на запитання: хто у певному суспільстві є реальним суб'єктом державного управління і керівництва, у чиїх руках зосереджено повнота політичної влади, хто прямо чи опосередковано визначає характер найважливіших політичних рішень? Якість політичної влади багато в чому визначається якістю політичних (національних і регіональних) еліт та їх взаємовідносинами. Поведінка політичних еліт – це один із найважливіших чинників розвитку країни і суспільства в тому чи іншому напрямку, успіху (або поразки) тих чи тих проектів і реформ. Виключно важливою стає роль еліт у періоди радикальних суспільних трансформацій. Однією із складових проблем, з якою довелося зіткнутися незалежним пострадянським республікам, була проблема формування нових повноцінних політичних еліт. В Україні їх відсутність становила значну перешкоду на шляху утворення незалежної Української держави, формування політичної нації, побудови ринкової економіки, створення демократичних інститутів і просування до зрілої демократії.

Іноді поняття політичної еліти розмежовують із ширшим концептом «політичний клас». Деякі автори, наприклад, британський соціолог Т. Боттомор, вважають, що «політичний клас» вбирає в себе і утворює всі ті групи, які здійснюють політичну владу або мають вплив на прийняття політичних рішень і безпосередньо втягнені у боротьбу за політичне лідерство. Достеменно політичною ж елітою є лише одна з цих груп. Саме у цій групі зосереджуються особи, які реально здійснюють політичну владу в певному суспільстві. Якщо це так, тоді неважко визначити статусний склад політичної еліти: до неї входять

голови держав (президенти), члени уряду і державної адміністрації, військові керівники, керівники потужних бізнесових корпорацій, а також представники впливових (знатних, іменитих, відомих) кіл і родин.

Межі та обсяг політичного класу визначити важче. Звичайно, до його складу входить політична еліта, але в ньому перебувають і представники «контреліти», тобто лідери політичних партій, які відсторонені від влади, керівники профспілок, бізнесмени, інтелектуали, що офіційно не знаходяться при владі, але беруть активну участь у політиці. «Політичний клас», таким чином, складається із угрупувань, які можуть певною мірою як співпрацювати, так і конкурувати або навіть конфліктувати одне з одним.

Концепт «політичний клас», однак, не здобув широкого визнання у сучасній науковій літературі. Більшість авторів прагне писати про політичні еліти (одну чи кілька, залежно від конкретного соціально-політичного контексту), що об'єднують індивідів, які прямо чи опосередковано впливають на хід справ у суспільстві. В межах кожної із них, і перш за все, правлячої еліти, слід вирізняти «політиків» (вище керівництво, що приймає стратегічні рішення) і «функціонерів» (вище чиновництво), стосунки між якими є складними і неоднозначними. У певних ситуаціях і за певних умов «чиновники» відіграють не допоміжні ролі, а навпаки, основні при підготовці й ухваленні, наприклад, найважливіших рішень. І тоді вони стають реальними носіями політичної влади і політичного впливу.

Зрозуміло, політичну еліту не слід ототожнювати з численним корпусом функціонерів, із яких утворені державний апарат, виконавчі органи місцевого самоврядування, апарат і актив політичних партій, громадських рухів та організацій. Ці люди не приймають функціональних політичних рішень і не є самостійними суб'єктами влади – вони є лише «робочим знаряддям», яким користуються політичні еліти, втілюючи в життя власні рішення і проекти.

Водночас політичну еліту не можна обмежувати лише колом людей, що посідають вищі адміністративні місця в державі або в інших політичних інститутах і мають офіційні повноваження ухвалювати рішення. Інакше кажучи, певна частина політичної еліти може перебувати в «тіні», але активно впливати на державну політику, володіючи фактично реальною владою. Отже, визначити межі політичної еліти, її реальний персональний склад – це завжди важке і складне завдання, так само як емпірично дослідити поведінку еліти в цілому. Важкою справою є й теоретична інтерпретація феномена політичної еліти. Наприклад, фахівці сперечаються з приводу того, з кого складається політична еліта, які її функції в суспільстві, як їх треба оцінювати (позитивно чи негативно), немає узгодженості й у питанні про кількість еліт, елітних груп у суспільстві. Крім того, вони часто розходяться у

думках про те, якою мірою політичні еліти є замкнені чи відкриті, наскільки консервативно чи прогресивно налаштовані, яким чином відбувається взаємодія з неелітами. Та все ж переважно дослідники виходять із того, що політичні еліти – це особливі соціальні угрупування, для яких є характерними:

- максимальна концентрація влади (у межах суспільства в цілому або якогось окремого з його основних сегментів);
- рекрутування нових своїх членів переважно з вищих щаблів суспільства, тобто вузька соціальна база;
- певний рівень внутрішньої згуртованості й взаємозв'язку;
- спільність політичних поглядів і переконань;
- спільні інтереси і прагнення.

Таким чином, політична еліта – це не сукупність індивідів, що діють самі по собі. Навпаки, це люди, близькі за походженням, які інтенсивно взаємодіють між собою і, як правило, мають спільні цінності, схильності й цілі. Від представників інших соціальних угруповань їх відрізняє особлива (елітарна) ментальність, групова згуртованість і спільна спрямованість.

Феномен політичних еліт ось уже понад сто років привертає увагу соціологів і політологів, які прагнуть осмислити його природу, характер, соціальну роль, конкретні типи і форми функціонування. Сьогодні вивчення політичної еліти є, мабуть, однією з найбільш популярних тем у соціології політики і політології. Зростання інтересу до сюжетів, пов'язаних з функціонуванням політичної еліти, не обійшла стороною й вітчизняних дослідників. Останнім часом в наукових і політичних журналах та збірниках, на науково-практичних конференціях і семінарах, а також у системі медіа частіше стали з'являтись і обговорюватися матеріали, присвячені елітам суспільства. Для позначення сукупності знань про суспільні еліти почали вживати спеціальну термінологію, як-от: «елітологія», «елітознавство». Таким чином, до уваги була прийнята так звана елітистська перспектива, яка в науковій літературі часто-густо іменується елітизмом. У межах цієї перспективи вважається, що еліта як правляча група існує реально. Серед інших соціальних груп вона є найбільш важливою в процесі управління справами суспільства. Такий статус еліти не є штучним чи надуманим. Він спричиняється об'єктивною природою організації суспільного життя. Звідси випливає висновок, прихильниками якого виступають послідовні «елітисти», що еліта є незалежною у своїх діях від опінії суспільства і навіть більше – часто сама нав'язує суспільству свої погляди і волю.

Своєю чергою соціологічні дослідження еліт намагаються вивчати їхні характеристики з нейтральних позицій, тобто заздалегідь не передбачається трактування еліт як найважливіших груп у суспільстві. Їхні характерні риси, ментальність, зразки поведінки, способи дій, суспільний статус вивчаються методами соціології точно так, як й інших соціальних груп. Питання про ефективність управлінської діяльності тих чи тих елітних угруповань, про важливість їхньої участі в процесі управління справами суспільства, а також про співробітництво і взаєморозуміння між ними самими та громадянським суспільством є теж предметом соціологічних досліджень.

Не дивлячись на великий інтерес дослідників різних орієнтацій до проблематики еліт, потрібно визнати, що у цій царині існує дуже багато відкритих питань. Одне із них стосується ідентифікації ключової аналітичної одиниці елітологічного аналізу, а саме концепту «еліта». Головний момент тут пов'язується з визначенням критеріїв приналежності до цієї соціальної групи. Якщо раніше в класичних концепціях елітизму смисл терміна «еліта» означав у цілому щось «найкраще», то тепер наголос на цьому не робиться. Однак, смислове навантаження цього терміна все-таки передбачає, що представники еліти, в тому числі й політичної, володіють тими чи тими якостями або ресурсами у більшій мірі, ніж інші соціальні групи.

Сьогодні спостерігається два варіанти вживання цього терміну. Перший пов'язується з повсякденною мовою, де під «елітою» розуміють сукупність людей, які відрізняються у своєму соціальному середовищі високим особистим авторитетом або престижем і на цій підставі виконують певні суспільні функції, наприклад, виступають як хранителі особливо важливих національних цінностей. Другий варіант використовується переважно в соціальних і політичних науках, де під «елітою» розуміють передусім групу людей, які є носіями виразних політико-управлінських якостей і функцій. У цьому випадку елітна група охоплює людей, які займають стратегічні позиції в публічних або приватних організаціях, що існують у даному суспільстві, і саме на цій підставі вони користуються інституціональним (офіційним) авторитетом або престижем. Звідси серед елітних груп можна виділити еліти, які складаються: 1) із осіб, що вважаються, згідно з громадською думкою авторитетними, особисто впливовими в даному суспільному середовищі, і 2) із осіб, що займають відповідальні, стратегічні позиції в різних організаціях даного суспільства.

Досвід свідчить, що нерідко людина, яка користується особистим авторитетом і престижем серед людей, набуває ще й «стратегічну позицію» в даному суспільстві і, таким чином, офіційний авторитет або престиж. Це відбувається, наприклад, тоді, коли відомий письменник, що користується великою повагою серед читачів, стає міністром культури

(Андре Мальро у Франції). В Україні подібний випадок мав місце із відомим артистом театру і кіно Богданом Ступкою. Буває й так, що хтось займає «стратегічну позицію» в даному суспільстві, не володіючи особистим авторитетом або престижем серед людей. Проте цей хтось своїми досягненнями може завоювати авторитет і престиж у людському середовищі і навіть зберегти їх після того, як він дану позицію залишив.

6.2. Класичні концепції елітизму

Саме слово «еліта» в перекладі з французької означає «краще», «добірне», «обране». У XVIII ст. воно вживалося для позначення найкращих товарів або продуктів. Проте згодом це слово стали застосовувати й для визначення статусних ознак людей. Уже на ґрунті англійської мови, де слово «еліта» з'явилося у першій половині XIX ст., його вживають здебільше для найменування добірного зібрання людей (вищої знаті, відбірних військових частин тощо). Наприкінці XIX ст. термін «еліта» впевнено відносили до кращої, найбільш вартісної для суспільства групи, яка була піднесена над загалом і тим самим ніби мала природні повноваження керувати ним.

До лексикону соціальних і політичних наук даний термін потрапив на зламі XIX і XX ст. завдяки працям двох італійських соціологів – Вільфредо Парето (1848-1923) і Гаетано Моска (1858-1941). Ці вчені висунули в річищі макіавеллівських ідей про створення соціальної науки управління людською масою декілька концептуальних ідей щодо суспільної природи та специфіки еліти. У цілому вони здійснили початкову систематичну розробку проблематики еліт, тому їхні теорії вважаються класичними. З погляду Г. Моски, у будь-якому суспільстві є два класи людей: правлячий і підвладний. Перший виконує політичні функції, монополізує владу й користується привілеями, які надає влада; другий контролюється та скеровується першим законними чи незаконними (насильницькими) методами. Клас, що править, є організованою меншістю, підвладний же клас становить неорганізовану масу, більшість.

Ключ для розуміння керівної ролі еліти Г. Моска вбачав саме у її здатності бути організованою. Для того, щоб посісти місце в еліті, треба бути володарем (або вдавати це) кількох атрибутів, високо цінованих у середовищі людей тобі подібних. Такими атрибутами можуть бути багатство, турбота про громадянський добробут, військова відважність або високий статус у релігійній ієрархії. Проте здатність еліт контролювати суспільство залежить від її уміння згуртуватися в єдину силу, виступати спільним фронтом проти інших сил у суспільстві. Меншість, згідно з Москою, має перевагу саме завдяки тому, що вона є меншістю. Невеликій групі завжди легше бути організованою, її внутрішні канали

комунікації та інформації простіші, її члени можуть швидше здійснювати контакти між собою. Зрештою, невелика меншість може швидко узгоджувати спільні дії, створюючи враження цілковитої солідарності у своїх заявах та діях. Мінливі обставини викликають негативну реакцію добре організованої групи, тоді як менш організовані суперники або основна маса людності діють нарізно в пошуках належної реакції на змінену ситуацію. Тому організована меншість завжди сильніша за неорганізовану більшість.

Г. Моска значної уваги приділяв неоднорідності еліти, вищих щаблів політичного класу. Він підкреслював, що політична еліта представляє інтереси певних соціальних сил, зазначав ту обставину, що в сучасних суспільствах еліти тісно пов'язані з рештою суспільства, перш за все, через нижчий щабель політичного класу - «новий середній клас». Учений виходив із наявності суттєвих відмінностей між сучасними демократіями та іншими типами політичної організації суспільства, вказував на досить складний характер взаємодії між керівною меншістю і керованою більшістю. Крім того, циркуляцію еліт він пояснював не лише психологічними, а й соціальними чинниками, через перегрупування соціальних інтересів, виникнення нових соціальних сил з новими соціальними інтересами та ін[1].

В. Парето погоджувався з Г. Москою в тому, що наявність потужної еліти на чолі з авторитетним лідером – обов'язкова умова динамічного розвитку суспільства. Для з'ясування того, хто може бути віднесений до еліти, вчений пропонує статистичний метод. Він вважає, що саме цей метод забезпечує об'єктивний підхід до вивчення еліти. Високий ступінь або ранг, який людина отримує на підставі оцінки її діяльності з боку визначних спеціалістів, свідчить про належність людини до певної еліти. Цей момент визначає в принципі міру впливу даної людини на поведінку інших людей, на хід суспільних процесів у цілому. Отже, люди, які мають велике багатство, вищу освіту, найбільший авторитет, якісь унікальні вміння, якості, обдарування, можуть спричиняти значний вплив на оточуючих людей. Загалом вони складають «вищу страту суспільства», його еліту. До неї Парето зараховував насамперед політичну, комерційну, військову та церковну верхівки суспільства. Це було, так би мовити, широке розуміння еліти.

Проте італійський соціолог використовув і вузьке її тлумачення. Йдеться про те, що еліта в цілому має у своєму складі правлячу й неправлячу частини. Тим самим, не всі члени «вищої страти суспільства» належать до правлячої еліти, дехто з них належить до неправлячої. Згідно з Парето, саме правляча еліта грає вирішальну роль у політиці. Тому не

---

[1] Про елітистські погляди Г. Моски див.: Кучеренко О. Г. Моска – теоретик елітизму // Соціальні виміри суспільства. – К., 1998. Вип.9. – С. 284-289.

випадково, що в своїх наукових працях він зосереджується передусім на вивченні особливостей правлячої еліти. Остання, як правило, зцементована й веде боротьбу за збереження свого володарювання. У цьому їй протистоїть маса, численні нижчі соціальні верстви. У порівнянні з масою еліта загалом є більш прозорливою, енергійною, тою групою, яка намагається усе наперед розрахувати. Маса ж зазвичай підлягає емоціям і забобонам. Представники еліти, особливо правлячої, володіють знаннями і якостями, необхідними для управління суспільством. У всякому випадку правляча еліта за допомогою насильства або умовляння (переконання) здатна забезпечувати справжній контроль над поведінкою маси, нижчих соціальних верств суспільства.

Суспільство, на думку Парето, розвивається шляхом періодичної зміни, циркуляції двох основних типів еліти – «лисиць» (гнучких керівників, що використовують «м'які» методи управління: умовляння, переконання, переговори, компроміс тощо) і «левів» (жорстких і рішучих правителів, що спираються на силу та насильство). Зміни, які відбуваються в суспільстві, поступово підривають владарювання одного з типів еліти. Так, владарювання «лисиць», ефективне у відносно спокійні періоди історії, стає неефективним у ситуаціях, що потребують рішучих ідей і застосування сили. Це призводить до зростання невдоволення в суспільстві та посилення ролі «левів», які, мобілізуючи масу, скидають правлячу еліту та встановлюють своє володарювання. Однак домінування «левів» є настільки жорстким і насильницьким, що провокує в кінці кінців нову кризу, яка сприяє поверненню до влади еліти «лисиць». І так без кінця. Сучасна історія, на думку Парето, є не що інше, як безкінечні циклічні зміни правління «лисицеподібних» і «левоподібних» еліт[1].

Типи еліт, які виділив італійський соціолог, ніколи не мають вияву в чистому вигляді та ніколи не діють ізольовано одна від одної. Домінування кожної з них – це завжди питання ступеня. За спиною кожної еліти, що знаходиться при владі, вичікує інша, яка в умовах кризи готова замінити першу на владному Олімпі. Парето вважає, що перебуваючи при владі, еліти «лисиць» і «левів» деградують, тому їх правління рідко стабілізується на який-небудь тривалий час. Таким чином, історія будь-якого суспільства є передусім історією спадкоємності правлячих еліт, які формуються, ведуть боротьбу одна з одною, досягають влади, користуються нею, приходять у занепад та зникають з політичної сцени. За знаменитою формулою вченого, «історія є цвинтарем аристократії», тобто еліт, які міняють

[1] Про елітистські погляди В. Парето див.: Лупатий В.С. Теория элит Вильфредо Парето // Философская и социологическая мисль. – 1992. - №11. – С. 47-56.

одна одну при владі. Водночас історію в даному плані можна, мабуть, уявляти як сцену, де безперестанно розігруються чергування стилів елітної поведінки.

Отже, перші «елітисти» у своїх поглядах на історію, суспільний розвиток сформулювали на противагу оптимістичним ліберально-демократичним сценаріям сильний за реалістичністю підхід. Всупереч популярним на зламі XIX-XX ст. ліберальним політичним доктринам про необхідність і переваги демократичного управління справами суспільства, яке виявляє волю всього народу або переважної його частини, В. Парето і Г. Моска доводили, що більшість населення ніколи не керувала й ніколи не може керувати суспільством. У будь-який історичний період існує вузьке коло людей, яке завдяки контролю над ключовими ресурсами та своєму панівному становищу в суспільстві, концентрує в своїх руках усю повноту влади й керує рештою суспільства.

Будучи фундаторами в науці елітистської парадигми, зазначені вчені не виступали як закляті вороги демократії. Насправді вони були лише скептично налаштовані щодо можливості побудови демократичної системи в тогочасних суспільствах. На їх погляд, саме історія свідчить, що будь-які демократичні режими завжди занепадали, вироджувалися, перетворюючись у яку-небудь форму диктатури. Тим не менш, з нормативного огляду, Парето і Моска не відкидали демократію[1].

Як зазначається у науковій літературі, перші «елітисти» своїми ідеями сформували стратифікаційний напрямок елітизму. У цьому випадку еліта, в тому числі й політична, характеризується з боку дослідників через множинний набір показників її суспільного становища, внутрішніх і зовнішніх зв’язків, специфічно-культурної своєрідності й ментальності. Йдеться передусім про обсяги влади, капіталу, знань, соціальний престиж, родинні й товариські зв’язки, політичний досвід, ціннісні орієнтації, почуття єдності, особливості, вищості тощо. У цьому плані добре задокументовані емпіричні спостереження в межах даного напрямку можуть сигналізувати про те, наскільки політична еліта є зінтегрованою або дезінтегрованою, відкритою чи замкненою, консервативною чи реформістською, ізольованою чи активно учасницькою щодо справ суспільства. Згідно з Парето, еліта є добре інтегрованою і в принципі ізольованою суспільною групою. Водночас правляча еліта або політична еліта особливо не виокремлюються від «еліти взагалі». Ті, хто займається політикою чи державними справами, є тільки сегментами єдиного інтегрованого суспільного вищого класу чи верстви. Тому ключовим концептом стратифікаційної перспективи елітизму є «правляча», а не «політична еліта». З точки зору демократично

[1] Wasilewski J. Elita // Encyklopedia sociologii. T.1. – Warszawa: Oficyna Naukowa, 1998, - S. 185.

налаштованих дослідників, ця обставина нічого не змінює. Розподіл статусних показників на користь будь-якої елітної групи, особливо в царині владних повноважень, підлягає засудженню з огляду ідеалів рівності, демократії та соціальної справедливості.

До класичних концепцій елітизму потрібно віднести також концепції італійського соціолога німецького походження Роберта Міхельса (1876-1936), російського політолога Моїсея Острогорського (1854-1919) і німецького соціолога Макса Вебера (1864-1920). Р. Міхельс і М. Острогорський, можна сказати, доповнили теорію правлячої еліти перших «елітистів» концепцією партійної еліти. Вони узагальнили досвід створення масових партій у Європі та США. Сприяючи створенню політичних партій в XIX ст., громадськість мала надію, що з їхньою допомогою їй вдасться підпорядкувати своєму контролю правлячу верхівку держави. Проте функціонування і розвиток великих організацій у суспільстві призводять до так званої олігархізації їхнього управління, формування елітних угруповань, правлячої меншості, яка присвоює собі право приймати важливі рішення, не питаючи про це маси, простих людей.

За Міхельсом, у суспільстві діє «залізний закон олігархічних тенденцій». Згідно з цим законом, кожна організація виділяє керівництво і виконавчий апарат, які не підпорядковуються контролю рядових членів організації. Спосіб виділення її керівників – чи буде це призначення, узурпація або демократичний вибір – не має жодного значення. Головним тут є «технічні» вимоги ефективного функціонування складних організацій, у тому числі політичних партій. Олігархізація управління організаціями – це іманентна, природжена риса будь-якої організаційної структури. Тому жодна організація не може обійтися без лідерів, керівників, апарату управління, бюрократії. Це означає, що влада в організаціях зосереджується в руках партійної або бюрократичної верхівки. Рядові ж члени організації завжди недостатньо компетентні, пасивні й байдужі щодо політичної діяльності. Активній меншості, еліті маса змушена довіряти, бо контролювати її не має можливості. Отже, будь-яка, навіть демократична організація фактично підпорядковується олігархічній, елітній групі. Якщо уявити, що суспільство є, певною мірою, системою організацій, то без олігархії (тобто влади небагатьох), правлячої еліти воно існувати не може. Із свого «закону олігархічних тенденцій» Міхельс робив досить песимістичні висновки щодо можливостей демократії в суспільстві загалом і демократизму політичних партій зокрема.

Цікаво, що всупереч песимістичним висновкам Міхельса М. Острогорський висунув конструктивні пропозиції в дусі ідей політичного лібералізму Алексіса де Токвіля. На підставі порівняльного аналізу партійних систем Великої Британії і США він, наприклад, дійшов до висновку, що для подолання «партійного іга» необхідно створювати тимчасові

ініціативні об'єднання громадян, які не здатні до бюрократизації. Такі структури, на думку політолога, можуть слугувати противагою системі бюрократичних «постійних» політичних партій[1].

Щодо М. Вебера, то він ніде в своїх працях не використовує поняття еліти. Натомість охоче писав про верству професійних політиків. У зв'язку з тим, що поняття верстви професійних політиків вельми близьке поняттю політичної еліти, можна стверджувати – німецький соціолог насправді так чи так досліджував проблематику еліт свого часу. Однак Веберів підхід до вивчення еліт відрізняється від підходу перших «елітистів». Якщо, наприклад, у паретівській перспективі зовсім відсутній інтерес до функціонування інституцій влади, то у Вебера якраз це знаходиться у центрі уваги. Він вирізняє особливу групу професійних політиків, яка обслуговує інститути влади та політичні організації. Цю групу німецький соціолог називає «верствою». Їй притаманна єдина функціональна якість: всі ті, хто до неї належить, виконують роль політика.

Виконання ролі політика, реалізації її функцій передбачає виділення окремої автономної сфери професійної (політичної) діяльності. Німецький соціолог взагалі вважає, що професійний політик з'являється лише в сучасній, централізованій державі, де виконання владних повноважень є особливим, відокремленим від інших видом суспільної діяльності. На його думку, раніше в історії політичною діяльністю займалися політики-аматори, «непрофесійні» політики. Вони були, як правило, не підпорядковані комусь, хто стоїть над ними чи поряд з ними. Їхня політична діяльність не випливала з вимог якоїсь формальної організації. Вони, так би мовити, жили і діяли «для політики». Професійний же політик XX ст. живе «з політики», за рахунок політичної діяльності. Його якості залежать не тільки від особистих, внутрішніх потреб та інтересів, а й від зовнішнього оточення, пов'язаного з процесами демократизації, бюрократизації, функціонування масових політичних партій, дією внутріпартійних «політичних машин», того що М. Острогорський називав кокусом партій.

Масові партії, які виборюють перемогу у виборчих кампаніях, становлять, за Вебером, нову якість у політичному житті. Щоб одержати перемогу на виборах політична партія повинна мати добру організацію, дисципліну, програму, вдалі гасла, цікаву пресу, добре організовані зустрічі з виборцями і політичні мітинги. У внутрішньопартійному житті на передній план висовуються партійні функціонери і організатори партійної пропаганди. Вони постійно займаються партійними справами, отже, «живуть з політики», політична

[1] Артемов Г.П. Политическая социология. Курс лекций. – СПб.: Изд-во С.-Петербургского ун-та, 2000. – С. 155-156.

діяльність стає для них джерелом утримання. Політика як побічна діяльність і як діяльність, що дає утримання, - це перше важливе розрізнення, що здійснює Вебер.

Інше типологічне розрізнення професійних політиків німецький соціолог пов'язує з розрізненням між політиками за покликанням і політиками не за покликанням. Це типологічне розрізнення не перекривається попереднім розрізненням на тих, хто живе за рахунок політики, і тих, хто живе для політики. Політик за покликанням може вирости серед функціонерів і активістів партійної організації, яка платить йому зарплату. Водночас Вебер підкреслює, що політиком за покликанням може стати як фінансово залежна, так і фінансово незалежна особа. Останній випадок учений вважав за найкращий. Проте найбільш загальною умовою, що формує політика за покликанням, є «служіння справі». Такою справою є передусім добро нації або величність держави.

На думку німецького вченого, формуванню політиків за покликанням не сприяють ні бюрократизована партійна організація, ні робота в структурі державної бюрократії. Єдиною доступною школою виховання достеменних політичних лідерів є демократично діючий парламент країни. Лише парламент є тим місцем, де може сформуватися справжній професійний політик, політик за покликанням.

Водночас Вебер вважав, що сильні професійні політики, як правило, мають «харизму». Під «харизмою» німецький теоретик розуміє незвичайні, навіть надприродні якості чи обдарування людей, які підтверджуються їхніми вдалими діями, вдачами, перемогами, геройством тощо. Отже, сильні професійні політики – це завжди харизматичні лідери. Під час виборчих кампаній, на мітингах, у виступах у пресі харизматичний лідер встановлює специфічний контакт із масами. Люди вірять йому, ідуть за ним, бо вважають, що він є незвичною людиною. Своєю чергою харизматичний лідер виконує ніби якусь місію, яку він може реалізувати за допомогою людей. Цю місію харизматичний лідер здійснює на підставі своїх оригінальних ідей і задумів. Отже, він виступає одночасно і провидцем, і практиком. Його діяльність викликає спонтанну підтримку мас, вона здатна перетворити існуючі настанови людей, створити нові, які ще не зустрічалися в їхньому житті. Коротко кажучи, харизматичний лідер, за Вебером, володіє креативною силою щодо настанов людей і суспільних інституцій. Він керує масою безпосередньо, персонально, навіть якщо між ними знаходяться якісь посередні ланки чи інституції. У харизматичному керівництві, яке можна визначити як найбільш концентровану і вищу форму втілення «політики за покликанням»,

німецький соціолог вбачав своєрідну противагу бюрократизації, надмірної професіоналізації та безвідповідальності у тогочасній політиці[1].

Якщо, згідно з Парето, правляча еліта становила особливу «сферу життя», де мали вияв її багатство, влада, освіта, культура, рафінований стиль життя, то Вебер у даному відношенні спирається на відокремлення різних суспільних сфер: економіки, політики, релігії, культури. Тому в його теорії економічні класи мають один характер, політичні верстви – інший, статусні групи – третій. Верства професійних політиків формується, як зазначалося вище, в межах інституціонального порядку держави і політики. Звідси політична еліта як професійна група має більш-менш чіткі границі з іншими професійними групами. Тому вона не співпадає понятійно з «вищим класом» перших «елітистів».

У цілому можна стверджувати, що праці Р. Міхельса, М. Острогорського і М. Вебера започаткували інституціональний напрямок елітизму. Головна ідея цього напрямку полягає в тому, що в різних інституціональних порядках потрібно виділяти притаманні їм еліти: економічну, політичну, церковну, культурну, військову, наукову і т. ін. Формальне визначення еліти в межах інституціональної перспективи пов'язується передусім з її роллю та функціями у відокремленої сфери суспільного життя. Звідси, якщо йдеться про політичну еліту, то мається на увазі насамперед її роль і функції в державно-політичній сфері суспільства. З цієї точки зору, політичну еліту складають передусім ті особи, які безпосередньо приймають участь у прийнятті державних рішень, перебуваючи в структурах законодавчої та виконавчої влади. Крім того, до складу політичної еліти входять ще ті особи, які впливають на підготовку і схвалення державних рішень опосередкованим чином. До останніх належать, наприклад, лідери політичних партій або колишні депутати, що вже не засідають у парламенті чи складають офіційну опозицію правлячій еліті.

До складу політичної еліти потрібно, мабуть, відносити також керівників потужних суспільних об'єднань, організацій, асоціацій, які час від часу «втручаються» в політику, впливають на рішення парламенту чи уряду країни, хоча їхні об'єднання, організації та асоціації можуть не ставити політичних цілей і завдань у своїй діяльності. Йдеться, наприклад, про такі об'єднання, як профспілки, спілки працедавців, захисників природи, культурологічні асоціації, організації національних меншин, релігійні конфесії тощо. Якщо керівники цих об'єднань постійно займаються політикою, то їх, безперечно, потрібно включати до орбіти інтересів політичної еліти. Більш того, досвід показує, що через вибори до законодавчого органу держави керівники таких об'єднань нерідко стають депутатами,

[1] Вебер М. Соціологія. Загальноісторичні аналізи. Політика: Пер. з нім. – К.: Основи, 1998. – 534 с.

тобто переходять до діяльності в державно-політичні структури. Це означає, що політичне життя суспільства стимулюється не лише політиками, які вийшли з лав політичних партій і були заздалегідь підготовлені до політичної діяльності у вищих органах держави, але й вихованцями різних суспільних об'єднань, які орієнтуються на реалізацію якихось неполітичних інтересів. Свої політичні здібності їм судилося загартовувати вже у горнилі парламентських сутичок.

У сучасній соціології й політичних науках стратифікаційна перспектива елітизму знаходить свій вияв у емпіричних дослідженнях складу еліт суспільства: їх походження, біографії, кар'єри, групової згуртованості тощо. Такого роду дослідження намагаються дати перш за все соціальний «портрет» якоїсь еліти чи елітної групи, з'ясувати, ким є особи, що входять до їхнього складу. Натомість інституціональна перспектива елітизму характеризується намаганням дослідити характер і спрямованість дій елітних груп і – головне – наслідки цих дій. Прихильники інституціонального розуміння політичної еліти вважають, що політики, урядовці, партійні лідери повинні розглядатися передусім з огляду того, що вони конкретно роблять у державно-політичних структурах і які є наслідки їхніх тих чи тих дій. У цьому зв'язку деякі науковці (наприклад, польський соціолог В. Весоловський) вважають, що інституціональна перспектива дослідження еліти має цілком сучасний характер, тоді як стратифікаційний підхід до неї, особливо в паретівській версії, - вже дещо застарілий[1].

Проте, як би там не було, класичні концепції елітизму в цілому ставили під сумнів демократичний оптимізм ліберальних концепцій організації суспільного життя, які доводили принципову можливість і необхідність справедливого розподілу влади між усіма громадянами суспільства, рівної доступності людей до керівництва громадськими справами. Засновники теорії еліт, особливо перші «елітисти» В. Парето і Г. Моска, скептично ставилися до демократичних ідеалів, вважаючи, що вони практично нездійснені, невисоко оцінювали дієвість виборів як демократичного механізму формування влади й контролю за нею. Згідно з їхньою думкою, еліта сама визначає результати виборів, періодично обдурюючи маси під час виборних кампаній. Загалом еліти не вірять у демократію, а лише вдають, що зацікавлені громадськими справами, застосовують при цьому прийоми і методи маніпулювання та обдурювання для того, щоб одержати підтримку громадськості.

---

[1] Początki parlamentarnej elity / Pod. red. J. Wasilewskiego i W. Wesołowskiego. – Warszawa: Wyd. JFiS PAN, 1992. – S. 11.

Історичні явища і події були своєрідною підтримкою для багатьох стверджень ранніх «елітистів». Наприклад, у XX ст. спостерігалися не лише чергові «хвилі» демократизації по всьому світу, а й часті падіння демократичних систем і тривале панування авторитарних і тоталітарних режимів. Такі автори, як Р. Дал (1971) і Дж. Шумпетер (1995) вказували, що канони ліберальної учасницької демократії, не кажучи вже про безпосередню демократію, не витримували, безперечно, випробувань часу. Досвід показує, що масове суспільство не є зацікавленим у політичній участі та не володіє компетентним знанням про публічні справи. Час від часу воно підтримує авторитарні, недемократичні режими. Отже, демократія підлягає небезпеці з двох сторін: «зверху» їй загрожує диктатура еліти, а «знизу» - популізм або бунт мас.

6.3. Політичні еліти в контексті сучасних концепцій демократичного плюралізму й елітизму

Поширення у світі ліберальної демократії, демократичних систем, «хвиль» демократизації (С. Гантінгтон) стимулювали в цілому новий підхід до феномена політичних еліт, нове витлумачення їх місця, ролі та функцій у суспільному житті. На відміну від ідей традиційного елітизму (Г. Моска, В. Парето, Р. Міхельс, М. Острогорський, М. Вебер, В. Липинський), у якому наголошувалося на неуникненості домінування в суспільстві панівної соціальної групи, яка здійснює керівництво пасивною, неорганізованою масою, зараз у елітистській перспективі сформувався і займає тут провідні позиції так званий неоелітизм[1]. Ця теоретична парадигма підкреслює, що в сучасних умовах існування еліт не може вважатися непереборною перешкодою для демократичного розвитку суспільства.

Теоретики неоелітизму (М. Бартон, В. Весоловський, Дж. Гіглі, Е. Етціоні-Галеві, Дж. Маркус, Я. Пакульський, Дж. Філд та ін.) у своїх концепціях (в науковій літературі їх нерідко іменують некласичними) обґрунтовують несуперечливість ролі та функцій еліт демократичним засадам управління справами суспільства. Основна проблема, яка тут має вияв, полягає лише в способі рекрутації еліт і в їх суспільно корисній ротації. Неоелітисти намагаються, як правило, сполучати свої ідеї з ліберально-демократичними цінностями; дати функціонально-інституціональне пояснення поведінці елітних груп; підкреслити можливість контролю політичних еліт з боку громадськості; з'ясувати умови, за яких еліти, субеліти й контреліти можуть бути важливими чинниками розвитку демократії й ефективного керування суспільством; обґрунтувати схеми типологізації сучасних соціальних еліт.

---

[1] Танчер В.В. Неоелітизм // Соціологія політики: Енциклопедичний словник / Авт.-упоряд.: В.А. Полторак, О.В. Петров, А.В. Толстоухов. – К.: Вид. Європ. ун-ту, 2009 – С. 260-261.

Мабуть, А. де Токвіль (1805-1859) був першим, хто у своїй книзі «Демократія в Америці» (1835) розглянув і проаналізував умови, які можуть обмежувати тенденції узурпації влади елітою. Він вважав, що після усунення соціальної нерівності, притаманної аристократичному (феодальному) суспільству, в новому демократичному суспільстві з'являється небезпека зосередження влади невеликої групи людей, перш за все – бюрократичного центрального уряду. Такому «демократичному деспотизмові», на думку мислителя, може перешкоджати наступне: розподіл повноважень між різними органами влади і керівництва; потужне місцеве самоврядування; поділ влади на виконавчу, законодавчу і судову та суворе розмежування владних повноважень між центральним урядом і місцевим самоврядуванням; свобода і незалежність преси; свобода асоціацій громадян. Згідно з Токвілем, свобода асоціацій громадян є найсуттєвою ознакою демократичного суспільства. З одного боку, свобода об'єднання громадян у різні організації, рухи перешкоджає соціальній атомізації індивідів, а з іншого, - є протидією монополізації економічних та соціальних функцій центральним урядом[1].

Цікаво, що М. Вебер теж вважав, що гарантією демократії слугує наявність множини політичних партій, які конкурують між собою у боротьбі за контроль над бюрократією. Саме в цій боротьбі формуються лідери, які здатні підпорядкувати собі бюрократію на підставі мобілізації громадян. Однак у цьому випадку виникає небезпека виникнення системи олігархічного панування самих партійних лідерів. Цю небезпеку, за Вебером, може нейтралізувати інститут президентства. На його думку, лише голова держави, який вибирається усім народом, є носієм прямої відповідальності перед ним, керує державним адміністративним апаратом, має право накладати вето на ті чи ті законопроекти, розпускати парламент, проводити всенародні референдуми, може протистояти авторитарним та іншим недемократичним рефлексам та зазіханням чиновництва і партійних клік.

Отже, інститут президентства розглядається німецьким соціологом як дійовий інструмент забезпечення демократії в країні. Правда, він не дає відповіді на той випадок, якщо президент сам спокуситься абсолютною владою і візьме собі у союзники чиновників і лідерів деяких політичних партій для забезпечення свого панівного становища. Тоді що робити?

Як би там не було, але в обох випадках демократія не виглядає владою народу, через народ і для народу. Це одноосібне, хоча й легітимне, правління політичного лідера або

[1] Токвиль Алексис де. Демократия в Америке. – М.: Прогресс, 1992. – С. 214-237.

невеликої групи політиків. У такому плані дуже важко щось казати про справедливе розподілення влади у суспільстві, демократичне прийняття важливих державних рішень.

Щоб зорієнтуватися у даному проблемному комплексі, потрібно звернутися до теорії демократії, яка так чи так підкреслює, що демократія – це найкращий спосіб здійснення влади в суспільстві. Такий погляд є дуже поширеним у сучасному світі. Звідси не дивно, що сьогодні у багатьох країнах вважається природною думка про те, що громадяни повинні всілякими способами зберігати демократію і захищати її там, де вона існує, а також впроваджувати і забезпечувати скрізь, де її ще немає. Ця думка, таким чином, перетворилася у відповідний ціннісно-нормативний стандарт, який обов'язково підтримується і культивується в розвинених демократичних країнах.

Проте, у кожному окремому випадку завжди актуалізується питання про ефективне функціонування демократії, про її оптимальні форми в тих чи тих суспільних контекстах, а також про її взаємозв'язок із елітними угрупованнями суспільства. В науковій літературі на сьогодні наголошується дві позиції. Одна з них пов'язується з так званим класичним розумінням демократії. Згідно з цим розумінням, демократія не може ефективно функціонувати без активної участі (партиціпації) громадян. Безпосередню участь громадян у владі, при прийнятті важливих державних рішень, передбачала, як відомо, ще антична демократія. Пізніше,в добу Просвітництва, у відповідності з демократичною традицією Ж.-Ж. Руссо теж стверджував, що суверенні громадяни повинні мати можливість збиратися разом і приймати участь у виробленні рішень щодо публічних справ[1].

Щодо еліти, то вона, згідно з відомим американським політологом Р.Далем, в умовах розвиненої демократії не є однорідним, сильно згуртованим утворенням. Загалом елітні групи демократичного суспільства є спеціалізованими, кожна з них контролює лише свою суспільну сферу. Таким чином, в умовах розвиненої демократії існує мережа елітних груп із різними інтересами і програмами своєї діяльності. Іноді існуючи елітні групи кооперуються між собою, іноді конкурують одна з одною. Це означає, що в розвиненому демократичному суспільстві відсутня монополія якої-небудь елітної групи на всю повноту влади; тут, навпаки, існує множина центрів влади і остання відповідним чином розподілена (переважно нерівномірно) між ними. Р. Дал називає структуру влади, яка має багато своїх центрів у демократичному суспільстві, поліархією. Поліархія як демократична система правління передбачає, що влада повинна не зосереджуватися в одній елітній групі, а «розпорошуватися» між багатьма групами інтересів. У зв'язку з цим деякі соціологи і

[1] Dahl R. Democracja i jej krytycy. – Kraków: Znak, 1995, S. 315-316.

політологи запропонували відмовитися від поняття однієї (єдиної) еліти суспільства. На їхню думку, щодо сучасних демократичних систем правильніше говорити не про одну (яка домінує в суспільстві) еліту, а про плюралізм еліт. Звідси випливає загальна назва даного напрямку теорії і практики демократії, а саме плюралістична демократія. Прихильники цієї форми демократії вважають, що існування в демократичному суспільстві сильної, згуртованої еліти є небезпечним чинником для демократії, з ним пов'язується загроза встановлення в суспільстві тиранії чи диктатури.

Опозицією класичному розумінню демократії, яка підкреслює роль масової участі громадян у політиці, становить так звана елітистська теорія демократії. Ключові положення цієї теорії сформулював відомий американський учений Дж. Шумпетер у своїй книзі «Капіталізм, соціалізм, демократія»[1]. У цій книзі автор зазначає передусім наївність лібералів і соціалістів, які підтримують ілюзію відносно того, що ніби демократія як система забезпечує усім у суспільстві рівний доступ до влади і політичного впливу. Разом з тим, він пропонує нове розуміння сутності демократії, яке ґрунтується не на нормативно-філософських передумовах, а на підставі дійсних політико-демократичних процесів і практик. Шумпетерівське визначення демократії є чисто процедурним. Учений не звертається до демократичних цінностей свободи, рівності, громадянської відповідальності, політичної участі тощо. В його розумінні демократія є виключно методом, процедурою правління, що створюють відповідні організаційні рамки. Саме останні дозволяють приймати політичні рішення тими, хто в конкретній боротьбі з іншими заручився підтримкою виборців.

За таких умов, як бачимо, демократія виступає переважно як інституціональний інструмент, що регулює суперництво між елітними групами за лідерство в суспільстві. Участь громадян у політиці, в системі контролю над самими елітними групами відштовхується на другорядний план. Роль громадян у даному плані обмежується по суті лише періодичним схваленням або відкиданням на виборах тих чи тих представників елітних угруповань. За Шумпетером, виборці повинні з шанобою ставитися до «поділу праці» між політиками і громадянами, віддаючи першим свободу дій. Вони повинні розуміти, що коли ними хтось обраний, наприклад, до парламенту, то саме цей хтось повинен займатися політичною роботою, а не виборці. Звідси останні повинні стримуватися від повчання його відносно того, що він мусить робити у тому ж парламенті.

---

[1] Schumpeter J.A. Kapitalism, socialism, demokracja. – Warszawa: PWN, 1995.

Щодо сильної державної влади, то вона, на думку вченого, в умовах процедурної демократії не призводить до диктатури, бо процес суперництва і взаємоконтролю елітних груп тут відбувається безперестанно. Водночас політична партія чи елітна група, яка у даний момент перебуває при владі, повинна не забувати, що на найближчих виборах її очікує боротьба з опонентами за голоси виборців. Отже, демократія є не що інше, як інституціоналізована боротьба політичних еліт за отримання від громадян мандата на здійснення влади.

Що стосується контролю над політичними елітами, то прихильники процедурної демократії вбачають його, як і прибічники плюралістичної демократії, передусім у тиску різноманітних груп інтересів: роботодавців, церкви, політичних угруповань, профспілок, соціальних рухів, культурних об'єднань тощо. Ці групи, будучи репрезентантами громадянського суспільства, оперірують на проміжному рівні між владою і масами. Причому, вони суперничають тут між собою щодо проштовхування на політичний форум значущих рішень. У зв'язку з цим групи інтересів висовують лідерів, мобілізують громадську думку, активізують своїх членів тощо. Тим не менш, в умовах плюралістичної демократії, як стверджують її прибічники, жодна з груп інтересів чи політичних партій не монополізує всіх рішень, які приймаються в структурах влади. Теж саме стосується й еліт. У демократичному суспільстві існує багато еліт як на центральному рівні, так і на середніх рівнях, але немає однієї (єдиної) еліти влади. Загалом структура політичної сцени є динамічною: у кожному політичному «спектаклі» виступають різні склади акторів, ті ж самі актори постійно грають інші ролі.

Не дивлячись на елітний динамізм, а також на евентуальний тиск груп інтересів на прийняття відповідних державних рішень, питання масового контролю за елітними групами залишається. Бо останні, незалежно від своєї чисельності в суспільстві і способів своєї рекрутації в ньому, є в цілому привілейованою верствою, діяльність якої лише незначною мірою підлягає контролю з боку більшості населення будь-якої демократичної країни. На думку прибічників демократичного плюралізму, так воно повинно й бути. Чому? Тому що, по-перше, маси в основному є політично некомпетентними; по-друге, вони є природно політично пасивними; по-третє, політичні еліти виступають проти втручання мас у процес прийняття політичних рішень. Проблема тут полягає в тому, що маси повинні бути достатньо підготовленими і активними для ефективного впливу на еліти. Але якщо маси є малокомпетентними в політиці і погано підготовленими до відповідних дій впливу на еліти, тоді їхнє втручання у політичну діяльність еліт лише знижує ефективність цієї діяльності.

Натомість, політичні еліти дуже зацікавлені у масовій підтримці електорату на виборах і прикладають до цього багато різноманітних зусиль.

Цікаво, що в американській елітологічній літературі на зламі століть інституціоналізувалося декілька теоретико-методологічних позицій чи підходів щодо політичних еліт. Основними з них є концепції демократичного плюралізму (влада в суспільстві є плюралістичною, вона спричиняється на підставі взаємодії різних груп інтересів) і демократичного неоелітизму (влада в суспільстві концентрується в руках невеликого кола осіб, які займають провідні позиції у найважливіших соціально-політичних інститутах).

Як уже зазначалося, головною ідеєю концепції демократичного плюралізму є наявність у демократичному суспільстві множинності центрів влади (і тим самим множинності елітних груп). І хоча влада і політичний вплив розподілені між центрами нерівномірно, суперництво і боротьба між елітними групами не призводить до монополізації влади, її «кульмінації» (Р. Дал) в руках однієї елітної групи. Тут потрібно підкреслити, що концепція демократичного плюралізму сприяла впровадженню у масову свідомість населення багатьох країн образу справедливої демократичної системи, яка враховує інтереси усіх соціальних груп. Завдяки засобам масової інформації даний образ набув широкої популярності. Плюралізм загалом став розглядатися як синонім демократії.

Однак ще у 50-70-х роках минулого століття цей образ демократичної системи був підданий суворої критиці. Першим критиком концепції демократичного плюралізму виступив відомий американський соціолог Р. Міллз у своїй книжці «Правляча еліта» (1956)[1]. На його думку, Сполученими Штатами Америки правлять далеко не найкращі громадяни країни. Але всі вони є вихідцями з вузького елітного кола, головним чином, із найзаможних сімей Америки. В суспільстві крім політичної існують також економічна, військова, церковна, наукова та інші еліти. Їх члени, як правило, приналежать до вищого соціального класу. Займаючи ключові посади в системі соціально-політичних інститутів, вони загалом створюють правлячу еліту, яка цілковито панує в американському суспільстві. Якщо це так, то тоді дуже важко щось стверджувати у дусі демократичного плюралізму.

Приблизно через 10 років відомий американський політолог У. Домхофф опублікував книжку під назвою «Хто управляє Америкою?» (1967), де він доводить, що пануючим класом у США є корпоративні багачі, яких у країні менш, ніж 1% її населення (передусім це власники і топ-менеджери корпорацій і банків). Отже, суб’єктом політики є не групи

[1]Mills C.W. The Power Elite. – London: Oxford: Univ. Press, 1956.

інтересів, а наявний пануючий клас, який формує правлячу еліту із самого себе та своїх сателітів.

У 70-90-х роках концепція демократичного плюралізму зазнала критики і з боку «неоелітистів», американських політологів Т. Дая і Х. Зіглера[1]. Ці автори вважають, що нині плюралістична демократія є обмеженою. Більшість населення США контактує з формальними організаціями, які є переважно бюрократичними, а не демократичними. Тому більшість суспільства відчужена від управління суспільством. Щодо демократичного плюралізму, то це – апологетична концепція, за допомогою якої «плюралісти» намагаються довести демократичний характер американського суспільства. Згідно з цією концепцією, демократична система суспільства дає змогу вихідцям із нижчих соціальних класів піднятися у верхні соціальні верстви. Але практика свідчить, що це не відповідає дійсності. Влада зосереджена, як правило, в руках вихідців із багатих або заможних сімей. Численні емпіричні дослідження показують, що десь 30% американської еліти має походження з вищого соціального класу і приблизно 70% – із середнього соціального класу. У складі цієї еліти провідну роль грають власники, топ-менеджери корпорацій, банків, медіа-кампаній, урядовці тощо. На думку Дая і Зіглера, якщо правляча еліта сильна, згуртована, має високу кваліфікацію, ефективно виконує свої функції, то вона, безперечно, є корисною для суспільства. Те, що більшість населення відсторонена від управління справами суспільства, не бентежить зазначених авторів.

Колись німецький соціолог К. Мангейм підкреслював, що демократія характеризується не відсутністю еліти, а скоріше новим способом її рекрутації й новою самосвідомістю. Якщо класичний елітизм був, можна сказати, спрямований проти демократії, то його некласичні концепції намагаються довести необхідність існування еліт в умовах демократії. «Неоелітисти» підкреслюють, що в сучасних умовах еліти не тільки мають необхідні якості для управління суспільством, а й захищають демократичні цінності, забезпечують їх утілення у суспільне життя. Тому політичні еліти не загрожують сучасній демократії, а, навпаки, гарантують її поширення в суспільстві. Звідси висловлюється думка, що в умовах демократії владарювання еліт у жодному разі не підриває демократичного процесу. Прибічники демократичного неоелітизму, посилаючись на вищеозначені обставини, почали говорити про «історичне примирення» елітизму з демократією. Більше того, вони стверджують, що елітизм як теорія нині взагалі став основою нового, реалістичного

---

[1] Дай Т., Зиглер Х. Демократия для элиты. Введение в американскую политику. – М.: Юрид. лит., 1984; Dye T., Zeigler H. The Irony of Democracy: An Uncommon Introduction to American Politics. – Duxbury Press, 1992.

розуміння демократії. У працях «неоелітистів» усе наочніше простежується тенденція включення певних елітистських принципів до теорії демократії. При цьому підкреслюється, що зараз політичні еліти несуть особливу відповідальність за збереження демократії, бо історичні події XX ст. засвідчили багато загрозливих антидемократичних явищ. Демократію потрібно захищати не тільки від авторитарних і тоталітарних рефлексів тих чи тих «харизматичних» лідерів та їх сателітів. Демократичні еліти повинні також стримувати антидемократичні тенденції мас, які є дуже вразливими щодо впливів і спокус авторитаризму і тоталітаризму. На думку тих же Т. Дая і Х. Зіглера, відповідальність за виживання демократії в сучасних умовах повністю лежить на плечах еліт. Це іронія демократії:еліти повинні мудро управляти, щоб владарювання народу вижило.

6.4. Політичні еліти у перехідному суспільстві

Новим імпульсом для подальшої розробки елітологічної проблематики стала «хвиля» демократизації авторитарних режимів, яка наприкінці XX ст. охопила Латинську Америку, Південну і Східну Європу. Ця обставина висунула на передній план і загострила проблему «еліти та суспільні зміни», бо у багатьох країнах зазначених регіонів світу перехід від авторитаризму до демократії був зініційований політичними елітами. Увага дослідників у цьому плані почала концентруватися на питаннях трансформації еліт (у перехідних умовах), їхньої рекрутації, типології, автономії та взаємодії з громадянами. У такій країні, як наша, що незалежною стала тільки на початку 1990-х років, одним з найактуальніших питань, яке потребує ретельного вивчення, є проблема формування національної еліти. Розглянемо коротко зазначені питання. Під час трансформації еліт, в тому числі й політичної, створюється так чи так дві її фракції – «стара» і «нова». «Стара» еліта України, наприклад, сформувалася в умовах тоталітаризму. Отже, її управлінський досвід не відповідав тим політичним реаліям (ринковим і демократичним), які складалися у перехідному періоді. Можна сказати, що на початку 90-х років минулого століття у центральних і місцевих органів влади України переважали представники «старої» еліти. Так, наприклад, після виборів (1990 р.) до Верховної Ради України XII скликання наша парламентська еліта складалася з комуністів (85%) і позапартійних (15%). Через п’ять років позапартійні депутати вже мали відносну перевагу (близько 55%). Таким чином, «нова» еліта ніби поступово витісняла представників «старої» еліти з провідних державно-управлінських позицій.

Але згодом з’ясувалося, що прихильники національно-культурних ідей і цінностей самі стали дедалі поступатися (передусім у межах парламентської еліти) потужним

бізнесменам (олігархам), банкірам тощо. Вже у 2002 р. понад третину складу українського парламенту становили представники фінансово-економічної олігархії. Пізніше (2006 р.) соціологічні дослідження вже фіксували у складі нашої парламентської еліти десь 43% представників бізнесу. За оцінками соціологів і політологів, у 2010 р. у складі українського парламенту було приблизно 60% представників бізнес-еліти. Ця обставина, зрозуміло, вказує на «зрощення» бізнесу з політичною владою в країні, і є небезпечним чинником для молодої української демократії.

Вітчизняні автори (М. Шульга, А.Д. Пахарєв, Н.В. Кононенко) виділяють декілька етапів формування політичної еліти в Україні. Перший етап припадає на 1991-1994 рр. У цей час політичні сили України переживали період становлення і робили кроки до свого автономного позиціонування на політичній сцені. Упродовж другого етапу (1994-1998 рр.) вітчизняна політична еліта зазнала значних структурних змін, пов’язаних зі зростанням олігархічної еліти. Характерними ознаками третього етапу (1998-2002 рр.) є перехід до домінування (серед політичної еліти країни) панівної верстви «нової» еліти, а саме олігархії. Специфіка четвертого етапу (2002-2004 рр.) полягала в тому, що оновлена, створена із представників української бізнес-еліти політична еліта країни намагається остаточно інституціоналізувати свій політичний вплив на суспільство.

Далі, як відомо, відбулася «помаранчева революція», яка дала надію рядовим громадянам на контроль над своєю політичною елітою. Проте владарювання «помаранчевої» влади в країні принесла їм велике розчарування. Демократичним чином, на виборах відносна більшість громадян віддала свої голоси Партії регіонів, яка прийшла до влади у 2010 р. Отже, боротьба різних субеліт у межах вітчизняної політичної еліти засвідчила, що в цілому на політичній сцені суспільства знаходиться «роз’єднана» еліта, яка характеризується жорсткою боротьбою своїх двох фракцій, однакових за своїми інтересами, але різними за своїми цінностями.

Вивчення політичних еліт як ключових акторів (суб'єктів) процесу демократизації дозволило завдяки зусиллям сучасних американських авторів М. Бартона, Л. Філда та Дж. Гіглі виділити декілька ідеальних типів еліт. Їхня роль – особливо в період переходу до демократії — істотно відрізняється одна від одної. «Роз'єднана» еліта (1) характеризується мінімальним рівнем ціннісного консенсусу між її фракціями, а тому політичною боротьбою між ними. Даному типу еліт відповідають нестабільні політичні режими: як демократичні, так і авторитарні. «Консенсусно об'єднана» еліта (2) характеризується значним рівнем ціннісного консенсусу між її фракціями, а також

взаємодією між ними. Цьому типу еліт відповідають стабільні представницькі режими, що визнаються, як правило, демократичними. «Ідеологічно об'єднана» еліта (3) характеризується тим, що переважна більшість її членів належить до однієї партії чи коаліції партій, сповідують єдину ідеологію, одностайно дотримуються певної доктрини та переконань. Такому типу еліт відповідають стабільні непредставницькі режими, де відсутня політична конкуренція еліт щодо підтримки мас. Відповідно до процесу демократизації, основною тенденцією тут вважається трансформація еліт і політичних режимів у напрямку від роз’єднаної еліти до консенсусно об'єднаної еліти. У сьогоднішній Україні ця трансформація супроводжується національними особливостями, економічними труднощами, політико-ідеологічними та іншими складностями.

Стабільна демократія вимагає, щоб еліти тлумачили політику не як мистецтво «воювати» одна з одною, а як мистецтво «домовлятися» між собою. При цьому ключовою ознакою є міцний консенсус між елітами стосовно визнання цінності існування демократичних інститутів. Взагалі еліти можуть грати і грають активну й незалежну роль у суспільних процесах, проте у своїх діях вони завжди так чи інакше обмежені масами. Наприклад, політична еліта завжди потребує підтримки з боку широких кіл громадськості. Це означає, що автономія політичної еліти обмежується певною сферою, за якою вона не може рухатися без ризику втратити владу чи шанси отримати її. У цьому зв’язку еліти і громадяни взаємодіють наступним чином: з одного боку, представники тієї чи іншої еліти намагаються отримати підтримку громадян (на виборах, референдумах тощо), а з другого – модифікувати чи навіть створити нові їхні переконання. У свою чергу громадяни, асоціації громадян намагаються впливати на еліти таким чином, щоб вони приймали рішення, які б відповідали їхнім інтересам. Цей вельми складний і динамічний механізм взаємодії еліт та громадян може існувати настільки довго, наскільки довго існує принципова узгодженість між інтересами громадян і політикою еліт. Коли розбіжність між масами і елітою досягає критичної точки й, отже, коли еліта вже не здатна забезпечити собі мінімум необхідної підтримки з боку громадськості, зазначений механізм підлягає розпаду, місце старої еліти займає нова. Тому політична стабільність суспільства багато в чому залежить від принципової узгодженості ціннісно-нормативних систем еліти й громадян, їх асоціацій.

Формування української національної еліти пов'язане, таким чином, із зростанням її якості. Йдеться про зростання професійної компетентності провідних політиків країни,

представників владних структур різного рівня, їхніх освітніх, культурних та моральних характеристик, ступеню авторитету, легітимності та ефективності їх діяльності. Загалом про якість національної еліти та ефективність її функціонування потрібно судити, в кінцевому рахунку, тільки за якістю життя народу і престижу країни у світі. У цьому відношенні актуалізуються питання освіти й виховання майбутніх політиків, спеціалістів, управлінців. Зростання якості національної еліти безпосередньо пов’язуєтья з її соціальною продуктивністю, яка забезпечується, у свою чергу, тріадою: професіоналізм – громадянськість – справедливість.

У політичному відношенні бажаним типом еліти для України є консенсусно об'єднана еліта, бо саме цей тип еліти сприяє вкоріненню в суспільстві стабільної демократії. Тому зараз є вельми актуальним завданням припинення як внутрішньоелітних, так і міжелітних конфронтацій, а також подолання намагань чи претензій окремих лідерів, партій, рухів на висловлювання абсолютних істин. Сучасній Україні не потрібні безкомпромісні політичні зіткнення. Натомість потрібна потужна, цивілізована, державно орієнтована еліта, яка розумом і душею зацікавлена в демократичному розвою країни.

Контрольні запитання та завдання

1. Які соціальні та інші групи входять до складу еліти?
2. Яким чином ви розумієте поняття «відкритість еліти»?
3. Які основні критерії приналежності людей до складу елітних груп можна назвати?
4 Назвіть різновиди еліт. Чим вони відрізняються одна від одної?
5. Які вчені-соціологи започаткували та активно розвивали науку про еліти?
6. Які основні якості притаманні еліті як соціальній верстві?
7. Чим відрізняються «правляча еліта» та «політична еліта»?
8. Розкрийте поняття «харизматичний лідер». Хто вважав «харизму» безумовною приналежністю ефективного політика?
9. Чим відрізняються еліти, субеліти, контреліти?
10. Охарактеризуйте концепції «плюралістичної демократії» та «демократичного плюралізму».
11. Охарактеризуйте сутність концепції неоелітизму.

Основна рекомендована література

1. Андрущенко В.П., Бакіров В.С. Еліта політична // Соціологія політики: Енциклопедичний словник / Авт.-упоряд.: В.А. Полторак, О.В.Петров, А.В. Толстоухов. – К.: Вид-во Європ. ун-ту, 2009. – С. 129-130.

2. Ашин Г.К., Охотский Е.В. Курс элитологии. – М.: Спортакадемпресс, 1999. – 368 с.

3. Бакіров В.С.Політичні еліти // Політологія: Навч. посіб. / Упоряд. та ред. М. Сазонов. – Харків: Фоліо, 2007. – С. 386-417.

4. Гаман-Голутвіна О.В. Определение основных понятий элитологии // Полис. – 2000, - №3. – С. 97-103.

5. Журавський В.С., Кучеренко О.Ю., Михальченко М.І. Політична еліта України: теорія і практика трансформації. – К.: Логос, 1999. – 264 с.

6. Зоткин А. Роль региональных элит и столичного истеблишмента в формировании властной элиты Украины // Социология: теория, методы, маркетинг. – 2004, - №3. – С. 95-108.

7. Кухта Б., Теплоухова Н. Політичні еліти і лідери. – Львів: Кальварія, 1997. – 224 с.

8. Лейн Д. Элиты, классы и гражданское общество в период трансформации государственного социализма // Социология: теория, методы, маркетинг. – 2006, - №3. – С. 14-31.

9. Общественное мнение и власть: механизм взаимодействия / Отв. ред. А.А. Ручка. – К.: Наукова думка, 1993. – 136 с.

10. Пилипенко В.Є., Привалов Ю.О., Ніколаєвський В.М. Владна еліта у контексті суспільного розвитку. – К.: ПЦ «Фоліант», 2008. – 158 с.

11. Ручка А.О. Еліти та демократія: вступ до проблематики // Соціологічна наука і освіта в Україні: Зб. наук. пр. / Укл. В.І. Судаков, М.В. Туленков. Вип. І. – К.: МАУП, 2000. – С. 13-17.

12. Ручка А.О. Еліта // Історична наука: термінологічний і понятійний довідник: Навч. посіб. / В.М. Літвін, В.І. Гусєв, А.Г. Слюсаренко та ін. – К.: Вища шк., 2002. – С. 124-127.

13. Танчер В., Кучеренко О. Ідеї елітизму в контексті демократичної трансформації суспільства // Соціологія: теорія, методи, маркетинг. – 1998. - №3. – С. 5-16.

14. Фесенко В.В. Политическая элита Украины: противоречия формирования и развития // Полис. – 1995. - №6. – С. 87-94.

15. Хигли Д., Пакульский Я. Смена элиты и лидеров в либеральных демократиях // Социология: теория, методы, маркетинг. – 2008. - №1. – С.67-84.

16. Шульга М. Правляча еліта: що думають про неї в Україні // Віче. – 1997. - №8. – С. 46-57.

17. Шульга Н. Этапы становления политической элиты в Украине в годы независимости // Социология: теория, методы, маркетинг. – 2006. - №4. – С. 24-37.

18. Шульга М., Потєхін О., Бойко Н. та ін. Правляча еліта сучасної України: соціологічний портрет // Вісник НАН України. – 1998. - № 7/8. – С. 33-55.

19. Bottomor J. Elites and Society. – London: Routledge and Kegan Paul, 1993. – 246 p.

20. Burton M.G., Higley J. Elite Settlements // American Sociology Review, 1987, 52. – P. 295-307.

21. Burton M.G., Higley J. Invitation to Elite Theory // G.W. Domhoff, T.R. Dye (eds.). Power Elites and Organizations. – Newbury Park, CA: Sage, 1987. – P. 133-143.

22. Field G.L., Higley J. Elitism. – London: Routledge and Kegan Paul, 1980. – 134 p.

23. Markus G.E. “Elite” as a Concept, Theory, and Research Tradition // G.E. Markus (ed.) Elites: Ethnographic Issues. – Albuquerque: Univ.of New Mexico Press, 1983. – P. 3-27.

РОЗДІЛ 3. СОЦІАЛЬНО-ПОЛІТИЧНІ ВІДНОСИНИ. СОЦІАЛЬНА ПОЛІТИКА

ГЛАВА 7. ПОЛІТИЧНІ ІНТЕРЕСИ І ПОЛІТИЧНІ ОРІЄНТАЦІЇ СОЦІАЛЬНИХ СУБ'ЄКТІВ

7.1. Політичні інтереси як рушій політичної діяльності

Інтереси є головною мотиваційною спонукою діяльності людини. У психологічній науці поняття інтересу (від лат. interest – «має значення», «є важливим») визначається як мотиваційна складова, що забезпечує зосередженість діяльності людини на задоволенні її потреб, досягненні цілей та реалізації цінностей.

У соціальній науці першу спробу пояснити суспільне життя через поняття інтересів здійснили французькі матеріалісти XVIII ст. – Гельвецій, Гольбах, Дідро, які вбачали у реальних інтересах людей основу політики, моралі, суспільного ладу загалом. «На землі інтереси є всесильним чарівником», - писав Гельвецій[1].

Важливу роль у розвитку концепції інтересів як рушіїв історичного розвитку відіграв Гегель, який використовував категорію інтересу для аналізу людських вчинків, з'ясування сутності історії та рушійних сил її розвитку. За словами мислителя, «найближчий розгляд історії переконує нас у тому, що дії людей випливають з їхніх потреб, їхній пристрастей, їхніх інтересів… і лише вони відіграють головну роль»[2]. Щоправда, підґрунтям усієї різноманітності інтересів у Гегеля виступає абсолютна ідея, яка, кінець кінцем, і визначає остаточну спрямованість дій людей, які реалізують свої інтереси.

Поняття інтересу було одним із засадничих у марксизмі, де матеріалістичне тлумачення історичного розвитку ґрунтувалося на економічних інтересах класів та великих соціальних груп. «Ідея» незмінно потерпала від ганьби, як тільки відділялася від інтересу»[3], - писали К. Маркс та Ф. Енгельс. Аналізуючи буржуазну революцію 1789 року, вони доводили, що насправді вона була успішною для класу буржуазії, яка реалізувала свій інтерес, а невдалою вона виявилася для інших соціальних груп, чия «політична ідея» не була ідеєю «дійсного інтересу». Необхідність розрізняти у соціальних діях реальні інтереси учасників і проголошувані ідеї та гасла є важливим методологічним принципом наукового аналізу.

---

[1] Гельвеций К.А. Об уме // Сочинения в 2-х томах. – Т. 1. – М.: «Мысль», 1973. – С. 186.

[2] Гегель Г.В.Ф. Работы разных лет в 2-х томах. – Т. 2. – М., «Мысль», 1972. – С .21.

[3] Маркс К., Энгельс Ф. Святое семейство // Полн. собр. соч. – Т. 2. – М.: Государственное издательство политической литературы, 1955. – С. 89.

З виникненням наукової соціології як окремої галузі соціального знання поняття інтересу розвивалося переважно у різноманітних теоріях соціальної дії. Класифікація інтересів може бути здійснена за різними критеріями: за суб'єктом діяльності – індивід, соціальна група, клас, партія, нація, держава, об'єднання держав тощо; за сферою реалізації – економічні, соціальні, політичні, духовні; за мірою усвідомлення – усвідомлені і неусвідомлені; за можливістю реалізації – реальні та мнимі.

Політичні інтереси – це інтереси суб'єктів (індивідів, соціальних груп, класів, партій, держав), які реалізуються у сфері політичної діяльності. Можна виділити два види політичних інтересів. Перший – це власне інтереси, які спрямовані на певні об'єкти із сфери політики – пізнавальний інтерес до отримання політичної інформації, участі у політичних дискусіях; інтерес обирати певну політичну силу та політиків на виборах; практичний інтерес до участі у діяльності політичних партій та до власної належності (через вибори чи через призначення) до владних інституцій та ін. Другий тип політичних інтересів – це інтереси, які виникають поза політичною сферою, але для їх реалізації потрібне використання політичної влади чи боротьба за їх реалізацію входить у сферу політичного життя. Наприклад, екологічні потреби та інтерес людей у тому, щоб мати чисте довкілля самі по собі не належать до сфери політичних. Але в індустріалізованому суспільстві боротьба людей проти забруднення навколишнього середовища неминуче веде до зіткнення з підприємствами та корпораціями, які забруднюють довкілля. Виникають екологічні рухи, які вимагають внесення змін до законодавства, які б захищали чистоту довкілля, політичні партії вносять екологічні вимоги до своїх програм. Таким чином екологічні інтереси набувають політичного характеру. Або візьмемо за приклад інтерес мати добру освіту. Сам по собі цей інтерес не є політичним, але реформування системи освіти здійснюється органами державної влади, а методи і способи проведення реформ, залучення необхідних бюджетних ресурсів стають предметом суспільних дискусій, які ведуться різними політичними силами. А реалізація економічних інтересів практично завжди набуває політичного характеру.

Іншим джерелом набуття політичного характеру неполітичних за своєю природою інтересів є багатоманітність та суперечливість інтересів різних соціальних суб'єктів. Звичайно, є інтереси, які є спільними для усіх членів суспільства: усі зацікавлені в успішному економічному розвитку країни, усі хотіли б бути впевненими у безпеці своєї країни. Проте й тут виникають суперечності. Ефективно працююча економіка становить загальний суспільний інтерес, але іноді для цього потрібне проведення певних реформ, які зачіпають матеріальні інтереси людей (скажімо, підвищення пенсійного віку для жінок чи

закриття або реконструкція нерентабельних державних підприємств). Інтерес у забезпеченні обороноздатності країни є спільним для усіх членів суспільства і водночас у значної частини юнаків наявний протилежний інтерес – уникнути обов'язку служити армії.

Суперечливість інтересів різних соціальних груп зумовлена об'єктивною відмінністю положення цих груп у соціальній структурі, різницею у характері їх життєдіяльності. Очевидно, що потреби та інтереси пенсіонерів будуть відрізнятися від потреб та інтересів молоді. Політичного характеру ці об'єктивні відмінності набувають тоді, коли йдеться про пріоритети соціального розвитку, які реалізуються на державному рівні: для пенсіонерів як соціальної групою найбільш головний інтерес полягає у підвищенні пенсій, а для молоді основне – це здобуття гарної освіти і гідної роботи.

Отже, конфлікти інтересів різних соціальних груп у суспільстві, конфлікти між довгостроковими і короткостроковими інтересами, між інтересами розвитку суспільства як цілого та індивідуальними інтересами є неминучими і становлять самий зміст суспільного життя. У тоталітарних суспільствах протиріччя суспільних та особистих інтересів вирішувалися просто – суспільні інтереси, інтереси розвитку суспільства як цілісності визнавалися первинними, більше того – єдино значимими. У демократичних суспільствах, що будуються на засадах плюралізму, вироблені механізми, форми і принципи узгодження різноманітних суперечливих суспільних інтересів. Один із фундаторів теорії конфлікту Ральф Дарендорф вважав, що демократія і є способом життя у конфлікті.

Задля обстоювання своїх інтересів люди об'єднуються в групи. Ці об'єднання можуть мати неформальний характер (наприклад, ініціативні групи чи громадські рухи), а можуть мати формалізований характер, як громадські організації. Існує багато підстав для об'єднання груп на підставі спільності інтересів - ці групи можуть будуватися як професійні об'єднання, на основі спільності професійних інтересів (профспілки, бізнесові спілки, асоціації юристів, літераторів, соціологів тощо), як організації, що об'єднують людей певного демографічного статусу (ради ветеранів, молодіжні та жіночі організації, організації багатодітних матерів, інвалідів та ін.), організації, що об'єднують людей на основі спільної діяльності (спортивні організації, різноманітні клуби за інтересами), правозахисні організації, релігійні громади та інші. Закон України «Про об'єднання громадян», ухвалений Верховною Радою УРСР у 1990 році, визначає громадську організацією як «об'єднання громадян для задоволення та захисту своїх законних соціальних, економічних, творчих, вікових, національно-культурних, спортивних та інших спільних інтересів».

Групи інтересів – як неформалізовані, так і оформлені у певні громадські організації – забезпечують тиск на суспільство та владу різними методами: артикулюючи свої інтереси та

інформуючи про них суспільство та владу; збираючи своїх прихильників; проводячи публічні кампанії; організовуючи різноманітні суспільні акції (мітинги, демонстрації, збір підписів, пікетування установ тощо), звертаючись до суду; беручи участь у виборчих кампаніях, делегуючи своїх представників до органів влади та дорадчих рад при органах влади;звертаючись до міжнародних споріднених організацій.

Групи інтересів можуть формуватися не лише на основі особливостей інтересів, що випливають з соціальних потреб людей чи об'єктивних особливостей становища соціальних груп, а й на ґрунті спільності поглядів та світоглядних принципів щодо напрямів та шляхів розвитку суспільства. Реалізація таких масштабних суспільних інтересів передбачає наявність ресурсу влади. Політичні партії і є такими групами інтересів, які об'єднують людей заради реалізації загальносуспільних завдань. Закон України «Про об'єднання громадян» визначає політичну партію як «об'єднання громадян – прихильників певної загальнонаціональної програми суспільного розвитку, які мають головною метою участь у виробленні державної політики, формуванні органів влади, місцевого та регіонального самоврядування й представництво в їхньому складі». Найголовніша мета партій – здобуття і здійснення влади, через яку й реалізуються інтереси, сформульовані у партійних програмах. У цьому – відмінність політичних партій як груп інтересів від громадських організацій та громадських рухів, які теж створюються для репрезентації певних суспільних інтересів, але не борються за здобуття влади. Іноді громадські рухи переростають у політичні партії – як це було на початку 90-х років з Народним Рухом України, який сформувався як громадський рух, а потім трансформувався у партію.

7.2. Політичні орієнтації соціальних суб'єктів як основа політичної структуризації суспільства

Люди по-різному уявляють перспективи розвитку суспільства, шляхи бажаних соціальних перетворень. Отже, окрім диференціації політичних інтересів у суспільстві наявна й диференціація політичних орієнтацій – суспільних уявлень щодо того, яким має бути суспільство, якими шляхами мають здійснюватися суспільні перетворення і яким політичним силам треба довірити владу задля здійснення необхідних суспільних змін. ПОЛІТИЧНІ ОРІЄНТАЦІЇ МОЖНА ВИЗНАЧИТИ ЯК СПРЯМОВАНІСТЬ ОСОБИСТОСТІ НА ПЕВНІ ПОЛІТИЧНІ ІДЕЇ, ПЕВНІ ПОЛІТИЧНІ СИЛИ, ЩО ВИСТУПАЮТЬ ЧИННИКАМИ, ЯКІ РЕГУЛЮЮТЬ І ДЕТЕРМІНУЮТЬ МОТИВАЦІЮ ТА ПОВЕДІНКУ ЛЮДЕЙ У ПОЛІТИЧНІЙ СФЕРІ.

У демократичних суспільствах на виборах громадяни обирають собі таку владу, яка відповідає їхнім уявленням про бажаний образ майбутнього, про шляхи та способи

розв'язання соціальних проблем. Політичні партії формулюють програми, де викладене бачення тих суспільних перетворень, які здійснюватиме партія, здобувши владу, та основних шляхів досягнення бажаного суспільного майбутнього.

Політична диференціація суспільства може вивчатися за двома основними напрямами:

1. Ідентифікаційна диференціація населення – ототожнення громадянами своїх політичних поглядів за певними ідеологічними напрямами та партійна ідентифікація. Критеріями наявності політичної диференціації суспільства в цьому аспекті тут можуть слугувати: 1) стабільність ідеологічних ідентифікацій; 2) співвіднесеність ідеологічних і партійних ідентифікацій.

2. Позиційна диференціація – відмінність позицій населення у ставленні до найбільш актуальних проблем соціального життя. Як відомо, славнозвісний Журден усе життя розмовляв прозою, не усвідомлюючи цього. В українському суспільстві люди не завжди ідентифікують ідеологічно свої погляди на право-лівій шкалі чи за запропонованими ідеологічними течіями. Проте це не означає, що населення не має стабільних позицій з певних ключових проблем розвитку українського суспільства і що ці погляди не можуть бути віднесені до відповідних ідеологічно-політичних шкал.

Найбільш загальним, концентрованим уявленням про суспільство та шляхи суспільного реформування є ідеологія. Політична ідеологія – це система концептуально оформлених уявлень, ідей і поглядів на політичне життя, яка відбиває інтереси, світогляд, ідеали людей, класів, націй, суспільства. політичних партій. Відмінності між різними типами ідеологічного обґрунтування політики стосуються організації економічної та інших сфер суспільного життя, місця і ролі держави в суспільстві, взаємодії особи, суспільства і держави, шляхів і засобів суспільних перетворень (більш детально про політичні ідеології див. главу 20 підручника).

Найбільш поширеними у світі, основними типами ідеології вважають лібералізм, консерватизм, соціал-демократію. Водночас у різних країнах, з огляду на специфіку їх розвитку та суспільних трансформацій можуть виникати й інші типи ідеологій. В України, якій довелося із здобуттям незалежності здійснювати потрійну трансформацію – розбудову незалежної державності, перебудову економіки на ринкових засадах, розбудову демократії – соціологами на початку 90-х рр. були виділені типи ідеологій, у відповідності із світоглядними уявленнями населення та політичних сил, які пропонували своє бачення, шляхи та методи здійснення перетворень. Ідентифікація населення України з певним ідеологічним напрямом є постійним запитанням загальноукраїнського моніторингу

Інституту соціології НАН України, починаючи з 1992 року (табл. 7.1). Як видно, кількість тих, хто так чи так визначає себе у ідеологічному відношенні, істотно зросла на рубежі 2000 року, проте далі не збільшувалася, попри те, що відбувалися вибори за партійними списками. Істотно зменшилися також, порівняно з 1998 роком, кількість прихильників комуністичної ідеології.

Отже, можна констатувати, що загалом, за роки існування незалежної України, попри кілька виборчих кампаній, ідеологічна ідентифікація населення не зросла. Як свідчать результати моніторингу, з 1992 року ідеологічна невизначеність залишається значною: у 1992 році кількість респондентів, які не змогли обрати найбільш близьку їм політико-ідеологічну течію становила 59%, у 2010 – 49%.

Таблиця 7.1

Динаміка політико-ідеологічної ідентифікації населення України (1994-2010 рр., у %)

Політико-ідеологічні течії	1992	1994	1998	2002	2006	2010
Комуністична	2.9	10	22	15	8.3	7.0
Соціалістична	5.2	11	6	10	16.0	10.6
Соціал-демократична	8.0	5	7	17	15.1	11.4
Зелені *	–	-	-	5	2.1	2.8
Ліберальна	3.9	2	1	1	2.2	1.9
Християнсько-демократична	8.0	3	2	2	2.3	3.3
Національно-демократична	8.4	6	6	7	9.3	9.3
Націоналістична	–*	2	3	2	2.8	2.3
Інша	3.9	3	4	1	1.8	0.6
Ніяка взагалі	25.6	12	12	8	9.6	11.3
Остаточно не визначили свої позиції	33.4	18	17	15	14.1	14.6
Не розбираються у цих течіях	–*	27	21	16	16.4	24.8

* В опитуваннях 1992, 1994 та 1998 років ця позиція була відсутня.

Розгляд ідейно-політичної ідентифікації населення та його зв'язку з електоральним вибором дозволяє сформулювати декілька висновків. Перш за все очевидно, що майже половина населення взагалі не має певної ідеологічної ідентифікації чи, принаймні, не в змозі її визначити. Окрім того, у ідентифікаційному спектрі майже відсутні такі важливі політико-ідеологічні напрями, як екологічний та ліберальний, а самий спектр ідентифікаційних визначень населення явно зсунутий вліво. Проте чи означає недостатня ідеологічна самоідентифікація майже половини населення України політичну неструктурованость суспільства?

Ідеологічна самовизначеність та електоральний вибір. Загалом основна подільна лінія європейських багатопартійних систем на «ліві» і «праві» партії полягає у визнанні ролі держави у економіці: «ліві» обстоюють більш широкі функції держави, що полягають у

«вирівнюванні» соціальних груп через систему соціального забезпечення і надання соціальних гарантій, а «праві» партії обстоюють зменшення ролі держави, лібералізацію економіки і стимулювання бізнесової активності.

Свого часу українські соціологи намагалися з'ясувати рівень підтримки в Україні «лівих» і «правих» партій, проте виявилося, що населення у цих відмінностях не розбирається. У моніторингу з 2002 року з'явилося запитання щодо того, якою повинна бути роль держави в управлінні економікою? Слід сказати, що відтоді громадська думка з цього питання є навдивовижу стабільна, що свідчить про усталеність поділу суспільства у ліво-правому вимірі (табл. 7.2).

Таблиця 7.2

Відповіді населення України за запитання «Яким чином держава має брати участь в управлінні економікою? (у %)

Якою повинна бути роль держави?	2002	2004	2006	2008	2010
Треба мінімізувати участь держави, – все регулює ринок	6,5	6,1	4,7	6,8	5,4
Треба поєднати державне управління і ринкові методи	46,1	45,5	49,5	49,9	48,8
Треба повернутися до планової економіки на основі повного державного обліку і контролю	29,3	31,6	29,6	28,8	31,9
Важко відповісти	17,8	16,5	14,6	13,7	13,9
Не відповіли	0,3	0,3	1,6	1,0	0,8

Як видно з вищенаведеної таблиці, половину населення з огляду на економічні погляди слід віднести до центристів, а третину – до «лівих». Прибічників «правих», ліберальних поглядів в економіці зовсім небагато – 5%, проте у принципі цього було б достатньо, аби здолати 3% виборчий бар'єр. Тепер подивимося, чи відображається ця диференціація у виборі політичної сили, особливий інтерес становлять нові партії, що виникли напередодні президентської виборчої кампанії (табл. 7.3).

Таблиця 7.3

Відповіді прибічників різних політичних сил на запитання «Яким чином держава має брати участь в управлінні економікою»? (2010 р., у %)*

Якою повинна бути роль держави?	Партія регіонів	«Фронт змін»	БЮТ	«Сильна Україна»	Проти всіх	Загалом
Треба мінімізувати участь держави, – все регулює ринок	2,9	2,4	8,4	4,7	3,7	5,4
Треба поєднати державне управління і ринкові методи	46,5	59,4	51,4	63,3	49,6	48,8
Треба повернутися до планової економіки на основі повного державного обліку і контролю	40,8	27,5	27,6	24,2	30,3	31,9
Важко відповісти	9,8	11,6	12,6	7,8	16,5	13,9

*В таблиці представлені лише ті політичні сили, де кількість респондентів в опитуванні достатня для аналізу.

Наведені у таблиці результати показують, що за економічними поглядами склад електоратів політичних партій, що мають реальні шанси увійти до складу майбутньої Верховної Ради на виборах 2012 р., майже однаковий: такий, який можна визначити як центристський. Щоправда, в електораті Партії регіонів аж 41% виборців поділять «ліві» економічні погляди. Це пояснюється тим, що свого часу до Партії регіонів перейшла абсолютна більшість електорату КПУ.

Зовнішньополітичні орієнтації є другим подільним виміром, що ділить громадську думку населення України. Розгляд питань моніторингу щодо ставлення населення до вступу України до ЄС і НАТО та щодо приєднання України до союзу Росії й Білорусі засвідчує, що громадська думка із цих вимірів, звичайно, змінювалася, проте знак валентності увесь час залишався однаковим – позитивне ставлення до ЄС і союзу з Росією та Білоруссю і негативне ставлення до вступу до НАТО. Як видно з таблиці 7.4, і подільні лінії щодо зовнішньополітичних орієнтацій не є такими, що розмежовують електорати партій.

Таблиця 7.4

Зовнішньополітичні орієнтації виборців політичних сил (2010 р., у%)*

	Партія регіонів	«Фронт змін»	БЮТ	«Сильна Україна»	Проти всіх	Загалом
Ставлення до вступу України до ЄС						
Позитивне	35,8	55,1	66,7	57,3	38,5	45,5
Негативне	27,7	15,9	10,2	11,6	24,8	19,1
Ставлення до вступу України до НАТО						
Позитивне	2,5	20,6	32,6	17,1	25,6	15,7
Негативне	79,8	45,6	29,3	50,4	58,7	53,3
Ставлення до приєднання України до Союзу Росії та Білорусі						
Позитивне	89,3	53,6	34,9	58,9	57,3	61,6
Негативне	4,3	30,4	46,0	20,2	26,4	22,1

*Відповіді «важко відповісти» не наводяться.

Виборці усіх політичних сил хотіли б, хоч і різною мірою, вступу України до ЄС, виборці майже усіх політичних сил (за винятком БЮТ) не хочуть вступу України до НАТО і хочуть приєднання до союзу з Росією та Білоруссю. Щодо БЮТ, то думки виборців діляться майже навпіл щодо членства в НАТО, переважає негативне ставлення щодо приєднання до

союзу з Росією та Білоруссю, проте й частка прихильників такого союзу досить велика. Найбільшим розмежовуючим чинником, як засвідчили результати моніторингу, виявилося ставлення до надання російській мові статусу офіційної (табл. 7.5).

Таблиця 7.5

Ставлення прибічників різних політичних сил до надання російській мові статусу офіційної (2010 р, у %)*

Чи підтримують надання російській мові статусу офіційної?	Партія регіонів	«Фронт змін»	БЮТ	«Сильна Україна»	Проти всіх	Загалом
Так	73,9	29,0	13,4	42,2	24,5	43,8
Ні	11,8	59,4	74,1	42,2	40,0	39,2
Важко відповісти	14,3	11,6	12,5	15,6	25,5	17,0

*В таблиці представлені лише ті політичні сили, де кількість респондентів в опитуванні достатня для аналізу.

Як видно з представленої таблиці, саме мовний чинник є найбільш вагомою підставою для диференціації партійних сил, за винятком партії «Сильна Україна», де рівною мірою представлені прихильники і противники надання російській мові статусу офіційної, Отже, саме культурні чинники є найбільш вагомими у партійно-політичній диференціації українського суспільства, Це знаходить вияв у стабільності регіонального розмежування: Партія регіонів знаходить стабільну підтримку на Сході і Півдні України, а БЮТ – на Заході і у Центрі, Партія «Фронт змін», що виникла на хвилі розчарування «помаранчевих» виборців, теж цілком вписується у цей регіональний поділ, бо її основний виборець знаходить на Заході й у Центрі, Істотно відрізняється від цієї, вже стабільної закономірності українського партійно-політичного поділу партія «Сильна Україна», чий електорат практично рівномірно розподілений по країні (принаймні, так було на час проведення моніторингового опитування) і не залежить від мовних поділів,

Отже, підведемо деякі підсумки стосовно політичної диференціації населення України та нинішнього стану партійно-політичної диференціації. Моніторингові дослідження Інституту соціології засвідчують, що у населення України склалися стабільні економічні погляди та зовнішньополітичні орієнтації. Водночас партійно-політична структура за увесь час проведення виборів за партійними списками перебуває у трансформації. Як стабільні викристалізувалися дві політичні сили – Партія регіонів та БЮТ. Існуюча партійно-політична структура не дозволяє виборцям відстоювати усю повноту своїх інтересів, насамперед – економічних, оскільки партії будуються не на диференціації економічних поглядів, а, головним чином – на регіонально-мовному поділі, У суспільстві не

представлені партії, які б виражали погляди ліберальної частини суспільства, відчувається й криза лівих партій, які можуть скоро перейти на маргінес, хоча ліві погляди притаманні значній частині населення; відсутні й партії екологічного спрямування. Таким чином, партійно-політична структура в Україні не відповідає задачам представницької демократії.

Контрольні запитання та завдання

1. Що ви розумієте під «політичними інтересами»?
2. Чи можна сказати, що ви маєте певні політичні інтереси? Якщо так, то у чом вони полягають?
3. Що таке політична ідеологія?
4. Які основні ідеології ви знаєте? Які основні принципи цих ідеологій?
5. Чи можна сказати, що ви є прихильником певної політичної ідеології? Якщо так, то як би ви визначили основну суть та головні принципи цієї ідеології?
6. На вашу думку, чи ґрунтується партійна диференціація в Україні на належності до певного типу ідеології?
7. Чи можете ви визначити, який тип ідеології властивий чи до якого типу ідеології більше тяжіють основні політичні сили в Україні?

Основна рекомендована література

1. Бекешкіна І. Тенденції розвитку партійно-політичної структури українського суспільства: від виборів-2002 до виборів-2006 // Українське суспільство 1992-2006: соціологічний моніторинг – К.: Інститут соціології НАНУ, 2006. – С. 356-369.

1. Бекешкіна І. Партії і партійне будівництво у соціологічному вимірі // Українське суспільство: десять років незалежності. – К., 2001. – С. 201-215.

3. Вишняк О. Політична типологія регіонів України: динаміка та фактори змін//Українське суспільство 1992-2008: соціологічний моніторинг. – К.: Інститут соціології НАНУ, 2008. – С. 331-342.

4. Головаха Є., Паніна Н. Політична культура українського суспільства (за даними соціологічного моніторинга та міжнародного порівняльного дослідження) // Українське суспільство 1992-2007: динаміка соціальних змін. – К.: Інститут соціології НАНУ. – 2007. – С. 10-23.

5. Малюк А. Ставлення населення України до альтернативних варіантів геополітичного вибору // Українське суспільство 1992-2008: соціологічний моніторинг – К.: Інститут соціології НАНУ, 2008. – С. 404-416.

6. Ручка А. Політичні цілі: регіони у масовій свідомості громадян // Українське суспільство: десять років незалежноті. – К.: Інститут соціології НАНУ. – 2001. – С. 183-187.

ГЛАВА 8. СОЦІАЛЬНО-ПОЛІТИЧНЕ ПАРТНЕРСТВО ТА СОЦІАЛЬНО-ПОЛІТИЧНА КОНКУРЕНЦІЯ

8.1. Соціально-політичне партнерство та соціально-політична конкуренція: постановка проблеми

Поняття «соціально-політичне партнерство» своїми витоками походить від таких термінів: «socialis» (лат.) – суспільний, «politicos» (грец.) – все те, що пов'язано з державою та «partnaire» (франц.) – компаньйон. У першому науковому наближенні це поняття можна розглядати як узгоджений, неконфліктний спосіб регулювання соціально-політичних відносин між політичними силами та великими соціальними групами і прошарками населення стосовно підтримки і захисту державницьких інтересів.

Варто зазначити, що соціально-політичне партнерство як базовий принцип демократичного суспільства в Україні лише декларується вченими і політиками, проте практично не реалізується як явище у суспільній площині сучасного українського соціуму. Це пояснюється низкою причин.

По-перше, українське суспільство, як зазначають українські політологи і соціологи, пережило важкий і тривалий перехід від тоталітарної до демократично орієнтованої держави, в якій формування «нової системи базових цінностей, способу життя, структури соціальних відносин, способу легітимізації суспільного ладу та інших феноменів здійснювалося в умовах невизначених політичних, соціально-економічних та соціально-культурних орієнтирів»[1]. Тому виникла гостра необхідність визначити основні ідеологічні пріоритети, сформувати нову систему національних цінностей. Цей процес, як виявилося, значно ускладнився прагненням окремих фінансово-олігархічних груп переділити національне багатство країни через домінування у політичній сфері.

По-друге, відстоювання соціальних інтересів політичними силами, які сформувалися після розпаду Радянського Союзу, відбувалося і відбувається досі у жорсткому протистоянні ідеологічних поглядів, політично-корпоративних інтересів. У політичному полі України поспіль 20 років не знижується напруга протиріч між різними політичними партіями, рухами, блоками, об'єднаннями. Що, звісно, не сприяє пошуку консенсусних засад розвитку соціально-політичного партнерства.

---

[1] Михальченко М.Ш., Журавський В.С., Танчер В.В. Соціально-політична трансформація України: реальність, міфологеми, проблеми вибору. – К.: Логос, 1997. – С. 22.

По-третє, в Україні тільки-но почався процес розбудови громадянського суспільства, в межах якого почали формуватися такі соціальні групи і прошарки населення, соціальні інституції, які прагнуть свідомо співпрацювати на паритетних засадах з різними політичними силами, державницькими інституціями для відстоювання суспільних інтересів.

По-четверте, як свідчить новітня історія, у соціальних практиках українських політичних акторів широко використовуються політична мімікрія, тобто такий спосіб досягнення мети, коли вони розробляють і втілюють у життя імітаційні, маскувальні, «хитрі» моделі своєї політичної поведінки, декларуючи єднання, інтеграцію з іншими політичними силами, громадськими об'єднаннями, а в дійсності реалізують свої вузько корпоративні кланові інтереси. У політичній сфері домінує лише інтеграційна риторика, а насправді політичні сили та їх лідери знаходяться не стільки у стані конструктивної соціально-політичної конкуренції, скільки у стані запеклих політичних протиріч і чвар, які часто реалізуються поза правовими механізми, що призводить до політичних криз.

Тож ситуація суспільної невизначеності вимушує державні та громадські організації, політиків та вчених відшукувати шляхи і способи подолання кризових явищ, досягати порозуміння шляхом інтеграції та політичної консолідації через установлення паритетних, партнерських відносин. Цьому процесу передує формування суб'єктів соціально партнерства у політичній сфері, який реалізується завдяки легітимізації багатопартійності; взаємодії різних громадських організацій на основі створення коаліцій політичної дії з узгодженими поглядами та інтересами, спільними програмами та ідеологічними позиціями.

Соціальне партнерство як явище виникло у часи першої світової війни, коли потреба соціальних реформ була викликана загостренням протиріч між працею і капіталом. І відповідно вчені акцентували увагу на розробці нових теорій соціальної взаємодії, що мала стати противагою теорії класової боротьби, яка з середини XIX ст. відігравала роль головного регулятора історичного процесу. Однією з таких теорій стала концепція соціального партнерства, яка бере свій початок у працях філософів та суспільних діячів кінця XIX – початку XX століть: Ле Пле, Дж. Мілля, Ж.-Б. Сея, Л. Дюгі, Е. Фрізе. Дослідження та розвиток їх думок призвели до поширення ідеї про мирне співіснування праці і капіталу, яка пройшла багато стадій, трансформувалася залежно від соціально-економічних та політичних умов країни і з часом оформилась у чітку доктрину соціального партнерства, основоположні принципи якої пізніше було викладено у працях таких вчених, як Л. Ерхард, А. Мюллер-Армак, Г. Бласко, С. ван Паридон, А. Кайзер, Р. Румпель, В. Албеда.

Концепція соціального партнерства в західних країнах невід'ємно пов'язана з ідеями трансформації капіталізму в індустріальне суспільство та теорією промислової демократії,

що передбачає участь найманих робітників в управлінні підприємством та співучасть у прибутках. Цей бік соціального партнерства досліджено такими вченими, як Д. Коул, Р. Даль, М. Паренті, Дж. Гелбрейт, Р. Арон, Л. Гордон, Н. Тарасова тощо. В сучасній Україні однією з перших дослідила проблему соціального партнерства як фактора політичної та соціальної стабільності Т.М. Ляшенко.

Розвиток соціального партнерства у політичному сенсі постійно знаходився у тісному взаємозв'язку з європейською соціал-демократією. Тож невипадково обґрунтування ключових засад формування соціально-політичного партнерства і соціально-політичної конкуренції у сфері політичної діяльності вчені пов'язують, перш за все із соціал-демократичною ідеєю суспільного устрою, становленням соціальної держави, ознаки якої характерні Швеції, Канаді, Німеччині, Франції та деяким іншим країнам. Про особливості становлення соціальної держави у скандинавських країнах ґрунтовно писали Е. Айнхорн, Дж. Лог, К. Еклунд, А. Волкова, К. Горохова та ін.

Метою соціал-демократії, як відомо, є формування такого суспільства, в якому демократичні процеси поширюються не тільки на політичне, але й на економічне і соціальне життя, а держава виступає як «надкласовий» орган «всезагальної волі», що покликаний регулювати інтереси окремих осіб, груп, які протистоять одні одним.

Основними рисами демократичного соціалізму є прагнення до свободи поглядів, друку, об'єднань; справедливості, яка передбачає не тільки створення для кожного громадянина рівних соціальних можливостей для вільного індивідуального розвитку, але й запровадження системи заходів соціального захисту особи; солідарності у об'єднанні суспільства, усіх його груп, верств на шляху до пошуку «вічних ідеалів», цінностей.

Реалізація соціал-демократичних принципів пов'язується, насамперед, з ідеєю концепції «співучасті» громадян в управлінні державою, яка може бути здійснена виключно за допомогою *інституту соціально-політичного партнерства* – системи колективних договорів між окремими громадянськими інституціями, політичними партіями, рухами, об'єднаннями і державою стосовно спільно визначених пріоритетів у державницькій політиці. Власне кажучи, соціальне партнерство у політичному аспекті спрямоване на схвалення громадянами політичної влади даного суспільства.

Разом з тим зазначимо, що соціально-політичне партнерство передбачає не тільки повну узгодженість інтересів і консенсусні домовленості стосовно спільно визначених цілей, але й наявність конструктивної соціально-політичної конкуренції, без якої не можливий прогресивний розвиток суспільства.

Соціально-політична конкуренція як суперництво між політичними партіями, блоками рухами за досягнення однієї і тієї ж мети – завоювати якомога більше прихильників своєї ідеології, особливо у періоди виборчих компаній, є невід'ємним атрибутом демократичних процесів. Вона ґрунтується на політичній боротьбі, яка має здійснюватися у правовому полі легітимними засобами і шляхами. Однак в умовах трансформаційних процесів соціально-політична конкуренція досить часто набуває деструктивних форм і методів, оскільки політичні актори для задоволення своїх політичних інтересів використовують не тільки правові методи, але й нелегітимні, зокрема і компромат, «чорний» піар і навіть шантаж.

8.2. Сутність соціально-політичного партнерства, його мета, суб'єкти і основні принципи

Оскільки соціально-політичне партнерство є різновидом соціального партнерства, розглянемо сутність і чинники останнього. Соціальне партнерство є одним із засобів регулювання взаємодії між різними соціальними суб'єктами, як окремими особами, так і малими, так і великими групами, колективами, соціальними інституціями. Система партнерських відносин може формуватися у різному соціальному просторі – як в окремому регіоні, так і в державі; у будь-якій галузі людських стосунків – як у економічній, так і культурній, політичній, так і науковій, освітній тощо. Найбільш поширеним у наукові літературі є розуміння соціального партнерства як такого, що обумовлене взаємодіями партнерів (працедавцями, працівниками і державою) у процесі подолання протиріч і конфліктів, що виникають у сфері праці. Особливої значущості і цінності соціальне партнерство набуває як ефективний механізм досягнення узгодженої взаємодії між класами, групами, прошарками суспільства і владними структурами.

Російські соціологи (в роботі під редакцією В.Н. Іванова і Г.Ю. Сємігіна) інтерпретують соціальне партнерство як «багатоплановий феномен, що пов'язаний не тільки з багатоваріантністю форм суспільного устрою, але й з певними етапами розвитку, зокрема робітничого руху, його зрілістю. Ці процеси відображають не тільки реакцію пануючих класів на соціальний виклик, однак й нові закономірності у розвитку сучасної цивілізації»[1]. Вони наголошують на тому, що соціальне партнерство – це не тільки система взаємовідносин між певними соціальними класами, групами і прошарками, в якій пріоритетна лежить загальнонаціональній згоді, але і спосіб, форма співжиття людей на засадах консенсусу, спільності інтересів. Звісно, досягти такої системи досить складно,

[1] Политическая социология / Отв. ред. В.Н. Иванов, Г.Ю. Семигин.. – М.: Мысль, 2000. – С. 212.

оскільки необхідно сформувати нове мислення, центром якого дійсно була би людина, загальнолюдські цінності.

Соціальне партнерство у сучасному варіанті почало формуватися у Західній Європі у другій половині 60-років XX ст. Це були часи економічної кризи, яка виявлялася у зростанні цін, інфляції, збільшенні безробіття, зниженні заробітної платні, скороченні державних витрат на соціальні потреби, що призвело до посилення протестних настроїв робітників, загострення боротьби трудящих за свої інтереси і права. Власники промислового капіталу були вимушені змінювати тактику і стратегію співпраці з робітниками, відшукувати спільні консенсусні угоди. Тобто сучасна ідея соціального партнерства у Західній Європі за своєю сутністю співпадає з ідеєю класової співробітництва і утілює думку про можливість безконфліктного розвитку відносин між працею і капіталом.

Як зазначає українська дослідниця Т.М. Ляшенко, і за часів радянської влади в Україні існували деякі елементи соціального партнерства, зокрема практика укладання колективних договорів, створення рад трудових колективів. Проте при відсутності вільного ринку праці в країні, де єдиним монопольним роботодавцем та власником основних фондів виробництва виступає держава, впровадити систему соціального партнерства було неможливо. Тож *справедливо, що* розвиток ідеї соціального партнерства нерозривно пов‘язаний з соціальною та економічною політикою держави і головною умовою для його існування є створення певного кола координуючих механізмів.

У сучасних умовах одним з найбільш розповсюджених різновидів соціального партнерства є ***соціально-політичне партнерство***, яке являє собою узгоджені, консенсусні відносини між політичними силами, громадськими організаціями і рухами, їх лідерами.

Метою соціально-політичного партнерства є урахування, узгодження і реалізація інтересів різних суб’єктів політичної дії. У якості ***суб’єктів соціально-політичного партнерства*** можуть виступати як політичні сили: партії, рухи, групи інтересів, блоки та їх лідери, так і соціальні угрупування та інституції: групи тиску, спілки, коаліції, держава тощо. Багатомірність процесу соціально-політичного партнерства передбачає оптимізацію відносин між діючими у політичній сфері силами, яка може реалізуватися у рамках, консенсусу, який варто розглядати як універсальний демократичний шлях.

Зміст, форми і методи соціально-політичного партнерства залежать від національної специфіки, характеру політичної ситуації, політичних відносин у суспільстві, національних традицій, інтересів партнерів, їх прагнення до діалогу та готовності до компромісу стосовно тих проблемних питань, які носять суспільну актуальність.

Соціально-політично партнерство ґрунтується на таких **основних *принципах***.

Рівноправність сторін, яка означає відсутність субординації, зверхності однієї політичної сили або соціальної інституції над іншою. Партнери мають однакові умови для укладання договорів, співпраці, жоден з них не може і не прагне тиснути на іншу сторону для досягнення певних переваг у домовленостях і майбутній спільній політичній чи соціальній діяльності.

Добровільність прийняття зобов'язань – партнери свідомо беруть на себе певні зобов'язання, які вони повинні виконувати упродовж терміну дії тієї угоди чи договору, який передбачає урахування обопільних – і політичних, і соціальних інтересів. Жодна із сторін не може примусити іншу сторону брати на себе зобов'язання, які суперечать її інтересам чи прагненням.

Відповідальність за виконання зобов'язань – суб'єкти соціально-політичного партнерства мусять нести повну відповідальність за виконання тих зобов'язань, що визначені консолідованою угодою стосовно тих чи інших суспільно значущих проблем, як-то: лоббіювання у законодавчих органах питань, які є важливими і для політичних сил, і для громадських рухів; забезпечення соціальних стандартів для покращення рівня життя населення; підтримки тих чи інших лідерів у політичній боротьбі за вищі посади у державі; створенні умов для реалізації людьми своїх прав і свобод тощо. У спільних домовленостях партнери узгоджують міру відповідальності кожної сторони за взяті на себе зобов'язання і контролюють процес співпраці.

Дотримання норм законодавства є одним з базових принципів соціально-політичного партнерства, оскільки у ньому утілюються норми права. А право є нормативною системою, яка регулює відносини у суспільстві, діяльність і поведінку людей, функціонування об'єднань, політичних сил, державних органів. На засадах законодавства функціонують усі суб'єкти суспільного життя, зокрема і політичного. Більш того специфіка і роль законодавчої системи полягає у тому, що життя суспільства та його членів (індивідів, груп, спільнот, об'єднань тощо) обумовлені тісним взаємозв'язком з державою і нормативно-законодавчим характером цього зв'язку. Тому що тільки держава здатна забезпечити шляхом влади, управління, правосуддя розробку і реалізацію єдиних, загальнообов'язкових, чітко визначених типових масштабів для взаємовідносин і поведінки у суспільстві усіх його членів, зокрема і суб'єктів соціально-політичного партнерства.

Свобода обговорення проблем, що являють спільний інтерес для партнерів, які об'єдналися у соціально-політичний альянс для досягнення такої мети, що задовольняє обопільні інтереси також є важливим принципом партнерства. Варто зазначити: свобода обговорення полягає насамперед у тому, що для суб'єктів соціально-політичного

партнерства немає закритих тем у обговоренні тієї проблеми, стосовно якої укладається угода чи договір. Кожна із сторін відверто розкриває свої позиції стосовно тих недоречностей, які можуть виникнути у процесі виконання консенсусних умов для того, щоб узгодити спільні дії і усунути небажані деструктивні наслідки.

Повага до позицій партнерів є основою співпраці і співробітництва суб'єктів соціально-політичного партнерства, оскільки вона сприяє чесності, довірливості і відвертості у співробітництві. Не можна досягти будь-яких позитивних результатів у спільній діяльності з людьми, яких не поважаєш, нехтуєш їх інтересами і уподобаннями. Тому консенсусні домовленості можливі тільки тоді, коли партнери з повагою ставляться один до одного, із зацікавленістю з'ясовують цінності та орієнтації один одного, намагаючись дійти таких узгоджених дій, які б свідчили про задоволення їх очікувань.

8.3. Методи, форми і умови реалізації соціально-політичного партнерства

Основними методами**,** за допомогою яких уможливлюється соціально-політичне партнерство є політичні діалог, полілог, консенсус.

Політичний діалог – це процес двобічного спілкування, що здійснюється мовними засобами, має політичний сенс і спрямовується на виявлення обопільних інтересів, пошук спільної політичної позиції, своєчасне рішення проблем, узгодження намірів, цілей, дій т.п. Він виключає насильництва і обумовлюється політичною волею сторін і обопільною зацікавленістю досягти визначених цілей. Політичний діалог концептуально пов'язаний з відкритістю і передбачає взаєморозуміння. Його важливою особливістю є можливість управляти взаємодією сторін при вирішенні певних задач: урегулюванні конфліктів, координації дій, організації та укріплення співробітництва, зміни правопорядку та ін. Як процес політичний діалог ґрунтується в основному на принципах «запитання – відповідь», «згода – незгода», тому його часто називають пошуком порозуміння або процесом узгодження. Основною характеристикою політичного діалогу є його конструктивність, взаємна користь.

Термін «діалог» у сфері політики часто використовується метафорично, наприклад, для означення відносин між різними частинами світу (Захід – Схід), континентами (Європа – Америка), країнами (США – Україна). У такому розумінні він реалізується завдяки соціально-політичним програмам, концепціям розвитку міжнародних відносин, що засновуються на принципах сучасної дипломатії. Головний з них – принцип порозуміння, який має не тільки практичне, але й теоретичне значення. Він дозволяє розглядати політику

міжнародних відносин, дипломатію як сфери гуманітарного пізнання, як сфери наук про культуру та використовувати в дослідженнях соціологічні, феноменологічні, герменевтичні, психоаналітичні, лінгвістичні методи і на їх основі ефективніше прогнозувати політичні дії, розробляти та здійснювати політичні програми.

Полілог – процес багатостороннього спілкування, спрямованого на пошук угоди між трьома і більше політичними та соціальними суб'єктами. Його мета, характеристики, методи такі ж самі, як при діалозі. Однак полілог є більш складним методом соціально-політичного партнерства, тому що у його процесі треба угодити цілі та інтереси не двох, а багатьох сторін, що дуже часто є проблематичним. Тому від учасників полілогу потребується більше витримки, більше здатності поступатися своїми часткою своїх інтересів для задоволення преференцій більшості.

Консенсус – (походж. від лат. consensus – згода, одностайність, узгодженість) – у широкому розумінні це наявність між двома або більше політичними силами, соціальними групами, інституціями схожих пізнавальних і практичних орієнтацій, що дозволяють встановити взаєморозуміння і/або взаємодію у певному напряму розвитку суспільного життя. В більш вузькому, соціологічному, розумінні консенсус – це згода значущої більшості співтовариства соціально-політичних суб'єктів відносно найбільш важливих аспектів суспільно життя, яке отримує свій вираз в їх узгоджених діях , що обумовлюють існування і функціонування певного партнерства. Поведінка, а відповідно і партнерство, яке засновується на «консенсусі», завжди передує «договору» між суб'єктами соціально-політичних взаємовідносин, тому що, як зазначав М. Вебер, консенсус має місце до договору і до будь-яких попередніх «настанов», а не навпаки. Таким чином, поняття консенсус відображає більш глибокий і елементарний прошарок соціально-політичної інтеграції, ніж, скажімо поняття «суспільство договору». У якості «чистого» або ідеального типу (за М. Вебером) консенсус не має ніяких установлень або домовленостей: він фіксує певний мінімум узгодженості у спільних очікуваннях і діях, мінімум соціального порядку, який є умовою можливості укладання соціально-політичних угод та договорів.

Основними формами реалізації соціально-політичного партнерства, яке може здійснюватися завдяки або діалогу, або полілогу, або консенсусу, є переговори, консультації, «круглі столи», угоди, договори, діяльність експертних груп з питань розробки законопроектів або будь-яких інших політичних рішень та ін.

Переговори – це обов'язковий процес взаємного обговорення суб'єктами соціально-політичного партнерства обопільно важливих проблем, які потребують свого рішення, що дозволяє їм досягти укладання спільного рішення. Як зазначає Р. Дафт, відомий фахівець у

галузі організацій, переговори, як правило, здійснюються після тривалої конфронтації і несуть у собі певний ризик, оскільки «немає гарантії, що дискусія сконцентрується на конфлікті або емоції не вийдуть з-під контролю»[1]. Однак, якщо учасники переговорів здатні зустрітися «віч-на-віч» і обговорити вузлові питання спокійно і виважено, це допоможе їм вийти із зони політичної конфронтації і співробітництво може набути цілком реальних форм. Найбільш ефективною стратегією переговорів є така, коли «всі сторони у виграші», яка ґрунтується на таких засадах: сприйняття конфлікту як обопільної проблеми; прагнення до обопільно вигідних результатів; пошук конструктивних узгоджень, що задовольняють всі сторони; використання чесної інформації про потреби і плани груп; виявлення гнучкості своєї позиції.

«Круглі столи» як форма обговорення спільних дій у процесі вирішення конфліктних ситуацій є досить розповсюдженою формою реалізації соціально-політичного партнерства. Вони використовуються, як правило, тоді, коли у соціальному діалозі беруть участь не дві, а три і більше політичних груп та соціальних інституцій, коли виникає необхідність вислухати усіх, без винятку, учасників переговорного процесу і обговорити наріжні проблеми, що виникають у ході узгодження партнерських відносин. Практику проведення «круглих столів» досить часто використовують політологи та лідери політичних партій в Україні в періоди виборів Президента для об’єднання демократичних сил по висуненню і підтримці єдиного кандидата на цю посаду, або для створення конструктивної опозиції правлячій політичній коаліції.

Якщо суб’єкти соціально-політичних відносин не можуть знайти спільної мови у процесі переговорів, вони можуть використати консультації, для проведення яких запросити експертів, як вітчизняних, так і зарубіжних, у яких є достатній досвід розробки і реалізації принципових засад соціального партнерства.

Результати переговорів між суб’єктами соціально-політичного простору, як правило, реалізуються у колективних домовленостях, що знаходять своє нормативне закріплення в угодах та договорах, що спрямовуються на досягнення спільної мети і реалізацію їх інтересів та визначають:

- узгоджені позиції з основних питань політичного життя і спільні дії учасників по їх виконанню;
- зобов’язання сторін;
- процедури вирішення розбіжностей і суперечностей;

[1] Дафт Р. Организации. Учебник. – СПб.: ПРАЙМ-ЕВРОЗНАК, 2003. – С. 344.

- міру відповідальності кожної з них на певний термін;
- механізми реалізації кожної узгодженої позиції.

Оскільки характер партнерських відносин визначають потреби, інтереси і цілі сторін, остільки соціально-політичне партнерство може бути спрямоване або на прогресивний і конструктивний, або не регресивний і деструктивний розвиток політичних процесів. Тому принципово важливим є обов'язкове дотримання партнерами правових норм, законодавчих вимог і морально-етичних принципів. Таким чином, соціально-політичне партнерство потребує від його суб'єктів не тільки прагматизму у мисленні, але й соціальної відповідальності у діях.

Ступінь результативності соціально-політичного партнерства залежить від зацікавленості сторін у співпраці, взаємодії та кооперуванні зусиль, у їх здатності і прагненні йти на певні поступки, компроміси. Ефективне соціально-політичне партнерство потребує гласності, суворого дотримання прав і свобод, що покладає серйозну відповідальність на законодавчі, виконавчі та судові органи влади, які мусять створювати і забезпечувати сприятливі умови для його розвитку.

Особливу роль у соціально-політичному партнерстві відіграють особистості: політичні та громадські лідери, очільники соціальних інституцій, видатні вчені, соціологи та політологи, керівники громадських організацій, держпрацівники і т.п. Від рівня їх компетентності, зрілості, відповідальності, вміння вести конструктивний діалог, ставити суспільні, державні інтереси вище особистісних політичних уподобань залежить характер співпраці, результативність домовленостей і угод.

У національному масштабі соціально-політичними партнерами можуть бути політичні партії і профспілкові організації; суспільно-політичні рухи і урядові організації; громадські організації (молодіжні, робітничі, жіночі, військові тощо) і групи тиску на владу (політична опозиція та ін.); групи інтересів (фінансово-олігархічні корпорації і т.п.) і політичні блоки і т.п. У світовому політичному просторі партнерами можуть виступати національні держави як суверенні суб'єкти міжнародного права, ООН та її спеціалізовані організації та заклади (ЮНЕСКО, ЮНЕП, МАГАТЕ, СОТ, МОП, ВОЗ та ін.). Соціально-політичне партнерство між ними здійснюється на ситуативній або довготривалій основі. Мета такого партнерства полягає у підтримці миру, стабільності, покращенні життя людей у всіх країнах, у розвитку міжнародного співробітництва, усієї системи міжнародних співвідносин.

Основними умовами реалізації соціального політичного партнерства є:

по-перше, наявність демократичної форми правління (диктаторські, тоталітарні та авторитарні політичні режими не можуть реально забезпечувати партнерських відносин), за якої гарантуються основні права і свободи громадян у відповідності з міжнародними нормами, існує багатопартійність, вільні вибори і створюються умови формування громадянського суспільства;

по-друге, панування у державі правової системи, яка чітко визначає сфери компетенції та характер впливу певних політичних та соціальних суб'єктів на життя суспільства, особистості; установлює «правила гри» для партнерів, контролює їх виконання за допомогою законодавчих і правових механізмів. У багатьох країнах світу ідеологія та політика соціально-політичного партнерства отримала юридичне закріплення головним чином через норми трудового, виборчого, міжнародного права. Відбулася інституціоналізації соціально-політичного партнерства як на національному, так і на регіональному і міжнародному рівнях;

по-третє, бажання і зацікавленість суб'єктів соціально-політичних відносин, які тривалий час знаходяться у стані тривалої конфліктності, політичних чвар, протиріч або суттєвих непорозумінь, припинити конфронтацію і розпочати процес укладання консенсусних порозумінь;

по-четверте, наявність в суспільстві соціальної орієнтації ринкової економіки, коли у підприємницькому середовищі панує не жадоба до прибутку за будь-яку ціну, а спрямованість на задоволення потреб людей, забезпечення високого рівня добробуту усіх його членів, створення соціального комфорту для усіх соціальних класів, прошарків, верств, груп населення;

по-п'яте, формування у суспільстві, особливо у молодіжному середовищі, такої нормативно-ціннісної системи, яка виховує у людей повагу і толерантність до інших, урахування їх інтересів та очікувань, здатність йти на компроміси для суспільного блага.

Отже, соціально-політичне партнерство сприяє тому, щоб будь-які непорозуміння, суперечливі питання та проблеми у суспільному просторі політичні та соціальні актори (партії, інституції, групи та їх лідери) вирішували не шляхом протидії, страйків, чвар, виснажливої боротьби а за столом переговорів, шляхом взаємної згоди, зрівноваження інтересів, розумного компромісу в інтересах всього суспільства.

В умовах сучасної України соціально-політичне партнерство тільки-но починає зароджуватися, а за значного загострення суспільно-політичної ситуації, набуває особливої ваги, оскільки воно, з одного боку, здатне забезпечити політичний консенсус в масштабах всієї країни, а з іншого, може сприяти досягненню конкретних угод в окремих соціальних

сферах і галузях суспільного життя, наприклад, у політичній, економічній, науковій, військовій та ін.

8.4. Соціально-політична конкуренція: її загальна характеристика

Формування та розвиток соціально-політичного партнерства супроводжується соціально-політичною конкуренцією. Термін конкуренція походить від лат. concurrere – зіштовхуватися і означає суперництво між юридичними та фізичними особами, групами (конкурентами), зацікавленими у досягненні кращих умов для реалізації однієї і тієї ж мети. Традиційно поняття конкуренція пов'язується з сферою ринкових відносин. А. Сміт трактував конкуренцію як поведінкову категорію, «невидиму руку», що координує діяльність учасників ринку. Поведінкове тлумачення конкуренції було характерним і для неокласичної політитекономії, представники якої пов'язували її із боротьбою за рідкісні економічні блага, а також за гроші споживачів, на які їх можна було придбати. Тож для економістів, конкуренція є не тільки притаманною ринковій економіці боротьбою, суперництвом за найбільш вигідні умови виробництва і збуту товарів, але й одночасно зовнішньою силою (стимулом), що примушує економічних агентів підвищувати продуктивність використання ресурсів, збільшувати випуск товарів і послуг, розміри нагромадження, прискорювати темпи науково-технічного та технологічного прогресу, організаційних і структурних змін в економіці.

Вона є «змагальною взаємодією суб'єктів господарювання, яка супроводжується процвітанням одних і занепадом інших» і дає можливість «адекватно окреслити увесь ареал економічних антагоністичних протиріч та засобів їх розв'язання»[1]. Однак, як справедливо стверджує А. Маршалл, змагальність у процесі конкурентної боротьбі є лише другорядною, і навіть «випадковим наслідком корінних особливостей сучасного життя, оскільки фактори, що спонукають людей конкурувати один з одним, можуть штовхати і штовхають людей «у напрямку встановлення співробітництва та створення усякого роду об'єднань»[2]. Отже основу конгруентності співробітництва (партнерства) та конкуренції закладено в рамках як класичної, так і сучасної економічної теорії, де остання розглядається як невід'ємний елемент суспільно-виробничих відносин.

Оскільки політичний простір, з одного боку, можна розглядати як комунікативну сферу взаємодії багатьох соціально-політичних акторів (партій, блоків, інституцій, груп

---

[1] Шнипко О.С. Конкуренція як специфічна форма конфлікту і співіснування суб'єктів ринку // Економіка і прогнозування. – 2005. - №1. – С. 33.

[2] Принципы экономической науки: в 3-х т. – Т. 1. – М., 1993. – С. 61.

тиску, груп інтересів, їх лідерів тощо), з другого – як ринок продукування та надання політичних послуг громадянам з приводу захисту їх інтересів у органах влади, з третього – як арену політичної боротьбі за завоювання влади, остільки є виправданою мова про наявність соціально-політичної конкуренції.

У широкому розумінні поняття ***«соціально-політична конкуренція»*** використовується як елемент політичної сфери, що забезпечує взаємодію суб'єктів політичної діяльності у процесі вироблення та надання політичних послуг та привілей різним соціальним прошаркам та верствам населення. В більш вузькому розумінні СОЦІАЛЬНО-ПОЛІТИЧНА КОНКУРЕНЦІЯ ОЗНАЧАЄ СУПЕРНИЦТВО РІЗНИХ СОЦІАЛЬНО-ПОЛІТИЧНИХ СУБ'ЄКТІВ (СОЦІАЛЬНО-ПОЛІТИЧНИХ КОАЛІЦІЙ, ГРУП, ОБ'ЄДНАНЬ ТА ЇХ ЛІДЕРІВ) ЩОДО ЗАБЕЗПЕЧЕННЯ (ВИБОРЮВАННЯ) КРАЩИХ УМОВ (ГАРАНТІЙ) В ОРГАНАХ ВЛАДИ ДЛЯ ЗАХИСТУ ІНТЕРЕСІВ ТИХ СОЦІАЛЬНИХ ГРУП, ПРОШАРКІВ ТА ВЕРСТВ НАСЕЛЕННЯ, ЯКІ ПОДІЛЯЮТЬ ТА ПІДТРИМУЮТЬ ЇХ ІДЕОЛОГІЧНІ ПЕРЕКОНАННЯ (ПРОГРАМИ, ДОКТРИНИ ТОЩО).

У рамках соціологічного аналізу соціально-політична конкуренція виступає як об'єктивний закон, який через взаємодію (зокрема суперництво) суб'єктів політичної діяльності з різними соціальними інституціями та громадськими організаціями стосовно захисту інтересів певних соціальних груп та прошарків населення впливає на закони завоювання, утримання та використання влади. При такому підході соціально-політичну конкуренцію можна розглядати як форму політичного протистояння (конфлікту) між різними соціально-політичними акторами.

У практиці політичної діяльності виокремлюються наступні ***види соціально-політичної конкуренції:***

- особливий вид політичної боротьби за владу, у якій за наявності практично однакових шансів у кожного суб'єкта соціально-політичних відносин, один з них, більш ідеологічно озброєний і організаційно структурований, отримує перемогу;
- змагальність політичних партій, об'єднань стосовно впливу на громадську думку різних соціальних груп, верст і прошарків населення з метою завоювання їх електоральних симпатій;
- суперництво між соціально-політичними суб'єктами (коаліціями, групами інтересів, групами тиску) за перемогу у парламентських, президентських виборах, виборах у органи місцевого самоврядування;
- змагальні відносини між двома або декількома соціально-політичними суб'єктами, які виявляються у прагненні обійти інших у досягненні єдиної мети, отримати

більше преференцій з боку державницьких органів для реалізації своїх інтересів та інтересів тих соціальних верств і прошарків, які їх підтримують;

- суперництво між учасниками політичної діяльності (зокрема партнерами у певному напряму) за кращі умови вироблення та надання громадянам, соціальним групам, корпораціям тощо певних політичних послуг у сфері відстоювання та захисту їх інтересів в органах вищої влади та місцевого самоврядування;
- жорстка конфліктна змагальність соціально-політичних суб'єктів, коли жоден з них не в змозі здійснити вирішального впливу на загальні умови завоювання електоральних експектацій і відповідно влади.

Який би з цих видів соціально-політичної конкуренції не розглядався, кожного разу суперництво виявляється у тому, що в процесі політичної діяльності окремі її суб'єкти намагаються завоювати симпатії і підтримку певних соціальних груп, верств, прошарків населення для посилення впливу на різні державницькі структури, зокрема органи вищої законодавчої, виконавчої і судової влади, а також органи місцевого самоврядування щодо створення сприятливих умов для реалізації спільних інтересів та отримання певних преференції для груп їх підтримки. У результаті під тиском конкуренції впроваджуються новітні політичні технології, активізується політична діяльність, посилюється пропаганда ідеологічних програм, удосконалюються процедури виборчих кампаній, що, звісно, призводить до поглиблення демократичних процесів у суспільстві і свідчить про наявність розгалужених структур громадянського суспільства.

Наявність конкурентного середовища у політичному просторі: по-перше, відіграє стимулюючу роль щодо удосконалення діяльності різних політичних суб'єктів; по-друге, інтегрує окремі політичні сили і громадські інституції для об'єднання зусиль стосовно захисту своїх інтересів та завоювання державницьких преференцій для груп їх підтримки; по-третє, очищає політичний ринок від слабких і недієздатних політичних партій; по-четверте, впливає на пошук нових ефективних і демократичних методів політичної діяльності і співпраці з іншими більш впливовими акторами політичного поля; по-п'яте, значно розширює можливості соціально-політичного партнерства у галузі захисту інтересів певних соціальних груп і верств населення.

Таким чином, соціально-політична конкуренція є змагальною взаємодією суб'єктів політичної сфери, яка супроводжується отриманням переваг і преференцій одних і політичною поразкою чи повним банкрутством інших. Тим самим вона, з одного боку, виявляє свою сутність як протистояння, конфлікт, у якому перемагає більш конкурентоспроможний соціально-політичний актор, а з іншого – як передумова, підґрунтя

для формування соціально-політичного партнерства, оскільки співпраця з іншими соціально-політичними силами може стати єдиною можливістю утриматися у політично-конкурентному середовищі і, сприяти реалізації спільних інтересів та відстоюванню державницької ідеї на основі демократичних принципів.

Контрольні запитання та завдання

1. У чому полягає сутність соціально-політичного партнерства? Хто є його суб'єктами? Від чого залежать зміст, форми і методи соціально-політичного партнерства?

2. Поясність чому, розвиток соціально-політичного партнерства пов'язується в першу чергу із соціал-демократичною ідеєю?

3. Назвіть та обґрунтуйте основні принципи соціально-політичного партнерства.

4. Поясніть, чи створені в сучасній Україні умови для розвитку соціально-політичного партнерства?

5. Які форми реалізації соціально-політичного партнерства вам відомі? У чому полягає ефективність кожної з них?

6. За допомогою яких методів здійснюється соціально-політичне партнерство?

7. Який з методів є найбільш прийнятним в умовах сучасного політичного протистояння в Україні?

8. Які умови необхідно створити в політичному просторі для розвитку соціально-партнерських відносин між політичними і соціальними акторами?

9. У чому полягає сутність соціально-політичної конкуренції?

10. Поясність, які політичні режими сприяють існуванню соціально-політичної конкуренції, а які ні?

11. Які види соціально-політичної конкуренції сприяють активізації політичної діяльності?

12. Яку роль відіграє соціальна-політична конкуренція у розвитку соціально-політичного партнерства?

13. Чи існує в Україні конкурентне політичне середовище і які його особливості?

Основна рекомендована література

1. Дафт Р. Организации. Учебник для психологов и экономистов. – СПб.: ПРАЙМ-ЕВРОЗНАК, 2003. – 480 с.

2. Ляшенко Т.М. Соціальне партнерство як фактор політичної та соціальної стабільності в Україні. Автореферат дисертації на здобуття наукового ступеня к.політ.н. за спеціальністю 23.00.02 – політичні інститути і процеси. – Київ, 1998.

3. Медведєв Н.П. Социально-политическое партнёрство и корпоративизм в обществе риска // Известия высших учебных заведений Северо-кавказского региона. – Серия «Социология и политология». – 2009. - №1. – С. 37-40.

4. Михальченко М.Ш., Журавський В.С., Танчер В.В. Соціально-політична трансформація України: реальність, міфологеми, проблеми вибору. – К.: Логос, 1997. – 180 с.

5. Политическая социология / Отв. ред. В.Н. Иванов, Г.Ю. Семигин. – М.: Мысль, 2000. – 296 с.

6. Принципы экономической науки: в 3-х т. – Т. 1. – М, 1993. – 450 с.

7. Соціологія політики. Енциклопедичний словник / Авт.-упоряд.: В.А. Полторак, О.В. Петров, А.В. Толстоухов. – К.: Вид-во Європ. ун-ту, 2009. – 442 с.

8. Сухар А.А. Политическое партнёрство в современной России // Философия права. – 2008. - №6.

9. Шнипко О.С. Конкуренція як специфічна форма конфлікту і співіснування суб’єктів ринку // Економіка і прогнозування. – 2005. - №1. – С. 33-44.

ГЛАВА 9. ПРОБЛЕМИ СОЦІАЛЬНОЇ ПОЛІТИКИ І СОЦІАЛЬНОЇ СПРАВЕДЛИВОСТІ

9.1. Соціальна сфера і соціальна політика

Сучасне суспільство перебуває на стадії постіндустріального розвитку. Формування системи суспільного життя передбачає взаємозв'язок і взаємовплив різних сфер, з якого воно складається. Формування, зокрема, соціальної сфери, відбувається насамперед під впливом економічних, політичних, культурних, екологічних, духовних та інших складових суспільного життя.

Г.І. Осадча дає їй таке визначення: «Соціальна сфера являє собою специфічну область зв'язків і відносин, які складаються між суб'єктами суспільної життєдіяльності. Вона включає усю сукупність умов і чинників, які забезпечують відтворення, розвиток, удосконалення взаємодіючих суспільних груп та індивідів»[1].

Соціальна політика – це цілеспрямована діяльність держави, її представницьких та виконавчих органів влади, інших суб'єктів цієї діяльності, яка спрямована на підвищення рівня добробуту населення, якості його життя, характеризується наявністю системи соціального захисту, максимальним використанням людського капіталу, створенням умов для задоволення потреб людини та окремих колективів, реалізацією державних соціальних гарантій забезпечення прав людини.

Соціальна політика реалізується у конкретних напрямах: формування її приоритетних напрямів з врахуванням особливостей розвитку суспільства в даний історичний період; труд і трудові відносини; система соціального захисту (особливо найбільш вразливих верств та груп населення дітей, молоді, людей похилого віку); зайнятість населення, мінімізація безробіття, підвищення якості трудового потенціалу, забезпечення житлом, реалізації колективних заходів з медичного обслуговування населення, які спрямовуються на підвищення рівня здоров'я та тривалості життя населення. Важливим напрямом соціальної політики є освіта, культура та стан навколишнього середовища.

Основними суб'єктами соціальної політики є держава (в особі виконавчих та представницьких органів влади), громадські об'єднання, профспілки, конкретні колективи, організації, у першу чергу – їх керівні структури. Об'єктами соціальної політики є соціальні групи які формують соціальну структуру суспільства. В центрі соціальної політики повинна бути особистість.

---

[1] Осадчая Г.И. Социология социальной сферы. – М.: Изд-во МГСУ «Союз», 1999. – С. 11.

Крім того, з урахуванням сучасних глобалізаційних процесів, все значнішими суб'єктами глобальної соціальної політики є міжнародні, надурядові структури (Європарламент, МВФ, Світовий банк реконструкції та розвитку та ін.).

На формування соціальної політики в будь-якій країні не в останню чергу впливають глобалізаційні фактори. Ще задовго до світової фінансової кризи редактори журналу «Шпігель» Г.-П. Мартін, Х. Шуманн в своїй роботі «Пастка глобалізації. Атака на добробут і демократію» попереджували про те, що ще у 1995 році у Сан-Франциско на засіданні світової еліти у всесвітньо відомому готелі Фермонт. Прагматики в Фермонті оцінюють майбутнє за допомогою пари цифр 20:80 і концепції і «іттітеймент». Тобто в майбутньому столітті для світової економіки достатньо 20 відсотків населення. Що робити з іншими 80%? З точки зору Збігнева Бжезінського, повинна працювати його концепція «тіттітеймент». Вигадане їм слово – комбінація із слів tits (цицьки) та entertainment (розвага) – повинно асоціюватися не стільки з сексом, скільки з молоком, яке тече з груді годуючої матері. Можливо, поєднання розваг, які хоч у якійсь мірі будуть скрашувати безрадісне існування та проживання достатнього для життєдіяльності (решті 80%) будуть підтримувати розпачливе населення світу в доброму настрої.

Українські дослідники під керівництвом акад. Пахомова Ю.М. ще на початку нового століття попереджували, що поглиблення процесу глобалізайції має не тільки позитивні наслідки, але й багато негативних: зростає погроза маргіналізації значних районів планети, глобалізація стимулює ще більше зростання нерівності. Останню тезу вони аргументували наступною статистикою. «Масштаби нерівності доходів на глобальному рівні в XX столітті не мають аналогів. Розрив доходів між найбагатшими і найбіднішими країнами сягнув рівнів: 3:1 у 1820 р., 35:1 – у 1950, 44:1 – у 1973 та 72:1 – у 1992 р.»[1].

Відомий російський дослідник проблем глобалізації О.С. Панарін у своїй останній роботі «Стратегічна нестабільність у XXI столітті» висловлювався ще більш категоричніше. Він вважає, що головною рисою глобалізації є жорстка міжнародна конкуренція не тільки в економіці, але і у ідеології, культурі, політиці. Після перемоги у «холодній війні» залишилась тільки одна «наддержава», яка і диктує свої правила гри усьому світу.

«Чому ліберальна революція не тільки відбулась на Заході, але й перетворилась у світову ринкову революцію, захопивши і колишні соціалістичні країни? Таке неможливо

---

[1] Мартин Г.-П., Шуманн Х. Западня глобализации:атака на процветание и демократию: Пер. с нем. – М.: «Альпина», 2001 – С. 20-22; Пахомов Ю.Н., Крымский С.Б., Павленко Ю.А. Цивилизационные модели современности и их исторические корни. – К.: «Наукова думка», 2002. – С. 492-506.

було б зробити засобами чистої теорії: мова йшла про мобілізації проти культури, моралі та істоти нового люмпена. Цим люмпеном, який не знає найвищих вимірів буття, який не має ні яких зобов'язань перед історією і культурою, і стала сучасна споживча людина. Це його люмпенська істота так запалюється та бунтує при усякому згадуванні про високе та зобов'язуюче. У нього нема історії і нема Вітчизни. Це він став сьогодні резервом глобального американського наступу по усьому світу. До цього споживчого авангарду, ладного ігнорувати норми національних культур, і звертаються США як до свої «п'ятої колони». Новий Інтернаціонал – націонал люмпенів – споживачів вже побудований і без нього США не зважувались би на теперішню глобальну авантюру»[1].

Додамо до вище наведеного висновок фахівців з системного управління. Вони довели, що, чим складніше будь-які нововведення (зміни), тим пізніше проявляються соціальні наслідки цих нововведень. Цей висновок можна також віднести і до глобалізації.

Дійовим засобом вивчення ефективності застосування соціальної політики є використання соціологічних досліджень. Їхні дані (особливо моніторингових досліджень) дають змогу об'єктивно оцінити стан окремих складових соціальної сфери суспільства, рівень соціального самопочуття населення.

Так, дані всеукраїнського моніторингового опитування Інституту соціології НАН України (квітень 2009 року) свідчать про те, що існують значні резерви вдосконалення діючої соціальної політики у країні. Учасники опитування вважають, що найбільш важливими сторонами їх життя є: фізичне здоров'я (стан здоров'я) – 87,8% (від загальної кількості опитаних); матеріальний дохід (82,4%); психологічне самопочуття (атмосфера в родині, обстановка на роботі) – 48,4%; житлові умови і розв'язання побутових проблем (25,6%). Серед респондентів 33,6% думають про майбутнє життя більш з надією, 32,3% – більш з побоюванням, 32,9% – однаковою мірою з тим і з іншим почуттям.

Показовим є також відповіді на запитання : «Як Ви вважаєте, чого люди зараз бояться найбільше?». На першому місці – безробіття (88,3%); зростання цін (83,2%); невиплати зарплат, пенсій, тощо (74,4%); зростання злочинності (66,2%); зупинки підприємств (59,4%); голоду (43,9%). По-справжньому нічого не бояться 1,5% респондентів. Крім того, думки отримані при відповіді на запитання «Якби Ви отримали можливість визначити головні напрями фінансування соціальної сфери в місті/селі, де Ви проживаєте, то куди б Ви насамперед спрямували кошти?», дають інформацію для конкретних управлінських рішень.

Найбільший відсоток отримали такі варіанти відповідей:

---

[1] Панарин А.С. Стратегическая нестабильность в XXI веке. М.: «Эксмо», 2004. – С. 36.

1) на поліпшення медичного обслуговування – 75,9%;

2) на створення робочих місць (71,5%);

3) на підтримку незахищених верств (43,4%);

4) на розвиток освіти (40,2%);

5) на будівництво соціального (пільгового) житла, оновлення житлового фонду (35,7%);

6) на вирішення екологічних проблем[1].

В західноєвропейських країнах існує три основні моделі соціальної політики, які можуть застосовуватись у різних варіантах – ліберальна (класичний приклад – Велика Британія часів М. Тетчер), континентальна – (Німеччина останніх десятиліть), соціал-демократична (Швеція останньої третини минулого століття).

Сутність цих моделей соціальної політики можна віднести до різновидів соціальної політики, так званих, «держав загального добробуту», де держава приймає на себе не тільки зобов'язання по підтримці прийнятного життєвого рівня найменш забезпечених громадян, але й спрямовує свої зусилля на підготовку робочої сили тієї якості, яке дозволяє економіці країни бути конкурентоспроможною на світовій арені, знявши фінансове навантаження з приватного бізнесу та громадян.

Є різні варіанти застосування цих моделей, але «ядром» такої ідеології соціальної політики «є ідея відповідальності держави не тільки за соціальну допомогу, скільки за можливість задоволення базових соціальних потреб (доступ до послуг освіти, охорони здоров'я, відпочинку та ін.), що в останньому підсумку визначає не тільки життєві шанси на прогресивний розвиток тої чи іншої країни в умовах глобалізуючої економіки»[2].

Треба погодитись з точкою зору російських дослідників про те, що дійова ефективна соціальна політика в сучасних умовах може будуватись тільки з урахуванням стану трьох складових Індексу розвитку людського потенціалу – рівня освіти, здоров'я та добробуту.

Проблема доступності та якості освіти стає важливим показником ефективності соціальної політики. На жаль, типовим явищем для країн пострадянського простору є неможливість закінчити вищий навчальний заклад для дітей із родин з невисоким рівнем

---

[1] Українське суспільство 1992-2009. Динаміка соціальних змін. За ред. В. Ворони і М. Шульги – К.: Ін-т соціології НАНУ. 2009

[2] Горшков М.К., Тихонова Н.Е., Горюнова С.В. Роль социальной политики в повышении конкурентоспособности России на международной арене // Россия в глобальных процессах: поиски перспективы. – М.: Ин-т социологии РАН, 2008. – С. 8-15.

культурного капіталу, що сприяє збільшенню ступеню замкненості освічених верств населення. Ще більш тривожна ситуація із станом здоров'я.

Зараз все частіше дискутується проблема необхідності модернізації соціальної сфери, яка пов'язана з переходом до постіндустріального та індустріального суспільства, зростанням важливості чинника людського капіталу, формуванням глобального світу. В.В. Люблинський, обґрунтовуючи необхідність цієї модернізації, вважає в 1990-х роках почався новий етап в розвитку соціальної держави, який повинен був враховувати вплив глобальних факторів і трансформацію світових економічних процесів. Саме в цей період іде зміщення акцентів у соціальній політики з традиційних пріоритетів (боротьби з інфляцією та безробіттям) на пріоритет зміцнення конкурентоспроможності, яка розглядається

9.2. Соціальна справедливість і надмірна соціальна нерівність

В.О. Соболєв дає таке визначення соціальній справедливості – «це вимоги соціальних суб'єктів щодо відповідності між їхньою практичною роллю в житті суспільства та їхнім соціальним положенням, між правами і обов'язками їх, трудом і винагородою, заслугами та громадським визнанням їх, злочином і покаранням. Поняття соціальної справедливості не є чимось застиглим, воно завжди має конкретний історичний зміст»[1].

Зараз, сучасні дослідники соціальної політики все частіше використовують категорію «надмірна соціальна нерівність». Проблема рівності і нерівності на протязі тривалого часу займала і займає значне місце в працях філософів і соціологів. З однієї сторони, нерівність стимулює певну частину населення підвищити рівень особистих зусиль, зайняти більш значний соціальний статус. Ідея «зрівнялівки», зрівняльного розподілу завжди мала багато критики, вважалася однією із головних перешкод на шляху економічного розвитку.

З іншої сторони, майнова і статусна нерівність, в певний час перетворюється в негативний чинник, створює соціальну напругу. Російські дослідники, зокрема, вважають що найбільшу гостроту проблема надмірної соціальної нерівності набуває в період соціальних трансформацій, коли колишні структури нерівності – демонтуються, а нові механізми розподілу ще тільки формуються.

«У кожному конкретному випадку важливо мати таке сполучення рівності – нерівності, яке забезпечує оптимальну міру динамізму і стабільності суспільства. Якщо соціальна нерівність сприяє економічному і соціальному розвитку і стабільності суспільства,

---

[1] Соболев В.О. Справедливість соціальна // Соціологія політики: Енциклопедичний словник / Авт.-упоряд. В.А. Полторак, О.В. Петров, А.В. Толстоухов. – К.: Вид-во Європ. ун-ту. – 2009. – С. 370.

її можна вважати нормальною. Вона стає надмірною, коли послаблює стимули економічної діяльності, спотворює вогнище напруги та соціального струсу»[1].

Певні висновки стосовно джерел надмірної соціальної нерівності для російської дійсності (різність в доходах населення, яка була викликана, насамперед, новою структурою власності внаслідок кризових явищ 90-х років, обумовленість цієї нерівності не тільки статусною різницею, але й галузевими, територіальними, демографічними чинниками), з урахуванням специфічних особливостей можуть бути віднесені і до української дійсності.

Безумовно треба погодитись з головним висновком, що зробили ці дослідники: надмірна соціальна нерівність «роз'їдає » соціальний капітал суспільства – ресурс суспільної солідарності, взаєморозуміння і довіри, і треба впровадити комплекс спеціалізованих заходів для подолання надмірної нерівності по наступним напрямам: в галузі власності, в політиці доходів, в соціальній сфері.

Важливою складовою надмірної соціальної нерівності є матеріальна нерівність. При її визначенні соціологічні дослідження сприяють подоланню багатьох недоліків офіційної статистики (Л.О. Беляєва, наприклад, виділяє головні недоліки статистики: недооблік реальних доходів населення внаслідок їх приховування, недолік методики визначення розміру прожиткового мінімуму, так званої, межі бідності; в багатьох випадках статистичні дані відображають середні величини, за якими не можливо бачити реальну людину з її особистими характеристиками).

Колектив українських соціологів під керівництвом проф. Макеєва С.О. надрукував фундаментальне дослідження, яке присвячено новим соціальним нерівностям. Серед висновків цієї роботи виділимо зараз один, який, на нашу думку, най універсальний: «кожний проміжок часу має свій певний порядок нерівностей, який поєднує як традиційні, так і нові елементи». Автори зробили цікаву класифікацію нерівностей, яка включає в себе: культурні нерівності; нові тенденції у традиційній нерівності (походження, освіта); теперішній соціальний статус; нові статусні нерівності; гендерна нерівність; вікові виміри статусних нерівностей; цифрова нерівність та ін[2].

---

[1] Медведев В.А., Красин Ю.А. Гордиев узел социальной политики // Социологические исследования. – 2007. - № 11. – С. 23-29.

[2] Новые социальные неравенства / Под ред. С.А. Макеева. – К.: Ин-т социологии НАН Украины. – 2006. – С. 13.

9.3. Соціальні індикатори для аналізу існуючої соціальної політики

Соціальні дослідження, особливо у режимі моніторингу, дають цінну інформацію щодо оцінки респондентами свого матеріального статусу. Наведемо лише деякі дані (за 2008 рік) стосовно цього важливого показника з соціологічного моніторингу, який проводить Інститут соціології НАН України, починаючи з 1992 року.

Цей моніторинг цікавий ще тим, що у ньому дуже вдало використовуються різні типи запитань, щодо різних типів суджень: фактологічні судження (запитання, які стосуються конкретних фактів, подій, обставин, умов життя, вчинків людей, що відбулися або відбуваються в житті людини);раціонально-оцінні судження (запитання, які дають людині можливість висловити позитивну, негативну або нейтральну емоційну оцінку стосовно конкретних рішень тощо); наміри (запитання, що стосуються готовності людей чинити щось в той чи інший спосіб за певних обставин: готовність до соціального протесту, міграції, намір голосувати за того чи іншого кандидата тощо).

Отже, відповідаючи на питання дослідників, що здійснювали опитування у 2008 році та прохали визначити матеріальний стан сім'ї загалом за останні 2-3 місяці, респонденти дали такі варіанти відповідей (в % до загальної кількості респондентів):

1) часто не маємо грошей та харчів – іноді жебракуємо – 0,8%;

2) не вистачає продуктів харчування – інколи голодуємо – 3,0%;

3) вистачає лише на продукти харчування – 32,6%;

4) вистачає загалом на прожиття – 37,9%;

5) вистачає на все необхідне, але нам не до заощаджень – 20,7%;

6) вистачає на все необхідне, робимо заощадження – 3,8%;

7) живемо у повному достатку – 0,4%;

8) не відповіли – 0,7%.

Опитувані респонденти вважають, що (за їх думкою) зараз їх родині на одну особу на місяць, щоб жити нормально потрібно 3135 гривень, у той час, коли розмір зарплати (стипендії, пенсії) у респондентів за останній місяць сягнув лише 1021 гривні.

А на запитання «Як би Ви загалом оцінили матеріальне становище Вашої родини» були отримані такі варіанти відповідей (в %): злиденне – 4,4%, бідне – 38,7%, середнє – 56,0%, заможне – 0,5%, не відповіли – 0,4%[1].

У 1997 році Н.В. Паніна та Є.І. Головаха запропонували порядок розрахунку інтегрального індексу соціального самопочуття (JJCC). Він передбачає оцінки

[1] Головаха Є., Паніна Н. Українське суспільство 1992-2008. Соціологічний моніторинг. – К.: Ін-т соціології НАН України, 2008. – С. 5, 58-60.

респондентами 11 сфер соціальної життєдіяльності: соціальних відносин; соціальної безпеки; національних відносин; соціально-політичну; професійно-трудову; інформаційно-культурну; рекреаційно-культурну; матеріально-побутову; сферу міжособистісних відносин; особистісну сферу (якості особистості). У кожній з цих 11 сфер передбачалося по 4 соціальних індикатори. Тому разом респондент оцінював 44 показника, відповідаючи на запитання «Чого з переліченого далі Вам бракує?». Відповіді оцінювалися за шкалою достатності соціальних благ: не вистачає (1 бал); важко сказати вистачає чи ні (2 бали); вистачає (3 бали); не цікавить (2 бали).

Автори запропонованої методики вважають, що «соціальне самопочуття людини визначається рівнем задоволеності його соціальних потреб, які у свою чергу, залежать від існуючої у суспільстві системи соціальних благ, їх виробництва та розподілу: чим більше людині не вистачає певних соціальних благ, тим гірше його соціальне самопочуття»[1].

Діапазон шкали соціального самопочуття, який розраховується Інститутом соціології НАНУ з 1992 року при проведенні соціологічного моніторингу українського суспільства, знаходиться у діапазоні від 20 до 60 балів (40 балів – середнє значення (умовний нуль, нижче якого перебувають показники негативного рівня задоволення потреб). Серед постійних запитань, на які відповідають респонденти, є таке: «Чого вам не вистачає?»[2] (табл. 9.1).

Таблиця 9.1

Розподіл думок респондентів на запитання «Чого із наведеного у переліку до запитання Вам не вистачає?» (в %, опитування – квітень 2004)

1. Можливості повноцінно проводити відпустку	55,8%
2. Можливості харчуватися відповідно до своїх смаків	52,5%
3. Необхідної медичної допомоги	50,7%
4. Юридичної допомоги у захисті своїх прав та інтересів	48,8%
5. Можливості мати додатковий заробіток	47,2%
6. Здоров’я	46,1%
7. Повноцінного дозвілля	43,7%
8. Належної роботи	42,0%
9. Сучасних економічних знань	36,1%
10. Уміння жити за нових суспільних умов	34,2%

Примітка: наведені з переліку потрібних соціальних благ 10 найдефіцитніших.

[1] Панина Н.В., Головаха Е.И. Интегральный индекс социального самочувствия (ИИСС): конструирование и применение социологического теста в массовых опросах // Панина Н.В. Избр. труды по социологии в трех томах: Том 2. – К.: Факт, 2008. – С. 200-205.

[2] Українське суспільство 1992-2009. Динаміка соціальних змін / За ред. Ворони В. і Шульги М. – К.: Ін-т соціології НАНУ, 2009 – С. 478-482.

У 2008 році було завершено фундаментальне українсько-російське дослідження з глобального моделювання стійкого розвитку (наук. керівники чл.-кор. РАН А.Д. Гвішіані та акад. НАН України М.З. Згуровський). В цьому дослідженні був зроблений порівняльний аналіз стану розвитку 113 країн світу станом на 2005 – 2007/2008 рр. Цей стан оцінювався за допомогою глобальних індексів, які враховували:

1. Економічні показники;
2. Екологічні показники;
3. Соціальні показники та показники інституціонального вимірювання.

Для аналізу ефективності соціальної політики країни особливе значення мають три глобальні індекси, які разом формують індекс соціального вимірювання. За думкою авторів цього дослідження в ці три глобальні індекси повинні включатися наступні показники:

- Індекс якості життя включає такі показники, як вартість життя людей, їх дозвілля і культура; стан економіки країни; стан довкілля країни; свобода людей; їх здоров'я; стан інфраструктури; ризик та безпека життя; кліматичні умови.
- Індекс людського розвитку, який багато років розраховується за програмою ООН, включає такі показники: середня тривалість життя населення країни; рівень освіченості дорослого населення; стандарт життя населення (розраховується розміром ВВП на одну людину).
- Індекс суспільства, який базується на знаннях: рівень освіченості молоді, рівень її охоплення інформацією, інвестиційний клімат у країні, рівень корупції, нерівність розподілу матеріальних та соціальних благ (Джині – індекс), рівень дитячої смертності та інше.

До речі, серед 113 країн за цими інтегрованими глобальними показниками Україна займає 66 місце (Росія – 57)[1].

Україна почала з 2005 року приймати участь у міжнародному порівняльному європейському соціологічному дослідженні, у 2007 році окрім нашої країни, у цьому дослідженні брало участь ще 24 країни. Тому є можливість порівняти деякі показники стану соціальної сфери і здійснюваної соціальної політики в Україні з іншими європейськими країнами (нижче наведені деякі показники за станом на 2007 рік, для порівняння наведені європейські країни за конкретним показником і відповідне місце України).

Розподіл думок на запитання «Як Ви б могли описати зараз стан Вашого сімейного доходу?» (у % до загальної кількості респондентів):

---

[1] Згуровский М.З., Гвишиани А.Д. Глобальное моделирование процессов развития в контексте качества и безопасности людей. – К.: НТТУ КПИ «Политехника», 2008. – С. 9-22.

	Живу комфортно на цей дохід	При такому доході відчуваю серйозні матеріальні труднощі
1. Данія	65,4%	1,3%
2. Швеція	58,1%	1,7%
3. Норвегія	54,9%	1,7%
...		
24. Україна	1,1%	29,4%
25. Болгарія	1,0%	36,3%

На запитання «Наскільки Ви задоволені теперішнім матеріальним станом?» (0 балів – зовсім незадоволений, 10 – повністю задоволений) були отримані такі відповіді:

1. Данія – 8,19 балів;

2. Швейцарія – 7,82;

3. Норвегія – 7,68;

4. Швейцарія – 7,66;

5. Швеція – 7;

.....

24. Україна – 4,07;

25. Болгарія – 3,78.

На запитання «Чи робите Ви зараз які-небудь заощадження, внески або робили раніше спеціально для того, щоб забезпечити собі гідне життя?» позитивно відповіли (у % до загальної кількості респондентів):

1. Данія – 78,1%;

2. Швейцарія – 72,7%;

3. Австрія – 71%;

4. Нідерланди – 69,6%;

5. Бельгія – 68,8%;

.....

24. Болгарія – 30,4%;

25. Україна – 18,2%.

На жаль, наша країна має незадовільні показники і по рівню оцінки стану свого здоров'я, про що свідчать відповіді на запитання «Як Ви в цілому оцінюєте стан свого здоров'я?». Вибрали варіант відповіді «добре» і «дуже добре» у: 1. Швейцарії – 83,5%; 2. Ірландії – 82,5%; 3. Австрії – 79,1%; 4. Швеції – 77,6%; 5. Бельгії – 74,8%; ... 25. Україні – 29,6%. Крім того, на превеликий жаль, наша країна згідно цього порівняльного міжнародного дослідження займає також останні місця за рівнем оптимізму, щастя

(найбільш щасливими вважають себе респонденти з Данії, Швейцарії, Фінляндії, Норвегії), за рівнем задоволеності тим, як склалось життя.[1]

Важливим напрямком підвищення ефективності соціальної політики є створення таких умов, щоб як окрема особистість, так і організація у цілому, все частіше брали відповідальність на себе при вирішуванні будь-яких справ – від особистих до колективних. Тому зараз все частіше використовується індекс інтернальності – інтегральний показник, який являє собою відношення кількості людей, які приймають відповідальність на себе за своє матеріальне становище до кількості тих, хто цю відповідальність перекладає на зовнішні обставини. Цей показник тим більше, чим більше кількість інтерналів, і тим менший, чим більше кількість екстерналів.

В цитованому вже всеукраїнському соціологічному моніторингу, який проводиться з 1992 року, при вивченні цієї проблеми була отримана наступна інформація. На запитання «Як Ви вважаєте, від чого здебільшого залежить те, як складається Ваше життя?», за даними 2008 року, 47,5% опитаних (екстерналів) вибрали варіант відповіді «здебільшого від зовнішніх обставин» та «деякою мірою від мене, але більше від зовнішніх обставин». Значно менша частина (21,3%) вважає, що життя «більшою мірою залежить від мене, ніж від зовнішніх обставин» та «здебільшого від мене». Ці респонденти можуть бути віднесені до інтерналів. І ще 31,1% вибрали варіант відповіді «однаковою мірою від мене і від зовнішніх обставин».

Аналізуючи систему соціальних індикаторів, що розкривають ефективність здійснюваної соціальної політики, можна та необхідно звернутися до багатого досвіду, який був накопичений, зокрема у кінці 70-х – 80-х років з соціального планування, тоді соціологами, у першу чергу – Києва, Львова, Дніпропетровська, Харкова, Одеси, Донецька, Луганська та інших центрів. Цей досвід соціального планування накопичувався тривалий час і послідовно торкався рівня окремої організації, соціального планування міста (окремої території, окремої галузі), і далі переходив на більш високий рівень – до окремих областей і регіонів. До речі, цей досвід застосовується і зараз, на жаль, не досить часто, згадаємо для

[1] Беляева Л.А. Материальное неравенство в России. Реальности и тенденции // Социологические исследования. – 2007. - №11. – С. 32; Головаха Є., Горбачик А. Соціальні зміни в Україні та Європі: за результатами «Європейського соціального дослідження 2005 – 2007». – К.: 2008. – С. 26-28, С. 82-83.

прикладу колективну роботу донецьких економістів та соціологів, яка була виконана сумісно з Інститутом соціології НАН України[1].

Зробимо висновки. При аналізі ефективності соціальної політики треба враховувати такі складові цього аналізу: загальний стан соціальної політики, діючі об'єкти та суб'єкти соціальної політики (на макрорівні, на регіональному рівні, на рівні окремої організації та колективу). Крім того, потрібно враховувати, що значну роль у ній відіграють сучасні глобалізаційні процеси, необхідність докорінного реформування соціальної політики, з урахуванням більш дієвого використання людського потенціалу. Належне місце повинно бути відведене використанню соціологічних досліджень та розробці надійної системи соціальних індикаторів, що характеризують складові елементи соціальної політики.

Контрольні запитання та завдання

1. Визначте основні складові соціальної політики.
2. Як пов'язана соціальна сфера та соціальна політика держави?
3. Які показники характеризують ефективність соціальної політики країни?
4. Якою повинна бути основна мета соціальної політики у державі?
5. Назвіть, будь ласка, основні суб'єкти і об'єкти соціальної політики.
6. В чому полягає необхідність модернізації сучасної соціальної політики?
7. Які основні показники характеризують рівень життя населення?
8. Зробіть порівняння основних показників соціальної політики в Україні та у країнах Європи з використанням «Європейського соціального дослідження».
9. Які показники характеризують стан соціальної справедливості?
10. Як розраховується індекс соціального самопочуття людини?
11. Що таке «надмірна соціальна нерівність»?
12. Наведіть, будь ласка, з використанням даних соціологічного моніторингу «Українське суспільство 1992-2008», показники, що характеризують існуючу соціальну політику у державі.
13. У чому полягає специфіка соціологічних досліджень існуючої соціальної політики?
14. Запропонуйте свої пропозиції щодо підвищення ефективності соціальної політики в нашій країні.

---

[1] Донецький регіон у дзеркалі економічної соціології: Монографія / НАН України. Ін-т соціології; Ін-т економіки пром-ті / Суїменко Є.І., Новакова О.Ф., Панькова О.В. та ін. – Київ; Донецьк. – 2006. – 400 с.

15. Підготуйте, будь ласка, своє бачення впливу глобалізаційних процесів на формування соціальної політики у нашій країні (позитивні та негативні наслідки впливу глобалізації).

16. Які нові типи соціальної нерівності з'явились за останні роки у нашому суспільстві?

Основна рекомендована література

1. Балакірєва О.М. Громадська думка на межі 2008-2009 рр.: оцінка року та погляд у майбутнє // Український соціум. – 2009. - №1. – С. 135-153.

2. Врублевський В.К., Канигін Ю.М. та ін. Український соціум: інтеграція інтелектуального потенціалу. – К.: Ін-т соціології НАНУ, 2005. – 396 с.

3. Головаха Є., Паніна Н. Українське суспільство 1992-2008: Соціологічний моніторинг. – К.: Ін-т соціології НАНУ, 2008. – 85 с.

4. Головаха Є., Горбачик А. Соціальні зміни в Україні та Європі: за результатами «Європейського соціального дослідження» 2005-2007. – К.: Ін-т соціології НАНУ, 2008 – 133 с.

5. Головаха Е.И., Панина Н.В. Интегральный индекс социального самочувствия (ИИСС): конструирование и применение социологического теста в массовых опросах // Панина Н.В. Избранные труды по социологии. В трех томах. Том 2. – К.: Факт, 2008.

6. Люблинский В.В. Модернизация в социальной сфере: тенденции социальной политики в эпоху глобализации. С. 8-27. Россия в глобальних процессах: поиски перспективы. – М.: Ин-т социологии РАН, 2008. – 319 с.

7. Донецький регіон у дзеркалі економічної соціології: Монографія / НАН України. Ін-т соціології; Ін-т економіки пром-ті / Суїменко Є.І., Новакова О.Ф., Панькова О.В. та ін. – Київ, Донецьк, 2006. – 400 с.

8. Згуровский М.З., Гвишиани А.Д. Глобальное моделирование процессов устойчивого развития в контексте качества и безопасности людей. – К.: Изд-во «Политехника», 2008. – 351 с.

9. Мартин Г.-П., Шуманн Х. Западня глобализации: атака на процветание и демократию: Пер. с нем. – М.: «Альпина», 2001.

10. Медведєв В.А, Красин Ю.А. Гордиев узел социальной политики // Социологические исследования. – 2007. - №11. – С. 23-29.

11. Новые социальные неравенства / Под ред. С.А. Макеева. – К.: Ин-т социологии НАНУ, 2006.

12. Осадчая Г.И. Социология социальной сферы. – М.: Изд-во МГСУ, «Союз», 1999. – 279 с.

13. Панарин А.С. Стратегическая нестабильность в XXI веке. М.: «Эксмо», 2004. – С. 36.

14. Пахомов Ю.Н., Крымский С.Б., Павленко Ю.А. Цивилизационные модели современности и их исторические корни. – К.: Наукова думка, 2002. – 506 с.

15. Соціальний ареал життя особистості / За ред. М. Шульги. – К.: Інститут соціології НАНУ, 2005. – 400 с.

16. Соціологія політики: Енциклопедичний словник. / Авт. – упоряд.: В.А. Полторак, О.В. Петров, А.В. Толстоухов. – К.: Вид-во Європ. ун-ту, 2009. – 442 с.

17. Спеціальні та галузеві соціології: Навч. посібник / За ред. В.Є. Пилипенка. – К.: ПЦ «Фоліант», 2007. – 451 с.

18. Українське суспільство. Динаміка соціальних змін / За ред. В. Ворони, М. Шульги. – К.: Ін-т соціології НАНУ, 2009. – 560 с.

19. Шульга М.О. Метаморфози українського суспільства. Коментарі соціолога. – К.: Ін-т соціології НАНУ. – 2006. – 200 с.

РОЗДІЛ 4. СОЦІАЛЬНО-ПОЛІТИЧНІ ІНСТИТУТИ

ГЛАВА 10. СОЦІАЛЬНО-ПОЛІТИЧНІ ІНСТИТУТИ СУСПІЛЬСТВА: СУТНІСТЬ ТА ФУНКЦІЇ. РІЗНОВИДИ СОЦІАЛЬНО-ПОЛІТИЧНИХ ІНСТИТУТІВ

10.1. Сутність соціально-політичних інститутів. Визначення поняття «соціального інституту» та «інституціоналізації»

Для того, щоб зрозуміти сутність соціально-політичних інститутів, їхні функції та завдання, можна змоделювати два протилежних типа суспільства. Одне, в якому не існує ніяких сталих правил чи норм взаємодії, і увесь соціальний дизайн змінюється щомиті згідно хаотичному руху індивідів, які в ньому проживають. Інше – таке, яке працює як годинник або будь-який інший механізм, де усе суворо регламентовано і будь-яке відхилення від належного патерну взаємодії індивідів карається. При такому порівнянні інститутами будуть саме ті механізми, що підпорядковують хаотичну взаємодію суб'єктів певним патернам або моделям відносин. Інститути раціональні з тої точки зору, що вони економлять енергію соціальної системи, зменшуючи її невизначеність, а тому і роботу, яку треба кожен раз здійснювати для типологізації тої чи іншої ситуації.

Стан невизначеності та поведінки людини у ситуації невизначеності докладно досліджувався в психології та соціальній психології і, зокрема, в рамках теорії прийняття рішень в умовах невизначеності (Д. Канеман, П. Словик, А. Тверскі). Ван де Мортел, наприклад, пише про три фундаментальні причини, з яких невизначеність є перешкодою для ефективних соціальних дій. По-перше – це те, що «трансакційні витрати здобуття усієї можливої інформації занадто високі. Це призводить до неповної інформації, яка створює невизначеність. По-друге, людські можливості проводити розрахунки обмежені. Чим більш складне інституційне середовище, і чим більш обмежені людські можливості, тим більша вірогідність прийняття невірних рішень. Це робить більш привабливим використання «ментальних моделей», конвенцій та рутин[1]. Третя причина для невизначеності – неможливість завбачати майбутній результат дій, наприклад у тих випадках, коли деяка інформація стане доступною тільки у майбутньому. Це ситуація «невизначеності Кнайта»[2],

---

[1] Heiner R.A. The Origin of Predictable Behavior // American Economic Review. - №73. – 1983. – pp. 560-595.

[2] Knight F.H. Risk, Uncertainty and Profit. – Boston, 1921; Mortel E. Van de An Institutional Approach to Transition Processes. – Tinbergen Institute, Research Series, Erasmus Universiteit Rotterdam, 2000.

при якій не є реальним прорахувати вірогідність можливих результатів. Тому ментальні моделі допомагають прийняттю рішень за цими обставинами»[1].

Саме завдяки інституціональній структурі ця невизначеність та хаотичність взаємодій структурується у сталі патерни, які регулюють усі типи відносин людей у суспільствах. Сучасне розуміння соціальних інститутів було запозичене соціологією з юридичної науки, де воно означало сукупність правових норм, що регулюють суспільні відносини (успадкування, шлюб, й таке інше)[2]. Нейл Смелзер визначає інститут як сукупність ролей та статусів, що призначені для задовільнення певної соціальної потреби[3], наприклад, потреби в збереженні та передачи традицій, потреби в прийнятті рішень щодо майбутнього спільноти, потреби в забезпеченні спільноти продуктами харчування тощо. При цьому інститут поєднує в собі ресурси та ролі, необхідні для задовільнення цих потреб.

Н. Флігстайн визначає ***інститути*** як «правила та колективні значення (у тому розумінні, що люди вже знають про їхнє існування або можуть свідомо засвоїти ці знання), які визначають соціальні відносини, роз'яснюють ролі тих, хто вступає в такі відносини, а також контролюють процеси взаємодії за рахунок постачання їхнім учасникам інструкцій дій та методів інтерпретації поведінки решти учасників. Вони інтерсуб'єктивні (тобто признаються й іншими), когнітивні (тобто залежать від пізнавальних здібностей діючих осіб), і в певній мірі потребують від учасників само-перевірки»[4].

За В.М. Биченковим, поняття ***соціального інституту*** є комплексним і включає три основні розуміння[5]:

1) «соціальне установлення – комплекс певних соціальних (правових, моральних, та ін.) норм, що зумовлюють та регулюють діяльність людини у різних сферах її застосування;

2) соціальне утворення або установа, – певним чином організоване об'єднання людей, та чи інша структура, що існує у суспільстві;

3) сталий тип соціальної поведінки, що виражається у певній системі соціальних дій, процедурі та механізмах».

---

[1] Platje J. Institutional Change and Poland's Economic Performance since 1970s: incentives and transaction costs. – Wroclaw, Poland, 2004. – P. 20.

[2] Быченков В.М. Институты: сверхколлективные образования и безличные формы социальной субъектности. – М., 1996. – С. 9.

[3] Смелзер Н. Социология: Пер. с англ. – М.: Феникс, 1994. – 688 с.

[4] Флигстайн Н. Доповідь на семінарі з методології викладання соціології / Москва, березень 1999. – рукопис.

[5] Быченков В.М. Институты: сверхколлективные образования и безличные формы социальной субъектности. – М., 1996. – С. 10.

У рамках неоінституціоналізму під інститутами розуміються різноманітні структури, які виникають внаслідок діяльності суспільства (наприклад, комітети, юрисдикції), та процедури (наприклад, визначення порядку денного, обмежувачі процедури голосування, та ін.), за якими ці структури функціонують. При цьому не можна недооцінювати роль цих процедурних рутин, бо зміна їх на інші може призвести до радикальної зміни політичної ситуації. Наприклад, якби в Україні було б прийнято закон про імперативний мандат для всіх рівнів влади, дискусії про який точилися наприкінці 2006 – початку 2007 р., то скласти більшість у Верховній Раді після обрання Президента у 2010 р. від опозиційної на той час політичної сили, було б доволі проблематично, і таким чином зміна одного з законів могла б достатньо серйозно вплинути на політичне розставлення сил.

Під ***інституціоналізацією*** діяльності та суспільних відносин розуміється процес закріплення суспільних відносин у тих чи інших соціальних інститутах. Наприклад, ідея підзвітності та підпорядкованості населенню обраних у законодавчі органи влади представників закріплюється у правилі переобрання парламенту з певною регулярністю, яка по-різному визначається в демократичних державах. В процесі інституціоналізації відбувається структурування та організація компонентів свідомості та поведінки, їхнє закріплення в певних формах. При цьому таке структурування відбувається не лише за тими схемами, що передбачаються ініціаторами тих чи інших перетворень, і не завжди призводить до наслідків, до яких прагнули ці ініціатори. Наприклад, якщо за радянських часів любі прояви громадянської активності (наприклад, у формі мітингів), не санкціоновані владою, придушувалися, а крах тоталітарної системи управління призвів до бурної громадянської активності, вираженої у різних формах, то ствердження ринкових відносин в економіці неминуче охопило і політичну сферу, і на сьогодні така форма політичної активності, як участь у мітингах, що оплачуються тими чи іншими політичними силами, стала доволі розповсюдженою формою зайнятості на політичному ринку.

Поєднуючи поняття *інститутів* та *інституціоналізації*, можна сказати, що інститути виникають через стабілізацію соціальних практик, які з'явилися у результаті реалізації тих чи інших інтересів. При цьому формальні інститути закріплюються найрізноманітнішими регулятивними актами, а неформальні – сталою практикою звернення до тих чи інших дій. Наприклад, якщо відносини між парламентською та президентською гілками влади повинні бути закріплені у законах та нормативних актах, і жодна з гілок влади не може перейняти повноваження іншої гілки влади без внесення поправок у діючі закони, то традиція розміщення наметових містечок у разі тривалих акцій протесту, яка стала розповсюдженою в Україні після подій 2004 р., не потребує закріплення у будь-яких писаних правилах. Звісно,

законодавство не може не реагувати на появу такої традиції, і намагається регламентувати порядок встановлення таких містечок, але це вже приклад того не як населення реагує на спроби інституціоналізації тих чи інших відносин, а як влада реагує на появу сталих норм поведінки.

Альбіон Смолл, конфліктолог, який поєднує в своїй концепції категорії соціального процесу, інтересу та інституту, використовує категорію інтересу як базову одиницю для аналізу соціального процесу. Для нього інтереси – це останні елементи, до яких ми можемо редукувати дії людей: «інтереси – це найпростіші способи руху, які ми можемо прослідити у людській поведінці»[1]. Він розглядає соціальний процес як конфлікт та координацію сил. При такому підході інститути одночасно як джерело та арбітри соціальних конфліктів, отримують додаткове навантаження. «Подібно механізмам, інститути примножують нашу здатність творити добро і зло» (К. Поппер)[2].

В основі процесів інституціоналізації находиться легітимація рішень тих чи інших проблем, які виникають у суспільстві. Нові соціальні події та процеси можуть ставити перед суспільством проблеми, які неможливо вирішити за допомогою діючих інститутів, і тоді однією з центральних характеристик соціальних процесів стає проблема запровадження нових соціальних інститутів. Разом з тим, для такого запровадження недостатньо лише усвідомлення певних соціальних проблем, які не можуть бути вирішені у рамках існуючої інституціональної структури, необхідна політична воля для реалізації тих чи інших перетворень, особливо у випадках непопулярних реформ. Так, необхідність адміністративної реформи територіального устрою України, про яку говорять ще з перших років проголошення незалежності України, призвела до багатьох варіантів реформування територіально-адміністративного устрою, але жоден з цих проектів й досі не було реалізовано за відсутністю політичної волі та з огляду на непопулярність цих реформ на перших етапах впровадження.

В літературі виділяється чотири рівня прийняття ідей та закріплення нових зв’язків[3]:

1) мета-цінності, до яких відносяться системи переконань, ідеології;
2) цінності (конституції, загальні політики);
3) правила (закони, цілі політики, методи дії);

---

[1] Small A. General sociology: an exposition of the main development in sociological theory from Spencer to Ratzenhofer. – Chicago: University of Chicago press, 1925. – P. 426.

[2] Поппер К. Открытое общество и его враги: В 4 т. – Т. 1. – М., 1992. – С. 102.

[3] Hart T.G. The dynamics of revolution. - University of Stockholm: Department of Political Science, 1971. – P. 19.

4) рішення.

В стабільних соціальних системах рівні цінностей та мета-цінностей залишаються практично непорушними, правила теж міняються не часто, а політичні рішення приймаються при фіксованих правилах, цінностях та мета-цінностях.

В динамічних системах, наприклад, пост-комуністичних країнах, які здійснюють перехід до демократії, усі чотири рівня закріплення нових зв'язків не мають необхідної бази соціального консенсусу. За таких умов соціальний конфлікт може включати протест, спрямований на будь-який рівень прийняття рішень, і конкретні питання часто не можуть бути ізольовані та вирішені локально. Так, наприклад, на початку 90-х років вимоги підвищення заробітної платні чи матеріальної допомоги, надання пільг окремим категоріям громадян, та ін. легко переростали з питання державного в питання анти-державне, коли під сумнів ставились і структура державного управління, і конституція, що легітимізує дану структуру, і доцільність незалежності як такої.

10.2. Теоретичні підходи до вивчення соціальних інститутів

Інституціональний підхід поєднує багато соціогуманітарних дисциплін завдяки тому, що його ідеї розроблялися в правових, політичних та економічних науках, в соціології та теорії міжнародних відносин, та інших дисциплінах. У політичній та правовій науках інституціоналізм склався у 20-30 рр. XX ст. Засновником інституціоналізму вважається французький правовід Моріс Оріу (1856-1929). В його роботах інститутам надається суб'єктна роль у суспільстві, статус суб'єкта соціальних відносин та дій. Обґрунтовується це тим, що кожний інститут створює свої власні установи (право) та виконує регулюючі функції стосовно тієї сфери суспільства, у якій він діє[1]. Оріу розглядав суспільство як сукупність величезної кількості інститутів. Він вважав, що «соціальні механізми являють собою організації або інститути, що включають до себе людей, а також ідею, ідеал, принцип, котрі служать свого роду горнилом, яке видобуває енергію цих індивідів. Якщо з початку те чи інше коло осіб, які об'єдналися заради спільних дій, створює організацію, то з моменту, коли усі індивіди, що входять до неї, усвідомлюють свою єдність, воно стає вже інститутом. Відмітною ознакою інституту французький юрист вважав саме ідею, що спрямовує»[2].

---

[1] Быченков В.М. Институты: сверхколлективные образования и безличные формы социальной субъектности. – М., 1996. – С.20.

[2] Баранов Н.А. Демократические политические институты [Електронний ресурс]. - Режим доступу: http://nicbar.narod.ru/theoria_democraty7.htm

В соціології серед засновників інституціоналізму, який формально складається у кінці XIX ст., виділяють американського соціолога та економіста Торстейна Веблена (1857-1929), французького соціолога Еміля Дюркгейма (1858-1917) та англійського філософа та соціолога Герберта Спенсера (1820-1903).

Верлен поширює трактовку соціальних інститутів й розуміє під ними сталі зразки, звички, типи мислення та поведінки. Іншими словами, для Веблена це звичні способи реагування на стимули, що створюються обставинами, а тому інститути мають змінюватися при зміні цих обставин. З одного боку, розвиток суспільства є розвитком цих самих інститутів, а з іншого, – еволюція суспільного устрою трактується як процес природного відбору соціальних інститутів[1]. Саме Веблен виявляє суперечливий «взаємозв'язок статичних за своєю суттю інститутів-установ з процесом соціальної динаміки. Інститути успадковуються від попередніх часів, вони є результатами процесів, що відбувалися у минулому, вони пристосовані до обставин минулого, а тому не знаходяться у повній згоді з вимогами теперішнього часу. Іншими словами, інститути завжди відстають від суспільних потреб, які породжуються обставинами, які поступово змінюються, і кожний новий стан суспільства, тільки-но встигнув скластися, виявляє тенденцію к застаріванню»[2].

Разом з тим, незважаючи на те, що вони не є оптимальними щодо потреб тих обставин, які складаються у даний момент ситуації, «звичний образ мислення людей має тенденцію подовжувати своє існування за винятком тих випадків, коли його примушують до зміни обставин»[3]. Тобто, як підкреслює Веблен, соціальним інститутам характерна певна інерція, на подолання якої суспільство повинно затратити певні сили.

Е. Дюркгейм називав інститутом усі вірування та способи поведінки, що установлюються групою. І навіть вважав, що соціологію можна визначити як науку про інститути, їхню ґенезу та функціонування[4]. Роботи Дюркгейма започаткували традицію французького ***«соціального інституціоналізму»*** на відміну від ***«нормативно-юридичного»*** інституціоналізму. У рамках цієї традиції французькі політологи М. Прело, Ж. Бюрдо, М. Дюверже виділяють два компоненти, які складають зміст політичного інституту: по-перше, «ідеальну модель самої системи відносин, а по-друге, власне організаційні структури,

---

[1] Быченков В.М. Институты: сверхколлективные образования и безличные формы социальной субъектности. – М., 1996. – С. 32.

[2] Там само. – С. 33.

[3] Там само. – С. 33.

[4] Там само. – С. 39.

що відтворюються в колективній політичній практиці згідно зі стереотипами та матрицями модельної структури»[1].

Герберт Спенсер, який використовував метафору живого організму для аналізу суспільства, розглядав соціальні інститути як особливі органи, що підтримують усі процеси життєдіяльності в соціальному організмі. Для нього інститути є механізмами самоорганізації спільного життя людей, а у якості механізму витискування з ринку неефективних інститутів Спенсер називає соціальну селекцію.

Напрямок ***неоінституціоналізму,*** який активно розвивається у різних соціогуманітарних дисциплінах у другій половині XX ст. (В. Хофелд, Дж. Коммонс, Е. Остром, Е. Шоттер), запозичує головні ідеї теорії інституціоналізму, які було зазначено вище, детально розробляє та збагачує їх. У 70-ті рр. XX ст. він проявляється «як реакція на домінування редукціонистських підходів (біхевіоризм), які зводять політику до індивідуально-групової поведінки; контекстуалістських підходів (структурний функціоналізм), які відносять політичне життя до взаємо реагування політичної системи з соціальним середовищем, яке її оточує»[2]. Його представники в соціології – Дж. Мейєр, П. Ді Маджіо, Н. Флігстайн, Доббін, в політології – М. Олсон, Д. Марч, Дж. Елстер, К. Шепсле, в економіці – Г. Саймон, О. Уільямсон, Д. Норт, Р. Мілграм, М. Дженсен, Б. Артур.

Неоінституціоналісти взагалі, та Д. Норт зокрема, визначають інститути як правила гри у суспільстві, або рамки, які обмежують та організують взаємовідносини між людьми. Вони розробляються людьми та структурують їхню взаємодію, а тому «задають структуру спонукальних мотивів людської взаємодії»[3] і тим самим безпосередньо впливають на політичну, економічну, релігійну та іншу поведінку. Найбільш важлива роль інститутів, за Нортом, – зменшувати невизначеність за рахунок встановлення стабільної (але не обов'язково ефективної) структури людських взаємодій. Інституційні обмежувачі можуть бути як тими, що забороняють певні дії, так і такими, що вказують, «при яких умовах окремим індивідам дозволені деякі дії»[4]. Наприклад, під час проведення виборчої кампанії конфліктним стає питання про те, чи можна дозволяти окремим групам громадян

---

[1] Дегтярев А.А. Основы политической теории [Електронний ресурс]. – Режим доступу: http://politics.ellib.org.ua/pages-25.html

[2] Дегтярев А.А. Основы политической теории [Електронний ресурс]. – Режим доступу: http://politics.ellib.org.ua/pages-25.html

[3] Норт Д. Институты, институциональные изменения и функционирование экономики: Пер. с англ. М.: – Фонд экономической книги «Начала», 1997. – С. 17.

[4] Там само. – С. 19.

(наприклад, важко хворим) голосувати на дому. З метою запобігання фальсифікації виборів, така практика не є бажаною, але заборона на голосування на дому для таких груп громадян позбавляє їх можливості використання права голосу.

Е. Остром спробувала класифікувати правила, які є базою функціонування соціальних інститутів. Згідно Е. Острому, «правила визначають, які дії або ситуації для учасників взаємодії є необхідними, забороненими або дозволеними». Правила включають:

– «можливі позиції або ролі учасників (члена організації, агента, підлеглого та ін.);

– порядок зайняття та звільнення учасниками цих позицій;

– дії, які працівники організації, що займають ти чи інші позиції, можуть, повинні або не повинні здійснювати;

– результати, до яких учасники, що займають ті чи інші позиції, можуть, повинні або не повинні прагнути.

При цьому правила лише задають рамки, в яких учасники здійснюють вибір, а не наказують, який саме вибір вони повинні зробити (тобто, їхню поведінку)».

Теорія нового інституціоналізму аналізує й проблему інституціоналізації інтересів різних соціальних суб'єктів. Вона пояснює виникнення нових інститутів, виходячи з тих переваг, які обіцяє виникнення нових полів або локальних соціальних утворень. Нові поля з'являються тоді, коли активні учасники соціальних процесів бачать нові перспективи. В таких ситуаціях поле, що з'являється, або структурується новими інститутами або переживає кризу з-за неможливості встановити стабільні правила взаємодії та закривається[1].

У рамках неоінституціоналізму і, зокрема, у теорії раціонального вибору, докладно вивчався інституційний контекст прийняття політичних рішень. Починаючи з 50-х-60-х рр. XX ст. Арроу, Блек, Бучанан, Таллок, Рікер, Шепсле та інші вивчали різноманітні інституційні механізми, що дозволяли маніпулювати правилами гри у політичному просторі та створювати переваги на користь тих чи інших політичних гравців. Серед питань, що вивчалися даними науковцями, – формування коаліцій у різних інституційних контекстах, торгівля голосами, цикли голосування, які з'являються при застосуванні голосування за правилом більшості, еквілібріуми, що створюються завдяки різним інституційним механізмам, та інше.

Моделі інституціонального еквілібріуму докладно розглядаються у роботах Шепсле. Згідно Шепсле, інституційне рішення повинне не тільки регулювати ті чи інші обміни (будь

[1] Флигстайн Н. Доповідь на семінарі з методології викладання соціології / Москва, березень 1999. – рукопис.

то в економічному, політичному, та інших полях), але й вирішувати проблему дотримання угод, розширення дії угод, та необхідність забезпечувати сталість цих угод у разі непередбачуваних подій[1].

Неоінституціональний напрямок аналізує центральну роль партій у сучасних демократіях. Так, Шепсле задається питанням «чому саме партії стали базою організації законотворчої влади, як вони впливають на цю організацію?» Кокс та МакКуббінс (1993) відзначають, що у любій організації існують певні колективні дилеми, вплив зовнішніх факторів, питання суспільного блага, для вирішення яких необхідно застосовувати інституційні рішення. Саме створення інститутів дозволяє вирішувати проблеми та невдачі, що виникають у неінституційованих та нерегульованих обставинах. Тому, з їхньої точки зору, партії служать інституційним засобом досягнення цілей законодавців. У контексті множини проблем, що заважає децентралізованій та спонтанній кооперації серед законодавців, партії забезпечують засіб кооперації, що сприяє збереженню прибутку від їхньої діяльності[2]. За їхньою думкою, партії відіграють цю роль завдяки двом основним засобам, – процедурним коаліціям та визначенню порядку денного. Більш за те, партії дозволяють створювати колективні репутації та захищати репутації своїх членів[3].

У межах неоінституціоналізму здійснено й аналіз політичних криз. Уряд та держава знаходяться в центрі процесів інституціоналізації, а дії периферії (або груп-претендентів) спрямовані «на апеляцію до держави, з метою змінити правила, які заважають їм стати акторами на полі в межах державної сфери або поза нею»[4]. В соціальному процесі виділяються домінуючі учасники («інкумбенти») та ті, хто заперечує їхні позиції, при цьому природною метою «інкумбентів» є збереження своїх позицій та дезорганізація тих акторів, які кидають виклик, до такої міри, аби вони були не здатні на спільну політичну дію. Якщо це не вдається, виникає конфліктна взаємодія, яка призводить до ситуації «інститутобудівництва».

Як правило, коло учасників в прийнятті політичних рішень обмежується існуючими інституціональними формами. Для їхньої позитивної трансформації деякі західні демократії використовують так звані інтерактивні прийняття рішень як одну з форм партисипативної

---

[1] Shepsle K.A., Weingast B.R. (Editors), Positive theories of congressional institutions. - Ann Arbor, Mich.: Univ. of Michigan Press, 1995. – P. 11.

[2] Там само. – P. 18.

[3] Там само. – P. 19.

[4] Флигстайн Н. Доповідь на семінарі з методології викладання соціології / Москва, березень 1999. – рукопис. – С. 13.

(учасницької) демократії, в якій проводяться широкі дискусії серед усіх сторін, які зацікавлені в тій чи іншій політиці: приватних осіб, груп тиску, організацій тощо.

Нові інституціональні проекти можуть народжуватися як в межах одного суспільства, так і декількох відразу. «Соціально обдаровані актори, які користуються системами координат, що були запозичені у одного з полів, можуть спробувати створити інше поле. Такі можливості виникають внаслідок умисних або випадкових дій уряду. Соціально обдаровані учасники поля можуть мігрувати туди, де вони побачать нові перспективи»[1].

Наприклад, говорячи про причини, за якими різкий ріст кількості молодіжних політклубів, творчих об'єднань, інтербригад та ін. в 1986 та 1987 рр. не призвів до розповсюдження цих рухів, Є.В. Астахова серед іншого (наприклад, недосконалість правового регулювання, низька політична культура молоді) відзначає відродження економічної самостійності, кооперативний рух. Поява нового, більш перспективного поля «перетягує» соціально талановитих людей з суспільних рухів в економіку. Кооперативний рух «також відповідає глибинним суспільним потребам, в нього такий же сумнівний статус у масовій свідомості, воно потребує молодих, ініціативних, енергійних людей. Але, на відміну від соціальної та політичної, економічна самостійність в формі кооперативного руху практично гарантує своїм учасникам помітні матеріальні блага»[2].

Якщо дивитися більш широко, державна політика СРСР в цілому добре ілюструє положення теорії неоінституціоналізму. Приклади жорсткого контролю з боку держави у відношенні неприпустимості появи нових полів можуть бути знайдені в 30-ті – 40-ві рр. XX ст. Як відзначає Астахова, «к середині 30-х рр., коли усі ланки адміністративної системи склалися та запрацювали на повну силу, легальні форми суспільної самодіяльності зникли. Простір соціально схваленої активності звузився до рамок декількох офіційних організацій. На протязі більш ніж двох десятиріч нові суспільні організації, за винятком спортивних, в країні практично не створювалися»[3].

Подібна заборона на створення нових полів також є ілюстрацією ***підходу соціального конструктивізму***, прибічники якого розглядають інститути як такі, що конструюють, а тому й обмежують та прописують соціальну реальність, яка під час зміни соціальних конструктів легко «виходить зі своїх берегів». В СРСР часткова реконструкція політичної системи

---

[1] Флигстайн Н. Доповідь на семінарі з методології викладання соціології / Москва, березень 1999. – рукопис. – С. 13.

[2] Астахова Е.В. Становление многопартийности в СССР: некоторые аспекты. – Харьков: Редакционно-издательский отдел облполиграфиздата, 1991. – С. 20.

[3] Там само. – С. 11.

відбулася вже після смерті Сталіна й особливо під час Хрущовської відлиги, що миттєво призвело до появи множини легітимних нових полів. «Після смерті Сталіна почався поступовий демонтаж механізму екстремального розвитку. Розчистка соціальних просторів від найбільш одіозних норм та правил дала можливість відродити легальні форми самодіяльності»[1]. У демократичних суспільствах, де зміна влади відбувається регулярно, і правлячі партії змінюють одна одну з певними відрізками часу, такі процеси корінної чи поміркованої реконструкції стають звичними. Коли ж держави об'єднані певними зобов'язаннями, наприклад, в інституціональних формах Європейського Союзу, зміна влади в одній з впливових країн може призводити до згортання певних проектів (а тому й інституціональних полів) всієї спільноти, або, навпаки, інтенсифікації та розгортання цих полів.

Механізм розвитку нових інституціональних полів досліджується й в рамках ***біхевіористського підходу***. Нові соціальні практики, що з'являються у цих полях, стимулюють інвестування в них різних видів капіталів, призводячи до посилення одних та занедбання інших полів. Так, бурхливий розвиток партійної системи в незалежній Україні, посилений прийняттям партійної системи виборів спочатку за відкритими, а потім й за закритими списками, призвів до системи партійного домінування та різкому падінню значущості інших форм політичної організації громадян. Враховуючи те, що партійна система розвивалася різкими темпами на тлі нерозвиненого громадянського суспільства, це призвело не до вирівнювання балансу між владою та суспільством, а просто до нової форми дисбалансу – з розвиненою вузькою партійною системою та широкою нерозвиненою громадянського суспільства.

Даний механізм розкривається в роботі Хоманса «Соціальна поведінка» (1961). Ключовим процесом Хоманс вважає взаємопосилення стимулів, згідно якому люди, котрі володіють певним капіталом, примушують або стимулюють інших до певних соціальних практик. В той же час соціальні практики, що виникають, стимулюють інвестування в них капіталів. Системи діяльності, що сформувалися, «ускладнюються настільки, що в результаті виникає потреба спочатку в так званих «вторинних», або узагальнених посилювачах, а потім в формалізації та кодифікації, які регулюють діяльність норм та правил, що закріплюються у вигляді диференційованих зразків організації та моделей поведінки»[2].

---

[1] Астахова Е.В. Становление многопартийности в СССР: некоторые аспекты. – Харьков: Редакционно-издательский отдел облполиграфиздата, 1991. – С. 12.

[2] Быченков В.М. Институты: сверхколлективные образования и безличные формы социальной субъектности. – М., 1996. – С. 67.

Біхевіористський підхід, який побудовано на механізмі взаємопосилення стимулів, в цьому питанні є близьким до ***конфліктологічного підходу***, одна з версій якого запропонована А. Смолом в його трактовці соціального процесу як безперервної «еволюції людей через еволюцію інститутів»[1], при цьому інститути розвивають особистість, а особистість розвиває інститути. Чим більш зрілими постають суб'єкти соціальних відносин (наприклад, соціальні групи та інституційні форми), тим більш плідними можуть виступати результати їхньої взаємодії.

В роботах ***теоретико-ігрового підходу*** інститути розглядаються як рівноваги у стандартній координаційній грі, що повторюється (Е. Шоттер). Його підхід побудовано на припущенні про довгу еволюцію стратегій індивідів, які постійно взаємодіють між собою, а тому, під впливом процесу навчання кооперації, корегують свої стратегії задля досягнення більш ефективних результатів взаємодії. Він зазначає: «Те, що ми називаємо соціальними інститутами, – це не правила гри, а скоріше альтернативні норми поведінки, або умовності, що були сформовані навкруги деякої гри з визначеними правилами. Іншими словами, для нас інститути – це властивості гри у стані рівноваги, а не властивості самої гри»[2].

10.3. Специфіка політичних інститутів

Щодо ***політичних інститутів***, то вони концептуалізуються як формальні правила гри в політичному полі. При цьому до політичних інститутів відносять установи, у межах яких відбувається політичний процес, правила, за якими функціонують ці установи, і відносини, що складаються внаслідок дій тих чи інших правил. Тобто, політичні інститути можна розглядати як «триєдину цілісність – організацію, норми та відносини»[3]. А.А. Дегтярьов дає таке визначення політичним інститутам: «політичний інститут – це,

- по-перше, стан організованої спільноти, організаційна форма об'єднання людей в особливу спільноту, яке засновується на колективній волі, цілях та образах життєдіяльності;
- по-друге, ідеальна модель асоціації людей, що формується з приводу влади та впливу; вона підтримує інтеграцію людини та колективу, керує спільнотою та спирається на колективні цінності, організаційні принципи, раціональні норми (установлення);

---

[1] Small A. General sociology: an exposition of the main development in sociological theory from Spencer to Ratzenhofer. – Chicago: University of Chicago press, 1925.

[2] Кузьминов Я., Бендукидзе К., Юдкевич М. Курс институциональной экономики: институты, сети, трансакционные издержки и контракты [Електронний ресурс]. – Режим доступу: http://econline.edu.ru/textbook/Glava_2_Ekonomi4esko/2_5_Instituty/Funkcii_institutov.

[3] Соловьев О.М. Политические институты: Учебное пособие. – СПб., 2003. – С. 11.

- по-третє, реалізація та відтворення моделей (систем принципів та норм, правил та цілей) спілкування в структурі сукупної практики індивідів та груп, людського соціуму в цілому»[1].

Деякі системи правління мають більш розвинені та ускладнені форми, інші – менш складні. Але певні структурні або інституціональні форми, які притаманні більшості демократичних країн, включають: ту чи іншу форму народної асамблеї, яка може виконувати законодавчу функцію (парламенти у представницьких демократіях), виконавчий орган влади, судову систему, армію, партійну систему, бюрократію та ін. Також серед важливих інституцій, які є значущими для структурування політичного поля, виділяють групи інтересів, медіа, групи тиску, але як і зазначені вище актори, у різних суспільствах вони наділяються різними можливостями впливати на політичний процес. Поділяють різні рівні влади:

- Мікро-рівень (влада в сім'ї, організації, на підприємстві).
- Мезо-рівень (місцеві органи влади).
- Макро-рівень (центральні органи влади).
- Мега-рівень (наднаціональні інститути).

При цьому влада розподіляється по усім цим рівням завдяки інститутам централізації або децентралізації влади. Так, федеративна система державного устрою сприяє децентралізації влади, а унітарна система, – навпаки – її централізації. Згідно інституціоналізму, держава, або апарат управління певною територією, хоча і є важливим політичним інститутом сучасних суспільств, є лише одним з інститутів суспільства. Право, яке створюється державою, вважається лише одним з багатьох «прав», що породжуються усіма інститутами, що існують у суспільстві. Втім, різні науковці по-різному визначають вагу інституту держави. Так, М. Оріу питання співвідношення держави та інших соціальних інститутів вирішував за формулою «перший серед рівних» або як «інститут інститутів»[2].

В останні десятиріччя мега-рівень політичної влади набуває більшої значущості при регуляції міждержавних взаємодій, що добре простежується на прикладі роботи наднаціональних інституцій Європейського Союзу (ЄС). Як зазначає А.А. Дегтярьов, «ЄС як новий силовий «полюс» починає тиснути старий інститут, «поліс», тобто державу-націю. Перерозподіл влади та впливу між ЄС та державами, що в нього входять, становлення

---

[1] Дегтярев А.А. Основы политической теории [Електронний ресурс]. – Режим доступу: http://politics.ellib.org.ua/pages-25.html.

[2] Баранов Н.А. Демократические политические институты [Електронний ресурс]. – Режим доступу: http://nicbar.narod.ru/theoria_democraty7.htm.

наддержавних інститутів (Європарламент й таке інше), визначення їхнього статусу і, зокрема, виділення їм необхідних повноважень, установлення основних форм та методів діяльності – це в ніякому разі не довільні рішення, а реалізація ідей та принципів, що лежать в основі західноєвропейської інтеграції, формування спільнот»[1].

Також, як вже вказувалося, існують певні ***системи правил***, які регулюють правила прийняття рішень, розподіляють владу поміж групами-претендентами у політичному полі, та ін. Так, у відношенні до електорального процесу, важливим є те, хто має право голосу під час виборів, хто має право висувати свої кандидатури, яке правило застосовується для визначення переможця, і т.д. Дж. Коломер зазначає, що чим більш складні політичні інститути, тим більш стабільними та ефективними будуть соціальні результати, бо складність та комплексність політичних систем дозволяє існування множини переможців, у той час як політичні системи, зведені до функціонування простих ієрархій в політичному полі, посилюють вагу незадоволених та жорстко звужують коло абсолютних переможців. Це призводить до задоволення політичних потреб лише малої групи еліт у суспільстві та до політичної нестабільності. Збалансувати тенденцію до концентрації влади в руках певних соціальних сил, за думкою науковця, можна завдяки багатопартійним політичним системам, пропорційному представництву, розвитку принципу розподілу влади як на рівні центральних гілок влади, так і у вертикалі центральної/локальної влади, і т.д. Багатопартійна політична система сприяє кооперації між різними політичними силами та розширює коло переможців. Така система продукує стабільні, помірковані, та консенсусні політики, які задовольняють інтереси більших груп суспільства[2].

Різні ***інституціональні формули*** призводять до різних ступенів соціальної ефективності у забезпеченні суспільними товарами[3]. Різні інституціональні процедури прийняття рішень задовольняють потребу різних соціальних груп і забезпечують різні рівні соціальної корисності, яка визначається Коломером як сума корисностей індивідів, що є результатом задоволення їхніх преференцій. Плюралістичні демократичні інститути, за його думкою, призводять до більшої ефективності результатів, а тому і до більшої соціальної корисності. Крім того, ***інституціональні процедури*** вирішують, чи отримає переможець увесь приз, наприклад, усі місця в парламенті, чи тільки долю, пропорційну його перемозі.

---

[1] Дегтярев А.А. Основы политической теории [Електронний ресурс]. – Режим доступу: http://politics.ellib.org.ua/pages-25.html.

[2] Colomer J.M. Political Institutions: Democracy and Social Choice. – Oxford University Press, 2003. – P. 2.

[3] Там само.

Глава держави за різними інституціональними процедурами може обиратися всенародним голосуванням, голосуванням у парламенті чи іншому представницькому органі, успадковувати цю посаду, призначатися зовні у разі залежності однієї держави від іншої, приходити до влади завдяки заколотам та воєнним переворотам, й таке інше.

До процедур, які регулюють політичні відносини, можна, наприклад, додати обмеження повноважень кожної з гілок влади, правила та регуляції щодо прийняття рішень кожною з гілок влади та взаємовідносини між гілками влади щодо цих рішень. Крім того, до них ще відносяться процедурні правила, які визначають легітимні методи впливу на прийняття рішень. Наприклад, доступ до тих, хто приймає рішення в політичній системі, може бути необмеженим, чи визначатися родинними зв'язками, політичним активізмом, репутацією, лотерею чи чимось іншим. Внески в політичні та електоральні кампанії можуть обмежуватися чи не обмежуватися, хабарництво може бути легальним чи нелегальним, до обговорення законопроектів може долучатися тільки вузьке коло експертів чи широкі кола громадськості, й таке інше[1].

Різні політичні інститути допускають різну міру політичної нестабільності. Тому, наприклад, так неохоче держави переходять від однопартійної політичної системи, чи навіть двопартійної, яка також є відносно стабільною, до багатопартійної. А в державах, які потерпають від політичного хаосу, намагаються запроваджувати політичні системи з меншою кількістю політичних гравців. Так, наприклад, в Україні в останні роки точаться дискусії щодо доцільності переходу до двопартійної системи.

Сталість політичних інститутів досягається за рахунок:

- норм, які регламентують характер взаємодії;
- санкцій, які перешкоджають відхиленню від нормативних моделей поведінки;
- озвичування чи засвоєння людьми того інституційного порядку, який склався[2].

Саме ці атрибути інститутів роблять їх об'єктивними, такими, що не залежать від волі та бажання окремих індивідів. Разом з тим, політичні інститути існують саме в діях людей, які відтворюють відповідні типи відносин та взаємодій[3].

Звичайно, політичні інститути не можна повністю відокремлювати від інших соціальних інститутів, наприклад, економічних. Їх тісний взаємозв'язок можна бачити,

---

[1] Congleton R. Rent seeking and political institutions // Encyclopedia of Public Choice [Електронний ресурс]. – Режим доступу: http://rdc1.net/forthcoming/Rent&Inst.pdf.

[2] Политический институт // Словарь терминов [Електронний ресурс]. – Режим доступу: http://www.emc.komi.com/02/15/126.htm.

[3] Там само.

наприклад, у разі дії правил майнового цензу при обранні до представницьких органів влади, чи у разі дії правил, що забороняють держслужбовцям займатися бізнесом, у разі націоналізації промисловості, чи у разі її денаціоналізації і т.д.

10.4. Функції соціально-політичних інститутів

Функції, які виконують соціально-політичні інститути, зазвичай підрозділяють на такі, що характеризують інституціональне середовище взагалі, та такі, що притаманні діяльності конкретних інститутів.

Основні функції інституціонального середовища:

- задоволення базових потреб суспільства;
- визначення домінуючих соціальних цінностей;
- визначення постійних патернів людської поведінки;
- рамкове регулювання або обмеження набору доступних альтернатив. Дозволяє мінімізувати кількість конфліктних ситуацій та домогтися більш ефективної координації;
- забезпечення передбачуваності та стабільності. Педжович (1995) підкреслює, що найбільш важливою функцією інститутів є «посилення передбачуваності людської поведінки». Стабільні правові рамки, що захищають певні правила гри, з більшою вірогідністю будуть стимулювати активність у рамках даних інститутів. Навпаки, коли формальна система не працює належним чином, в дію вступають неформальні інститути, які виконують функції регулятора взаємодій[1]. Також реалізація цієї функції «дозволяє розраховувати на певний результат, витрати на досягнення якого можна прорахувати»[2];
- забезпечення свободи та безпеки. Інститути визначають рамки, у межах яких індивід може почувати себе вільно та у безпеці у разі дотримання законів. При цьому при порушенні правил формальних інститут карається згідно законодавства, а порушення правил неформальнми інститутами призводить до санкцій з боку суспільної думки[3];
- мінімізація витрат на збір достатньої інформації для дій в певному середовищі;
- мінімізація витрат на забезпечення дотримання різного виду угод. Інститути дозволяють мінімізувати зусилля по пошуку партнерів у різних сферах людської взаємодії,

---

[1] Platje J. Institutional Change and Poland's Economic Performance since 1970s: incentives and transaction costs. – Wroclaw, Poland, 2004. – P. 20.

[2] Кузьминов Я., Бендукидзе К., Юдкевич М. Курс институциональной экономики: институты, сети, трансакционные издержки и контракты [Електронний ресурс]. – Режим доступу: http://econline.edu.ru/textbook/Glava_2_Ekonomi4esko/2_5_Instituty/Funkcii_institutov.

[3] Там само.

крім того, вони сприяють виконанню зобов'язань, які беруть на себе різні актори[1]. Дж. Платьє підкреслює, що деякі інститути з'являються саме через недовіру, наприклад контракти, одна з функцій яких, – попереджати обман. Інші інститути можуть бути знаком довіри. Наприклад, без довіри використовувати гроші в їхній нинішній формі функціонування банківської системи було б дуже ускладнене[2]. Разом з тим, в умовах, коли самі інститути не викликають довіри у громадян, вони створюють неформальні мережі кооперації задля виконання тих функцій, реалізацію яких не забезпечує той чи інший інститут;

- передача знання;
- специфікація ролей для індивідів та інші.

Основні функції політичних інститутів:

- реалізація організаційного принципу, підтримка та збереження соціальної організації;
- створення та підтримка ідеології, здатної об'єднати населення країни;
- забезпечення відтворювання, стабільності та регуляції політичної діяльності;
- інституціоналізація норм за допомогою правової системи;
- забезпечення дотримання прав та свобод громадян;
- контроль за дотриманням законів та політичною поведінкою громадян;
- вирішення конфліктів за допомогою судової системи;
- забезпечення населення суспільними благами;
- забезпечення соціальною допомогою знедолених груп суспільства;
- підтримка відносин з іншими державами та діяльність в міжнародних організаціях;
- захист суспільства від зовнішніх загроз;
- охорона правопорядку у суспільстві;
- структурування стимулів, які діють на мікро-рівні таким чином, щоб вони відповідали цілям макро-рівня та інші.

Також різні політичні інститути виконують свої специфічні функції:

---

[1] Кузьминов Я., Бендукидзе К., Юдкевич М. Курс институциональной экономики: институты, сети, трансакционные издержки и контракты [Електронний ресурс]. – Режим доступу: http://econline.edu.ru/textbook/Glava_2_Ekonomi4esko/2_5_Instituty/Funkcii_institutov.

[2] Platje J. Institutional Change and Poland's Economic Performance since 1970s: incentives and transaction costs. – Wroclaw, Poland, 2004. – P. 20.

- Інститут парламентаризму виконує функцію регулювання відносин стосовно створення основних правових норм, законів та представництва інтересів різних соціальних груп в суспільстві; здійснює контроль за виконавчою гілкою влади;
- Інститути виконавчої влади регулюють систему взаємодії, яка складається між різними органами та рівнями влади, посадовими особами, які здійснюють поточне керування суспільними справами та населенням країни;
- Інститут голови держави дозволяє керівнику держави виступати від імені усього народу, бути вищим арбітром у суперечках, гарантувати цілісність країни, непорушність конституційних прав громадян;
- Інститути судочинства регламентують відносини стосовно спорів та конфліктів та захищають закони від посягання з боку як окремих осіб, так і офіційних структур держави та суспільства;
- Інститут соціальної допомоги виконує функцію всебічної соціалізації та допомоги для знедолених груп громадян;
- Інститут правоохоронних органів виявляє та наказує тих, хто використовує опортуністичні стратегії, тобто порушує закони з власних інтересів та інше.

Оцінка культури функціонування політичних інститутів може здійснюватися за наступними показниками[1]:

- Як держава, партії та інші інститути організують процес виборів, наскільки демократична виборча система та чи сприяє вона максимальному волевиявленню населення;
- Культура прийняття політичних рішень на різних рівнях політичної влади. Наскільки пересічні громадяни приймають участь у процесі підготовки та прийняття рішень, наскільки ці рішення задовольняють населення;
- Культура сприйняття та регулювання конфліктів.

10.5. Різновиди соціально-політичних інститутів

Перш за все, необхідно розрізняти ***формальні та неформальні інститути*** або правила гри. До формальних правил відносяться, наприклад, закони та регуляції, до неформальних – традиції, цінності та норми поведінки, що складаються у соціальній практиці. Вони можуть як відповідати, так і суперечити формальним правилам гри. Джуст Плат'є підкреслює важливість укорінення правил взаємодії у соціальній практиці і визначає формальні правила гри як такі, що можуть бути легкодоступними для соціальної інженерії, а

[1] Политическая культура общества // Политология и политика [Електронний ресурс]. – Режим доступу: http://gospolit.ru/?p=534.

неформальні, - як такі, що вимагають чималого часу у разі спроб змінити їх: «формальні правила та обмежувачі можуть бути змінені за одну ніч за допомогою політичних або правових рішень. Однак запровадження та інтерпретація нових правил займає певний час. Деякі неформальні правила, такі, як культура, іноді розвиваються на протязі сторіч, а тому змінюються не так швидко, а тому й уповільнюють швидкість інституціональних перетворень»[1].

Більш за те, нові правила мають бути сприйняті населенням та інкорпоровані у повсякденні практики, а це не завжди проходить без певного опору з боку населення. Так, люди, чиї інтереси зачіпаються новими правилами, а також ті, чия система цінностей розходиться з новими правилами, мають тенденцію чинити активний чи пасивний опір запровадженню нових інститутів. Крім того, в момент заміни старих правил на нові певний час вони існують разом, що призводить до хаотизації людських взаємодій. «Невідповідність інформаційних потоків може призвести до ситуацій, коли старі й нові правила на протязі довгого часу співіснують разом, і мало хто розуміє, які правила насправді дійсні»[2].

Період хаотизації людських взаємодій та керування державою в періоди революційних перетворень (будь то під час революцій або докорінних реформ) є доволі довгим саме тому, що в таки часи невизначеності люди мають тенденцію спиратися на старі та звичні пат терни мислення та поведінки. Як відзначає Платьє, «коли невизначеність в ході трансформаційних процесів є великою, індивіди мають схильність покладатися на ментальні моделі, що були сформовані у минулому. Це збільшує складності запровадження ефективних інститутів»[3]. Також коли інститути, такі як право, та регуляції, змінюються дуже часто, це посилює невизначеність, і затрудняє спроби дотримуватися цих правил[4].

Д. Норт говорить про причини інституціональних змін, відносячи до них «зміни в правилах, неформальних обмежувачах, способи та ефективність примусу до виконання правил та обмежувачів»[5]. Також він окреслює потрійну задачу, з якою треба справлятися під час інституційних перетворень. По-перше, треба «освоювати зміни та нові механізми, по-друге, долати негативні наслідки перемін та помилок, та, нарешті, зберігати цінну спадщину

---

[1] Platje J. Institutional Change and Poland's Economic Performance since 1970s: incentives and transaction costs. – Wroclaw, Poland, 2004. – P. 19.

[2] Там само.

[3] Там само.

[4] Там само. – С. 20.

[5] Норт Д. Институты, институциональные изменения и функционирование экономики: Пер. с англ. М.: – Фонд экономической книги «Начала», 1997. – С. 21.

з минулого»[1]. При цьому важливо, які саме інститути охоплюються процесом змін, - центральні, чи периферійні. Якщо зміни істотно важливих для існування спільноти інститутів відчутні майже кожному представнику спільноти, зміни периферійних інститутів «можуть бути такими повільними та плавними, що тільки історики здатні їх побачити»[2].

Ствердження та розвиток нових політичних інститутів проходить три основні фази[3]:

- Перша фаза – формування та становлення даного інституту;
- Друга фаза – легітимізація інституту, укорінення у суспільстві та суспільній думці, адаптація до традицій та норм;
- Третя фаза – зростання ефективності інституту.

Друга фаза, як зазначає Н. Баранов, є найбільш тривалою і, якщо йдеться про демократичні перетворення, може супроводжуватися відкочуванням до авторитаризму, за яким відновлюються нові спроби ствердження демократичних інститутів у оновленому вигляді.

Втім, спроби замінити демократичні інститути авторитарними притаманні не тільки тим країнам, що тільки-но почали свій демократичний розвиток, але й сталим демократіям. Про це свідчить різкий зріст суспільної підтримки крайніх правих партій у демократичній Європі, як у Західній, так і Центральній та Південно-Східній. В останні роки цінності ліберальних демократій піддаються все більшому тиску з боку як крайніх лівих, так і крайніх правих, які пропонують своє бачення інституційного устрою суспільства, та здатні об’єднуватися на ґрунті боротьби з ліберальними цінностями.

Політичні інститути можна поділити на такі, що виконують представницькі функції (парламент, народні асамблеї, комітети, партії, групи інтересу, недержавні організації, та ін.), та такі, що реалізують виконавчу функцію (бюрократія, виконавчі органи влади, міліція чи поліція, армія, суди, тощо).

М. Оріу виділяє два типи інститутів: корпоративні (держава, профспілки, торгові спільноти, асоціації, церков) та речові (правові норми). Оріу характеризував їх як своєрідні ідеальні моделі суспільних відносин. «Різниця між ними вбачалася в тому, що перші були

---

[1] Норт Д. Институты, институциональные изменения и функционирование экономики: Пер. с англ. М.: – Фонд экономической книги «Начала», 1997. – С. 9.

[2] Там само. – С. 21.

[3] Баранов Н.А. Демократические политические институты [Електронний ресурс]. – Режим доступу: http://nicbar.narod.ru/theoria_democraty7.htm.

інкорпоровані в соціальні колективи, тоді як другі не мають власної організації та можуть застосовуватися в рамках любих об'єднань»[1].

Також треба розрізняти офіційні та неофіційні інститути. Офіційними інститутами будуть ті, що санкціоновані в законах та праві держави, а неофіційними – ті, що функціонують не зважаючи на заборони чи відсутність нормативного регулювання. «З цієї точки зору американські лобістські угруповання, які є легалізованими та регіструються згідно закону про лобізм в США, який було прийнято наприкінці 40-х рр. XX ст., є офіційним політичним інститутом», у той час, як на Україні та в Росії «за відсутністю відповідного законодавства лобізм знаходиться в «тіньовій» частині політичного спектру, а тому лобісти в параметри інституціональності якби не вписуються, хоча при цьому достатньо непогано існують та активно впливають на прийняття багатьох рішень»[2]. Тим не менш, як зазначає А.А. Дегтярьов, ««тіньові», лобістські (а іноді й кримінальні) угруповання – це вже признаний де-факто політичний інститут, іноді навіть більш впливовий, ніж партійний»[3]. Коли неофіційні політичні інститути склалися та успішно функціонують на протязі багатьох років, вони можуть бути легалізовані в систему офіційних інститутів, як це було у випадку лобізму в США, або продовжувати своє функціонування у якості «тіньових» інститутів, як це на разі відбувається з інститутом лобізму в Україні. При цьому для такої легалізації повинні скластися певні умови, – як сприйняття легалізації подібних інститутів з боку населення, так і бажання самих акторів, що найактивніше вступають у відповідні політичні відносини, до легалізації своїх дій.

Політичні інститути можна також поділяти на державні та недержавні. До державних інститутів відносяться гілки влади, армія, правоохоронна система, до недержавних, або суспільно-групових, відносять недержавні організації, профспілки, всілякі об'єднання громадян тощо. І хоча діяльність недержавних політичних інститутів більшою мірою здійснюється на рівні громадянського суспільства, в розвинутих демократіях недержавні інститути набувають все більшої значущості і стають повноправними акторами і політичного поля.

Близькою до цієї класифікації є та, що підрозділяє політичні інститути на інститути влади та інститути участі. До перших відносяться інститути, що здійснюють державну владу

---

[1] Баранов Н.А. Демократические политические институты [Електронний ресурс]. – Режим доступу: http://nicbar.narod.ru/theoria_democraty7.htm.

[2] Дегтярев А.А. Основы политической теории [Електронний ресурс]. – Режим доступу: http://politics.ellib.org.ua/pages-25.html.

[3] Там само.

на різних ієрархічних рівнях, до других – інститути участі, структури громадянського суспільства. Разом вони складають політичну систему суспільства[1].

Контрольні запитання та завдання

1. Розкрийте взаємозв'язок між політичними та економічними інститутами.
2. Чи можуть інститути влади бути інститутами участі?
3. В яких випадках з'являються нові інституціональні поля за теорією неоінституціоналізму?
4. Назвіть переваги політичних інститутів, які допускають більшу кількість переможців?
5. Яка з інституціональних систем, – демократична або авторитарна, – є більш стабільною? Чому?
6. За яких умов неформальні політичні інститути можуть стати формальними?
7. Чи важливі інституціональні процедури? Чому?

Основна рекомендована література

1. Быченков В.М. Институты: сверхколлективные образования и безличные формы социальной субъектности. – М., 1996. – 976 с.
2. Норт Д. Институты, институциональные изменения и функционирование экономики: Пер. с англ. – М.: Фонд экономической книги «Начала», 1997. – 180 с.
3. Нуреев Р.М. Теория общественного выбора: Курс лекций. – Москва: ГУ ВШЭ, 2005. – 531 с.
4. Colomer J.M. Political Institutions: Democracy and Social Choice. – Oxford University Press, 2003. – 256 p.

[1] Баранов Н.А. Демократические политические институты [Електронний ресурс]. – Режим доступу: http://nicbar.narod.ru/theoria_democraty7.htm.

ГЛАВА 11. ПОЛІТИКА І ВЛАДА ЯК СОЦІАЛЬНІ ІНСТИТУТИ

11.1. Інституційність політики та влади

Інституційний підхід до об'єктів соціологічного аналізу є дуже продуктивним, форми соціальної дії людей мають вивчатися у тісному зв'язку з існуючою системою соціальних нормативних актів та інститутів, необхідність виникнення яких дорівнює природно-історичній закономірності. Категорія «інститут» позначає специфічну соціальну реальність, що складається у різних сферах суспільства, відтворення найбільш стійких зразків поведінки, традицій та звичок, які передаються з покоління у покоління, є особливою формою інституціоналізованої соціальної дії. Фундаментом соціально-політичного інституту виступає сукупність матеріальних засобів, соціально-легітимованих санкцій і норм, конституйований порядок виконання певних професійних дій, соціальних вчинків, поведінкових актів, які здійснюються спеціальними (чи уповноваженими) соціально-професійними групами. Західна наука нерідко представляє суспільний розвиток як послідовну чи стрибкоподібну зміну одне одним різних соціально-політичних інститутів, що переважають у ті або інші періоди цивілізаційної історії[1].

Спроби проектування владних систем та інститутів політики почались у глибокій давнині та продовжуються за наших часів усіма парламентами, головами держав та урядами країн світу. Виявляючи себе як універсальний вимір людського життя, політика не тільки історично залежить від конкретного суспільства, набору політичних інститутів, якостей політичної еліти, а й від рівня розвитку духовності й культури соціуму. Слід визнати також: ніщо в історії людства не було овіяно таким ореолом загадковості, міфологізму та не викликало настільки суперечливих, амбівалентних суджень, як влада і політика. І це не випадково, оскільки розбудова справедливого суспільства, в якому індивіди зможуть задовольняти свої вітальні й матеріальні потреби та бути щасливими, незмінно пов'язувалась із владою, державою та політикою. Необхідність цього особливо зростає в періоди кардинальних соціальних зрушень, політичної модернізації транзитивних суспільств чи реформаційної корекції їх політичних систем.

Наукове обґрунтування поняття інституту пов'язане, перш за все, з роботами французького вченого М. Оріу (1856-1929), засновника школи інституціоналізму в правознавстві, на думку якого більшість правових інститутів є не тільки результатом юридичної техніки (конструкцією на базі норм), а представляє собою елемент організації

[1] Clark J.M. Economic institutions and human welfare. – N.Y., 1957.

суспільства. М. Оріу доводив, що будь-яка суспільна група стає інституцією, як тільки в ній буде визнано наявність особливої волі, що є відмінною від волі окремих її членів, зокрема, до інституцій він відносив профспілки, банки, церков і саму державу.

Після Другої світової війни італійські державознавці поглибили концепт інституту, стверджуючи, що держава є не тільки певною юридичною особою, але й визначеним порядком у суспільстві, а головним елементом цього порядку виступає не норма права, а інститут як чинна організація суспільних груп. Проте, ні М. Оріу, ані його послідовники не ототожнювали соціальну групу з її інститутом; перша (група) була своєрідним соціальним субстратом (матеріальною основою) інституту, а інститут являв собою організаційно-правове втілення цієї групи, тож, значною мірою він мислився як абстракція. Класичні інституціоналісти тієї доби здебільшого вивчали інститути суспільства у цілому, а не інститути політики, влади і державності, про що і свідчать попередні визначення. Сучасні наукові інтерпретації категорії «інституту» досить різноманітні; так, соціологічний дискурс визначає її як «стійкий комплекс формальних і неформальних правил, принципів, норм, настанов, які регулюють різні сфери людської діяльності та організують їх у систему ролей і статусів, що складають соціальну систему»[1], у політології цю дефініцію використовують для характеристики відповідних елементів політичної системи суспільства (держава, партії, організації тощо)[2].

Влада і політика – не тільки соціальні феномени, що проектуються й утворюються людьми, мають відповідну специфіку, власні риси та ознаки, це також – соціально-політичні інститути суспільства й держави. Ступінь і характер інституціоналізації суспільства свідчить про тип існуючої політичної системи і досконалість соціально-політичних механізмів, про рівень політичної культури і політичного структурування соціуму, досвід його асоціативного життя, практику формування і дій громадсько-політичних угруповань. В цьому відношенні сучасна демократична держава суттєво відрізняється від архаїчних, авторитарних і, особливо, тоталітарних держав, політична й суспільна структура яких зводиться до мінімуму офіційних і формалізованих політико-правових та соціальних інститутів.

Політика (politics), водночас, є сферою особливих суспільних практик і діяльності урядів, що пов’язана з використанням і застосуванням влади; вона інституціоналізується, - як зазначає Оксфордська енциклопедія, – на різних рівнях соціального управління (передусім,

---

[1] Современная западная социология: словарь. – М.: Политиздат, 1990. – С. 117.

[2] Див., напр.: Пугачев В.П., Соловьев А.И. Введение в политологию: учеб. – М.: Аспект Пресс, 2002. – С. 248-285; Політологія: академічний курс / М.І. Панов, Л.М. Герасіна, В.С. Журавський та ін. – Київ: Видав. Дім «Ін Юре», 2006. – С. 153-165; Халипов В.Ф. Власть: кратологический словарь. – М.: Республика, 1997. – С. 154-155.

урядових), але також – на зборах і засіданнях політичних організацій; форми і способи політичної діяльності досить різноманітні: від розв'язання спорів та офіційних виборів до погроз, прямого примусу або застосування сили[1].

Політика, як і культура, є найбільш сталою універсалією буття людства, що супроводжує його генезис і розвиток із самих давніх часів суспільної організації. Вона формувалась як цивілізована форма спільності людей, призначенням якої стало забезпечення стійкого балансу «загального блага» та індивідуальних інтересів. Як відзначав Аристотель у V ст. до н.е., політика коріниться в природі людини як соціальної істоти, здатної повноцінно жити лише у колективі, суспільстві й «приреченої» взаємодіяти з іншими людьми. Політика історично виникає на тій цивілізаційній фазі розвитку людства, коли первинні соціальні спільноти переходили від привласнюючого типу господарювання до виробничого господарства, що створювало надлишок продукції, який належало розподілити, тож виникала природня потреба у політичному врегулюванні цього питання. Відповідно, політика, як соціальний інститут, з'являється там і тоді, де й коли втрачається природна згода в суспільстві, але формується потреба в узгодженій соціальній взаємодії.

Політика завжди присутня там, де має місце влада, не випадково один із авторів Конституції США Дж. Медісон висловився, що «якби люди були ангелами, то не знадобилось би ніякого уряду». М. Вебер стверджував, що політиці властивий надзвичайно широкий сенс, і вона охоплює всі різновиди з самостійного керівництва (валютну політику банків, дисконтну політику Імперського банку, політику профспілок, шкільну політику міських і сільських громад, політику корпорацій, політику розумної жінки т.і.).

Політична сфера – це галузь реалізації владно-політичних відносин у суспільстві, а соціальні межі поширення політичних ідей та впливів визначаються «полем» безпосередніх дій політиків і політичних організацій. Вона між тим корелює з соціальною та духовною сферами суспільства, що містять виробництво усіх видів ресурсів, статусів і відносин, соціокультурних цінностей, світогляду, інтелекту, наукових досягнень тощо, встановлюючи засобами соціальної політики держави характер розподілу й споживання соціальних благ.

В сучасному суспільстві політика переслідує «ідеальні» цілі з забезпечення цілосності соціуму, узгодження інтересів різноманітних груп, з ефективного регулювання всіх форм соціальної взаємодії. Водночас, вона є стратегією і тактикою, напрямком і курсом дій, який прийнятий і дотримуваний владою, керівництвом, політичною партією тощо. Як пише Філіп Бенетон, – «політика не може бути зведена до жодного виду іншої діяльності, котра б

[1] Оксфордская иллюстрированная энциклопедия. – М.: Весь мир, 2002. – Т. 7. – 207 с.

детермінувала її ззовні, але нині політика розчинилася у соціальному»[1]. Таким чином формується тенденція певної соціологізації політики. Логіка соціальної концепції така: політика (особливо демократична) стає схожою на «ринок», де здійснюється раціональний обмін, вмотивований інтересом. Але політика у соціологізаторській інтерпретації зовсім не є особливим і всеохоплюючим виміром соціального цілого, як тільки люди вступають у тривалі відносини, що містять владу, ці відносини і конституюють політичну систему з усіма політико-правовими інститутами.

11.2. Концептуалізація влади в соціологічному дискурсі

Категорія «влада» має серйозний науковий зміст і множинні сутнісні смисли. Проаналізуємо етимологію цього поняття: у перекладі з французької мови – **влада**, ***Le pouvoir,*** значить не тільки володарювання, але є синонімом ***центрального уряду***; англійською мовою **–** ***The power*** **–** це не тільки влада, а й ***держава***, з усією її політичною вагою та могутністю; німецькою – ***Die gewalt,*** є владою та ***силою,*** а підчас, насильством. У соціологічному дискурсі владу прийнято розглядати як специфічне, непаритетне відношення між соціальними суб'єктами, явищем, що має свої суспільні джерела та різноманітні ресурси. Визнаючи владу системним елементом організації соціального буття, передусім життя в колективі, Й.Р. Саймон характеризує її як «результат об'єднання дій», підкреслюючи колективістське походження цього феномену[2].

Сутність та особливості різноманітних способів володарювання, залучення і використання владних ресурсів, того як функціонує поле «панування і підкорення» та йде виробництво технологій влади, проблеми трансформації владних зв'язків за умов індустріального, постмодерного, інформаційного суспільства здавна виступали предметом глибоких досліджень соціологів, політологів, філософів, соціальних психологів сучасності. Серед найбільш значущих концепцій влади XX ст. слід відзначити фундаментальні праці М. Вебера, П. Бурд'є, П. Сорокіна, М. Фуко, О. Тоффлера, Н. Лумана, Е. Гідденса, Х. Ортегі-і-Гассета, Ф. Фукуями, З. Бжезинського, Ю. Хабермаса, Ж. Блонделя, С. Московичи, В. Ледяева, В. Халіпова, К. Гаджиєва та інших.

У політичній соціології склалось чимало теоретичних концептів влади: так, ***структурно-функціональна*** концепція інтерпретує поняття влади як властивість і функцію певної соціальної системи, що витікає зі складного комплексу актів вибору у системних

---

[1] Ф. Бенетон. Введение в политическую науку: Пер. с фр. – М.: Изд-во «Весь мир», 2002. – С. 143-146.

[2] Simon Y.R. Philosophy of Democratic Government. – L., 1993. – P. 19.

взаємодіях (такий підхід зосереджує увагу на структурі та соціальній дії); ***змагальна*** (конфліктна) концепція влади, передусім, пов'язана з асиметричним станом суб'єктів соціальних відносин, їх конкуренцією (боротьбою) за владні статуси; ***дистрибутивна*** концепція розглядає владу як важіль правління, тобто циркулюючим засобом, що постає предметом накопичення й обміну ресурсів із тенденцією нерівномірного їх розподілу серед чинних суб'єктів політики. Зрештою, сучасна ***інституційна*** парадигма визначає владу (як публічну політичну і державну) функціональним ***політико-правовим інститутом*** суспільства і держави, що проектується та утворюється людьми, органи та установи якої не тільки мають певну структуру, професійний склад і компетенції, розвиваються і функціонують в організованому соціальному просторі.

Відповідно до цих теорій, змістовні аспекти влади трактуються соціологією політики з декількох позицій: телеологічної (досягнення спільних цілей суспільства); суб'єкт-об'єктної (владні відносини), соціопсихологічної (особистісні мотивації у досягненні й реалізації влади), біхевіористичної (поведінкові стереотипи носіїв влади), системно-кібернетичної (як форма і засіб соціальної комунікації), соціолого-правової (функції, компетенції, розподіл повноважень) і дистрибутивної (розподіл цінностей і ресурсів влади за умов асиметричного стану суспільства).

Соціологічні інтенції влади передусім вбачають у ній спосіб ієрархічної самоорганізації соціальних відносин, заснований на цільовому розподілі функцій управління, підпорядкування і соціального контролю, в політологічному аспекті – її найчастіше трактують як здатність агентів влади шляхом домінування проводити у життя чи нав'язувати певні політичні рішення. У той же час, іспанський філософ Х. Ортега-і-Гассет вважав, що як дефініція «влада означає панування думок і поглядів, тобто духа»[1].

Послідовники постмодернізму відстоюють тезу: дійсна «тайна влади» – це тайна реальної, не стилізованої самовпевненості, що здатна створювати особливу ауру, поринаючи до якої одні рішуче керують (правлять), а інші самозабутньо підкоряються, виконуючи будь-які накази. У європейській традиції постмодерну (Х. Гадамер, М. Фуко, Ж. Дерріда, Ж. Дельоз) присутня стійка увага до таїнств політики і влади, що втілюється у відповідних поняттях. Передусім спадкується та розвивається думка Ф. Бекона, що «знання є владою», і це пов'язується зі «світорятувальними» утопіями побудови нового світу політики. Але сформувати досить амбіційного і самовпевненого суб'єкта, з нечуваною волею до влади, який би бажав практично цим скористатися, належить саме культурі.

---

[1] Ортега-и-Гассет Х. Восстание масс // Избранные труды. – М., 1997. – С. 119.

Ситуація постмодерну в соціологічному дискурсі щодо влади полягала у розвінчанні класичної презумпції, котра примушувала розглядати політичну владу як утілену форму «вищої необхідності»; отже, ця теза більш нікого не переконувала: ні володарів, ані підвладних. Через гіркі наслідки революційного «месіанства», найкращим засобом проти самовпевненої влади постмодерністи бачать не енергію тираноборців, а тотальний скепсис, що відкидає будь-які політико-фанатичні проекти. Відповідно, своє покликання і завдання вони вбачають у тому, щоб «не дозволяти придушувати у зародку» жодного прояву незнищенної людської свободи. Отже, тайна новітньої постмодерної доби полягає у неминучості краху попереднього типу влади.

Британський соціолог, постмодерніст З. Бауман так розкриває духовно-метафізичні джерела влади в соціумі: вся попередня гуманістика моделювала світ, передусім, як об'єкт адміністрування, де головною умовою досягнення мети була згуртованість рядів виконавців, тому ідеалом цього світу була відсутність внутрішніх протиріч або вміння їх переборювати. Прихильники постмодерну стверджують, що універсальний владний стиль колишньої модерної епохи ґрунтувався на проективному мисленні (історичний проект – політична програма – стратегії – рішення), яке водночас надихнуло ілюзії й амбіції європейської «фаустовської культури».

Фатальний збій, що знаменував перехід від модерністської до постмодерністської парадигми, відбувся у галузі «політичного поля», яке нібито раптом втратило енергію, що забезпечувала можливість володарювати і готовність до покірності. У владних відносинах склалась незвична ситуація смислового вакууму щодо виробництва символічної продукції. Катастрофа ж в системі політичного управління (за П. Бурдьє) наступає тоді, коли влада втрачає ініціативу в полі «виробництва символічної продукції», тобто упевненість в тому, що її командні акції посилюються вищими символами – історичною закономірністю, сакральністю, соціальною справедливістю тощо.

Істина «привласненої» влади здається езотеричною лише тим, хто «зверху», насправді ж вона загально відома, і полягає у тому, що за такою владою не стоїть ніяка вища історична, соціальна чи моральна доцільність, а репрезентує вона і захищає лише власні, корпоративні інтереси, та використовується в ім'я цих приватних інтересів. Таким чином, логіка постмодерних інтенцій наступна: політична система – це не тільки матерія інститутів, а й «поле» регульованих очікувань, настанов, ідентифікацій, що забезпечують готовність до керівництва і підкорення. Відповідно, систему цих очікувань неможливо задовольнити у чисто інституційний спосіб, ніяка мережа інструкцій, приписів і норм на це не здатна.

Європейські аналітики постмодерну схиляються до того, що настав час радикальних змін самих умов існування влади: наприклад, анархо-лібералізм (П. Фрідман-мол.) очікує у майбутньому безвладдя і взагалі «демонтажу політичної системи» як такої; а російський політолог Ю. Качанов вважає, що «поле політики» більш не контролюється зовнішніми інстанціями легітимації та невпинно автономізується, звільнюючись від прямого тиску соціальних, економічних, ідеологічних та інтелектуальних сил. У цій парадигмі світ політики нібито отримує цілком автономний статус – події, що відбуваються, не відображають волю громадянського суспільства чи волю вищого історичного розуму, прогресу, а виступають в якості чистого й самоцінного «виробництва влади».

Згідно постмодернізму, характерною рисою нових політичних практик є не тільки переважаюча орієнтація на вузькі політичні норми й інтереси, а цілковита їх замкненість у політичному вимірі. Автономія політичного поля, як наслідок, тягне за собою те, що статуси у політичній системі визначаються виключно у ході інтеракцій – співвідношення сил і впливів (у т.ч. лобістських) всередині «фабрики влади», проте, суспільна доцільність для нації лишається поза її межами. Одним з перших новий статус «світу політики» оцінив А. Турен («На користь соціології», 1974), вказуючи, що постмодерн вивільнив публічну політику з полону зовнішніх необхідностей, відкривши її іманентну механіку: виробництво політичних подій (виборів, мітингів, політичних інтриг, сенсацій тощо) заради відтворення влади як такої. Отже, максима постмодерного аналізу проголошує: політичне слід пояснювати політичним, а не апелювати до економічної чи історичної, правової чи моральної та іншої необхідності.

Можна сприймати чи, навпаки, відкидати постмодерністські погляди щодо політичних практик та їх сенсів, але неможливо не бачити головну дилему (колізію) влади постмодерного типу – чим більшу автономію від суспільства отримує політична система «відтворення влади заради влади», тим менш вона здатна отримати реальну підтримку з боку суспільства. Це означає, що політичні рішення мають реалізовуватись як непрозорі, невизначені результати «гри політичних груп впливу і тиску», тож вони не співпадають, ні з яким соціальним замислом, і навіть не корелюють з домінуючим суспільним інтересом. Проте, якщо політична гра стає «символічним виробництвом» результатів, які принципово не відповідають первинним задумам її учасників (тобто лідери не оволоділи апріорним сенсом політичних цілей), наступає розчарування соціуму в політиках і зневіра щодо їх передвиборчих обіцянок. Таке критичне ставлення випливає з сумнівного, на нашу думку, позиціювання політики і влади як відтворення об’єктивно невизначених, вузько-суб’єктивованих і соціально недоцільних результатів.

11.3. Соціальна онтологія політичної влади

Онтологія влади, її риси, різновиди, форми утілення та способи реалізації в сучасному асиметричному суспільстві безперечно пов'язані з природними і штучними властивостями владного домінування, яке суб'єктивно зумовлене діями його людських носіїв. Влада відображає специфічні «вертикальні» відносини між керівниками та керованими, оскільки вона виникає і функціонує в асиметричному суспільстві, а у державній формі – системно втілює громадський договір, що прагне подолати соціальні розбіжності.

Серед різновидів влади, як відомо, прийнято виділяти: ***соціальну, політичну, економічну, духовну*** (моральну, релігійну), ***культурно-мистецьку, інформаційну, військову,*** владу інженерно-технічних фахівців **(*технократію)***, владу інтелектуальної еліти **(*мерітократію*)** тощо. І кожна з цих градацій влади має свої специфічні ознаки, суб'єктів-носіїв, ресурси та механізми.

Коли дослідники звертаються до соціального типу влади, як суспільного явища і феномену особистісної самореалізації, то їх увагу привертають не стільки вертикальні соціальні відносини індивідів, скільки особистісні риси носіїв влади (лідера, керівника колективу, політичних діячів). Влада, що має виражений особистісний характер, існує, наприклад, у родині як батьківська, в малій соціальній групі, трудовому колективі (роботодавець, керівник ↔ підлеглий); корпоративна влада (з усіма особливостями її застосування) системно притаманна громадським організаціям, установам, підприємствам (державним і приватним). Але інституційну парадигму цікавить найбільш влада публічна, що має найбільш загальний характер і розповсюджена у сфері політичних відносин (передусім, універсальна публічна влада держави; муніципальна політична влада; влада лідерів політичних організацій тощо).

Публічна політична влада, яка діє у державно організованому суспільстві, особливо привертає увагу дослідників. Більшість узагальнюючих трактувань «політичної влади» зосереджуються головним чином на вивченні сутності публічної (державної та політико-партійної) або муніципальної влади (в Україні – влада місцевого самоврядування). Публічна політична влада відносно стабільна на довгостроковому відрізку історії; кардинальні її зміни можливі лише в результаті соціальних або політичних революцій. Тож публічна політична влада позначається на розвитку суспільства в боротьбі різних сил і тенденцій, визначаючи певним чином діяльність держави.

Публічна влада має соціополітичний характер, оскільки пов'язана з необхідністю узгодження інтересів різних груп асиметричного суспільства. Вона виявляється, наприклад, у верховенстві певного класу чи соціальної верстви населення (як за гаслом: «Пролетарі всіх

країн об'єднуйтесь!»); або – у політичному домінуванні «середнього класу», що складається завдяки його чисельній більшості й провідній ролі у високорозвинених демократичних країнах. Нарешті, публічною є також влада територіального колективу, громади (у межах тих чи інших адміністративно-територіальних утворень). Вона втілюється у створюваних населенням органах публічної влади (ради, мерії, префектури, муніципалітети тощо), які мають обмежені (чи делеговані) владні повноваження, та можуть приймати зобов'язуючі рішення для осіб, що мешкають на даній території, організацій, підприємств, фірм, установ тощо[1]. Цій владі притаманні деякі елементи публічного примусу (напр., введення місцевих податків, формування місцевих бюджетів т.ін.). Та за природою вона представляє собою ***параполітичну*** владу.

Публічна політична влада може бути розосереджена в залежності від сили тиску того чи іншого соціального прошарку (еліти, «зацікавлені» групи, групи тиску). За цих умов виникає дисперсія або дифузія політичної влади між цими групами, що нерідко викликає мінливість самої влади, її характер час від часу може змінюватися.

Взагалі стан дисперсії влади (англ. disperse – розсіювати, розганяти) є характерною ознакою плюралістичної демократії, що свідчить про більш дрібний розподіл ресурсів влади, ніж офіційний поділ повноважень і прерогатив між її державними гілками, інститутами та функціональними рівнями. Ця дефініція не тотожна поняттю «поділ влади», оскільки засвідчує, що остання реально має багато сегментів, аспектів і проміжних рівнів, отже характеризується багатомірністю. Проблеми дисперсії та дифузії політичної влади безпосередньо пов'язані з суперництвом між центрами владарювання (легальними, опозиційними, неконституційними), яке може досягати таких розмірів і потужності, настільки розпорошувати владні ресурси, що врегулювання конфліктів і криз на цьому ґрунті взагалі підміняє суть політичного процесу.

Аналітико-методологічна оцінка кожного з вимірів та сегментів влади потребує розуміння їх специфіки і власного понятійного апарату, що постає завданням кратології (науки про владу). Відповідно, дослідження дисперсії влади передбачає аналіз питань: диференціації влади (розділення, розгалуження, розподіл влад за ступінями, рівнями, ешелонами, ланками, функціями, регіонами); делегування влади (передання на певний термін тих чи інших повноважень від одних суб'єктів влади, як правило державних, до інших органів управління, юридичних чи фізичних осіб, що не мали раніш цих ресурсів

[1] Герасіна Л.М. Проблеми онтології державної влади в політологічному і соціологічному аспекті // Український соціум. – 2004. - № 2 (4). – С. 22-23.

впливу); багатовладдя (multiple authority), коли влада в державі чи організації, здійснюється водночас декількома посадовими особами, органами, установами або політичними центрами, які не співпрацюють, суперничають і конфліктують між собою; і зрештою, питань – дуалізму влади, плюралізму центрів влади, дискреційної влади, «розсіяної» політичної влади.

Феномен дисперсії найяскравіше відображений в теорії «дифузії влади», що суттєво змінює традиційні уявлення про субординацію владних суб'єктів та обґрунтовує тезу «розпорошення» (дифузії) власне політичної влади. Концепт «поліархії» Р. Дала («Поліархія. Участь та опозиція», 1971, «Дилеми плюралістичної демократії», 1982) саме в аспекті дисперсії влади оригінально інтерпретує політичну дійсність, найбільш притаманну країнам Західної Європи та США – це особливий вид режиму правління, за якого громадянам надаються найширші можливості політичної участі й контролю, а групам інтересів і лідерам – умови відкритого суперництва за владу.

У контексті цього підходу Р. Дал і Дж. Карні поширили ідею та принцип поділу влад не тільки на формальні гілки державної влади (законодавчу, виконавчу і судову), а й на численні неформальні політичні структури (партії, політичні рухи, групи інтересів, лобі, політизовані профспілки, мас-медіа тощо), які концентрують ресурси політичної влади і детермінують виникнення й реалізацію нових владних тенденцій у суспільстві. Так, політичні партії, крім репрезентації інтересів певних соціальних груп, мають брати на себе відповідальність за цілі розвитку суспільства в цілому й існування політичної системи. Дал протиставляє поліархію, з її високим рівнем конкуренції та політичної активності громадянського суспільства, закритим гегемоніям із низьким рівнем змагальності та політичної участі населення[1]. Крім того, за умов дисперсії, влада перебуває в руках не тільки офіційних, але й приватних осіб (їх асоціацій). Тож її реалізація певною мірою є ситуативною: коли політичні рішення не тільки транслюються уповноваженими державними інституціями (президентом, парламентом, урядом), але й впроваджуються після досягнення політичного консенсусу чи компромісу з корпораціями, профспілками, фермерством, іншими групами інтересів або тиску.

Державна влада – публічний феномен політичного характеру, основна форма політичного панування великої соціальної спільноти (народу–політичної нації, класу, блоку соціальних сил), вона виступає як системна функція асиметричного суспільства, володіє верховенством і суверенітетом, має спеціалізований апарат для регулювання соціальних

[1] Див.: Dahl R.A. Who Governs? Democracy and Power in an American City. – New Haven, L., 1975; Dahl R.A. Modern Political Analysis. – Englewood Cliffs (New Jersey), 1991.

відносин, використовує право і можливість легітимного примусу. Державна влада діє від імені всього суспільства, і за його уповноваженням (фактичним або юридичним), передусім в результаті виборів, хоча на практиці вона далеко не завжди представляє інтереси всього суспільства в цілому, репрезентуючи здебільше потреби й інтереси елітарних верств соціуму.

Найважливіші елементи природи державної влади – це її політична воля, силовий та ресурсний потенціал; структурні ж компоненти державної влади складаються з системи політико-правових інститутів, що є типовими для форм сучасної держави і, водночас – специфічними в їх реалізації у конкретних країнах. Сутність же «політико-правових інститутів» полягає в тому, що це – «відносно виокремлені організаційно-функціональні структури держави й стабільні форми публічної політики, які виконують власні специфічні функції в цілісній системі державно-політичного регулювання суспільних відносин засобами правового й політичного впливу»[1].

Доцільно здійснити чіткий поділ публічної політичної та державної влади з метою більш повного проникнення в онтологічну сутність та соціальну природу останньої. Як на рівні теоретичної абстракції, так і в реальному житті, – стверджує державознавець В. Чіркін, – ці явища необхідно розрізняти при усій їх взаємозалежності[2]. Державна влада є однією із форм публічної політичної влади (як партійна і муніципальна) та реально належить органам держави, її посадовим особам, відповідно до чинного законодавства, у цьому виражається її легалізація.

Тож, по-перше, державна влада завжди має ***політичний*** характер, але не усяка політична влада є державною. Наприклад, так історично склалося в Росії 1917 р., коли в умовах трьохмісячного існування двовладдя паралельно діяли політична влада Рад і державна влада Тимчасового уряду. Крім того, більш менш значні сучасні партії у демократичних суспільствах володіють політичною владою, регулюючи асиметричні відносини соціальних груп, але вони не є суб'єктами державної влади (за винятком партійних фракцій у парламенті, чи урядів, сформованих на партійній основі).

По-друге, публічна політична влада іманентно належить народові, певному класу, соціальній верстві чи «номенклатурі», в залежності від типу соціально-політичної системи. Державна ж влада є приналежністю держави, як вже зазначалось, та від імені держави її здійснюють державні органи й державні службовці (посадові особи).

---

[1] Політико-правові інститути сучасності: структура, функції, ефективність: монографія / За ред. М.І. Панова, Л.М. Герасіної. – К.: Видав. Дім «Ін Юре», 2005. – С. 16.

[2] Чиркин В.Е. Современное государство. – М.: «Междун. отношения», 2001. – С. 113-115; Чиркин В.Е. Государственное управление. – М.: «Юрист», 2002. – С. 41-44.

По-третє, політична влада характеризується деякою дифузійністю, та певною мобілізаційністю: перше виявляється в тому, що влада рухлива, інколи розпорошена, лабільно змінюється залежно від ролі класів, соціальних груп, лобі; а друге пов'язано з тим, що кожної миті ядро політичної влади концентрується в певному домінуючому соціальному шарі. Державна ж влада як феномен є більш консолідованою, єдиною, централізованою певним чином (двох державних влад у країні не може бути), хоч певною мірою і відчужена від соціуму. Вона єдина за соціальним змістом, цілями, організаційною структурою та функціями. Поділ державної влади на гілки (законодавчу, виконавчу, судову) не заперечує цій єдності. Державні органи і держслужбовці повинні правослушно діяти в інтересах всього суспільства, а не окремих партій чи соціальних груп.

По-четверте, державна влада виконує арбітражну роль у суспільстві, вона регулює відносини соціальних, етнонаціональних, регіональних та інших груп населення, не припускаючи, щоб їх змагальність (чи протиборство) спричинювали шкоду загальним справам та загрожували анархією, соціальною кризою чи «розпадом» суспільства. Жодна інша публічна політична влада такі завдання виконувати не може через відсутність необхідних повноважень, ресурсів і засобів; їм такі цілі невластиві, бо політична влада класу, еліти, соціальної верстви, «групи інтересів», партії переслідує свої вузько визначені, а не загальні інтереси.

У п'ятих, недержавна політична влада й державна влада мають різні механізми свого здійснення. Державна влада формалізована, легалізована, закріплена в правовій формі, вона реалізується завдяки дії спеціалізованого державного апарату (парламент, уряд, суди тощо). Позадержавне ж владарювання таких механізмів не має; і зазвичай використовує інші інструменти впливу: громадську думку, т.зв. «вільні» ЗМІ, свої інституційні організації, партії та їх політичне представництво (у парламенті та в місцевому самоврядуванні), політичні технології, спирається на «зацікавлені групи» чи групи тиску, а інколи, за умов соціально-політичних конфліктів – на політизовані профспілки, церкву, армію, окремі збройні угруповання тощо.

По-шосте. Політична інтеграція суспільства (як і його розмежування) будь-якою владою відбувається за певними соціальними ознаками. Публічна політична влада стимулює і супроводжує процес політичного структурування соціуму, згідно системи ідейно-політичних орієнтацій та інтересів, таким чином у надрах громадянського суспільства формуються групи «політичних інтересів», політичні рухи та партії. Державна влада, у свою чергу, об'єднує населення як громадян суверенної країни та, водночас, ділить його за політико-територіальними чи адміністративно-територіальними ознаками. Таким чином, з

одного боку – формується державна спільнота, з іншого – створюються територіальні публічно-політичні організації: суб'єкти федерації, автономні утворення, територіальні одиниці.

У сьомих. Державна влада володіє юридичним верховенством у суспільстві, її правові приписи (закони, укази, рішення) мають загально територіальний характер; вона суверенна (розповсюджується на все суспільство) та універсальна (регулює всі галузі життя суспільства). Всі інші різновиди публічної влади мають похідний і частково залежний характер, зокрема, територіально чи інституційно обмежені; та, не дивлячись на певну автономію їх політичного життя, не можуть претендувати на суверенність.

По-восьме, тільки державна влада юридично уповноважена від імені всього суспільства застосовувати «легалізоване насильство» (у формулі закону – легітимний примус). Примус – це ознака влади, але «звичайна помилка – ототожнення влади із примусом, який є лише найбільш помітним її інструментом»[1]. Легальний (санкціонований), легітимний і універсальний примус від імені народу може застосовувати виключно державна влада. Інститути недержавної публічної політики враховують цю політичну преференцію держави, але й мають контролювати її в цьому напрямку.

По-дев'яте, державну владу слід розуміти не тільки як соціально-політичний феномен; це водночас інститут конституційного права, тобто система правових норм, що регулюють соціальну галузь конституційно-політичних відносин з юридичних позицій. Статті всіх чинних Конституцій країн світу характеризують зміст, структуру і функції державної влади, закріплюють форми її організації та здійснення.

Врешті, десяте: в онтологічному аспекті слід підкреслити, що державна влада у політико-правовому форматі повинна мати безособовий характер, адже вона існує перед, поза і після (довше у часі) будь-якого її суб'єкта – носія. Французький філософ політики М. Фуко, не випадково зазначав, що «влада – це безліч відносин сили, але вона не має суб'єкту: всі мають якусь частку влади»[2]. Якщо самі владні органи держави, інституції та посади в системі державного управління є відносно постійними та пролонгованими у часі, то конкретні особи, що виконують відповідні функції у цих інституціях, є тимчасовими, тож підлягають ротації або посідають ці посади лише у строго визначений в законі строк. Як відомо, за Конституцією США конкретний громадянин може займати посаду Президента Сполучених Штатів не більше двох разів по 4 роки; згідно Конституції України також –

[1] Simon Y.R. Philosophy of Democratic Government. – P. 7.

[2] Фуко М. Воля к истине. По ту сторону знания, власти и сексуальности. – М., 1996. – С. 367.

Президентом країни одна особа може бути лише два строки у 5 років. Саме тому органи державної політичної влади мають бути більш безособовими, автономними, і менш залежними від індивідуальних особистісних рис суб'єктів державної влади. У той час, як публічній політиці поза-державного рівня у найбільшому ступені притаманні яскраві, нерідко харизматичні особистості – лідери політичних організацій, що є носіями суспільної влади, та можуть застосовувати власні стилі владарювання.

Влада у державі головним чином представлена відповідними владними органами, якими органами виступають ті елементи держави, що є засобом й інструментом виконання окремими громадянами владних функцій та регуляторної діяльності по відношенню до всього суспільства. Органи державної влади – це передусім її інституційні елементи, в яких зосереджені, локалізовані та сконцентровані державні владні функції та суб'єкти, що ці функції виконують (суб'єкти державного управління). За визначенням Н.М. Коркунова, «ті особи, за якими визнається право розпорядження владою у певному відношенні, називаються органами державної влади»[1]. Крім того, утворюється система владних державних установ – управлінські організації (апарат), працівники яких виконують владні функції та дії державно-політичного менеджменту, визначені державою та правом; впорядковуються спеціальні питання сумісної діяльності, координації та розподілу необхідних ресурсів – матеріальних, соціальних (людських), інформаційних, фінансових, часових, просторових тощо. Діяльність працівників цих установ ґрунтується здебільше на основі визначених правових норм, але й формалізована соціальними зразками й еталонами поведінки (субординація, діловий етикет).

Суб'єктами державної влади є тільки ті громадяни чи піддані даної країни, які посідають певні місця (статуси) в органах державного управління та виконують відповідні владно-державні функції (ролі). Ці ролі, за умов їх знеособлювання, стандартизації, формалізації та відповідності офіційно встановленим юридичним нормам, трансформуються на відповідні державно-владні посади, кожна з яких походить з універсальної форми організації, впорядкування, концентрації владних відносин і діяльності людей, наповнена і визначена відповідним функціонально-рольовим змістом, приписаним державою. Суб'єкти державної влади, працівники державного апарату (на відміну від носіїв влади соціальної, духовної, родинної т. ін.), виконують свої функції професійно, отримують встановлену винагороду, і, як правило, звільнені на цей час від інших видів діяльності; а працівники

[1] Коркунов Н.М. Русское государственное право // Хрестоматия по теории государства и права, политологии, истории политических и правовых учений / Сост.: Р.Т. Мухаев. – М., 2000. – С. 348.

державного апарату, крім того, мають спеціальний статус – державних службовців, тобто знаходяться на державній службі.

Державні службовці мають володіти спеціальною фаховою підготовкою, професійними знаннями та вміннями; у відповідності до рівня кваліфікації їм присвоюються кваліфікаційні розряди. Саме вони складають апарат державного управління, а у змісті їх діяльності та соціальних зв'язків безпосередньо державна влада фактично реалізується. Але нерідко деякі уповноважені особи у владних органах використовують свої державні посади та прерогативи головним чином у власних корисливих інтересах. Ця практика не тільки веде до корупції, а й може призвести до встановлення режиму особистої влади (прямої чи прихованої диктатури, «культу» особи). Проте, державна влада, що здійснюється уповноваженими суб'єктами в її органах, як правило, делегована (надана) т.зв. контр-суб'єктами влади – громадянами чи підданими держави (хоча можлива й ситуація узурпації влади). Таким чином, органи та установи держави, як і зайняті в них суб'єкти, репрезентують собою потенційну чи реальну владу всіх інших громадян цієї країни – контр-суб'єктів влади, тож державна влада сучасного зразка є не безпосередньою, а делегованою владою від усіх громадян (підданих) держави тим особам, що виконують державно-управлінські функції.

Отже, державна влада (за онтологічними ознаками) – не тільки цільова, організована, територіальна, легальна, правосуб'єктна, суверенна, але й інституціоналізована влада, яка значно в більшій мірі характеризується рисами інституту, ніж інші форми влади; а на думку російського політолога І.М. Гомерова, вона навіть є понад-інституційною[1]. Але понад-інституційність державної влади не дає безперечних підстав ототожнювати її з самою державою (хоча інколи «державу» інтерпретуть у вузькому сенсі, специфічно ототожнючи її з такими поняттями як «парламент», «уряд», «суд», «государ», «президент» або асоціюють з владними відносинами, процедурами, ролями-функціями). Більш логічно представляти функції державної влади як високою мірою стандартизовані ролі, впорядковані та оформленні організаційно у чітко визначену систему, відповідно до правових приписів й інших соціальних норм, зразків, еталонів (напр., історичних, ідеологічних, релігійних, моральних). Вони виправдовуються більшістю громадян держави, є суттєво значущими для них, адже цим визначається характер суспільних відносин і діяльності людей, а також забезпечується міра здійснення їх інтересів і прагнень.

---

[1] Гомеров И.Н. Государство и государственная власть: предпосылки, особенности, структура. – М.: «Изд-во ЮКЭА», 2002. – С. 545-547.

11.4. Соціальні аспекти легітимації влади і політики

Легітимності політичній (і державній) владі слід набувати шляхом легалізації (узаконення) та легітимації – соціального визнання, виправдання, схвалення тощо. Легітимація політичної влади – це процес, шляхом якого вона набуває якості легітимності, що виражає правильність, виправданість, справедливість, правову й моральну законність та інші чесноти влади. Легітимність влади оцінюється, зазвичай, з точки зору її відповідності інтересам більшості населення, його уявленням про справедливість, певним соціальним і психічним установкам, очікуванням (експектаціям) людини і суспільства в цілому. Наслідком легітимності державної влади стає її авторитет у громадян, визнання права управляти і згода підкорятися.

По-перше, щоб держава, політика і влада визнавались законними, законним має бути їх походження (встановлення). Легалізація державної влади (та її інститутів) – це юридичне проголошення правомірності їх виникнення (установлення), організації та діяльності. За звичайних умов легалізація державної влади здійснюється конституційним шляхом, особливо якщо Конституція приймається на референдумі: вважається, що цим шляхом народ конституційно здійснює установчу владу – посилює основи суспільного й державного ладу. Легалізація може здійснюватися, по-друге, шляхом прийняття Конституції обраними народом установчими зборами (напр., в Італії 1947 р.), або парламентом (як Конституція України 1996 р.). Нерідко в останні роки застосовується т.зв. «подвійне» прийняття конституції: текст, обговорений або прийнятий в парламенті, установчими зборами, виноситься потім на референдум (Греція в 1975 р., Польща в 1997 р. та ін.). Такий спосіб забезпечує найбільш повну конституційну легалізацію, а за умов схвалення референдумом – і легітимацію державної влади.

Та для ефективного здійснення державної влади, як вдається, особливе значення має не стільки її легалізація, скільки легітимація громадянським суспільством. Це теж узаконення, але не стільки правове, скільки, головним чином – суспільне, що відповідає Праву як вищій мірі соціальної справедливості. Адже в сучасному розумінні легітимність – скоріше стан не юридичний, а фактичний, не формальний, а здебільш – неформальний. Італійський дослідник Ф. Россолілло вказує, що «легітимація – це усвідомлення членами колективу того, що поряд із приватними інтересами, які суперечать один одному в громадянському суспільстві, існує загальний інтерес, і держава є виразником цього інтересу»; основою легітимації є підтримка громадянами (принаймні, їх більшістю) держави і її інститутів, тобто їх переконання в тому, що їх об’єднання у державу є «єдина

спрямовуюча їх долі»[1]. В результаті, легітимація політичної влади стає способом подолання конфліктів і громадянських зіткнень.

Соціологічна традиція знає декілька основних форм легітимації політичної влади. Так відомий соціолог політики М. Вебер уперше виокремив три «класичні» типи легітимності влади: традиційну, харизматичну і раціонально-легальну, що найбільш плідно використовуються в науковому дискурсі. Проте, найбільш радикальною й виразною формою легітимації нової влади і відмови у наданні легітимності колишнім її державним носіям є соціальні та політичні революції, якщо вони втілюють справжні інтереси населення, що скидає антинародних правителів, які його пригнічували, та утверджує новий режим політичного правління[2].

Існують також інші типології легітимації влади та легітимності, як результату цих процесів. Французький дослідник Ж.Л. Шабо виокремлює – демократичну легітимність (згідно механізмів її набуття та реалізації), ідеологічну (що має ціннісне, ідейно-політичне виправдання) і онтологічну (відповідно до космічних порядків світобудови). Американський політолог Д. Істон називає ідеологічний, структурний та персоналістський різновиди легітимності влади; розрізняють й інші типи легітимації: за широтою підтримки влади населенням – спеціальну (з певних питань), дифузну та змішану з перемінним переваженням тієї чи іншої (Б. Вестле); за критерієм суб'єкту легітимації визначають – народну (відбулася з боку населення), зовнішню (з боку іноземних держав) і легітимація «для себе» – упевненість влади у власних силах (О.А. Широков); за повнотою є мінімальна й максимальна легітимація; за фактичністю – реальна й надумана тощо[3].

Легітимація політичної влади прямо пов'язана з інтересами людей, які частіше оцінюються ними усвідомлено, але іноді мають і неусвідомлений характер. В її основі лежить віра людей в те, що їх матеріальні та духовні блага залежать від збереження й підтримки сталого чинного порядку в суспільстві, переконання, що існуючий режим, забезпечуючи ефективну діяльність держави, виражає та захищає їх інтереси. Такі уявлення виникають не на підставі юридичних норм, а передусім пов'язані з матеріальними, соціальними, політичними, духовними умовами суспільного життя, з індивідуальною та громадською психікою людей та їх спільнот. Легітимність державної влади знаходить своє

---

[1] Rossollillo F. Popular Sovereignty and the World Federal People as the Subject // The Federalist. – Pavia. – 1995. – № 3. – P. 151.

[2] Ачкасов В.А., Елисеев С.М., Ланцов С.А. Легитимация власти в постсоциалистическом российском обществе. – М., 1996. – С. 35-45.

[3] Легитимность // Полис. – 1997. - № 5. – С. 137-140.

відбиття в її підтримці населенням, що може бути виражена думками, почуттями, але передусім діями. Вона відображається у результатах голосування на виборах парламенту, президенту, інших органів влади, у підсумках референдумів, масових демонстраціях людей, які схвалюють (або ні) заходи уряду, в їх готовності до мобілізації і масових виступів на захист влади під час зовнішніх загроз чи спроб перевороту.

Тож найважливішою метою будь-якої влади і держави, що прагне стати міцною, є досягнення легітимності. Проте, часто для цього застосовуються не реальні заходи, а популістські обіцянки. Оскільки потреби і прагнення громадян з різних соціальних прошарків неоднакові, а через обмеженість ресурсів та інші проблеми державна влада не може цілком задовольнити інтереси всіх членів суспільства, вона задовольняє інтереси більшості (як у демократичних країнах, де «середній клас» складає понад 2/3 населення), або меншості (у країнах, що розвиваються, за умов авторитарних елітиських режимів), або взагалі – здатна лише частково виконати структуру соціальних вимог. Тому легітимація державної влади, за рідким винятком, скоріше за все не може мати всеохоплюючого характеру.

Легальна державна влада передбачає й очікує підкорення їй. Разом із тим, ще з часів Фоми Аквінського пояснюється виникнення непокори пригнічуючій, нелегітимній владі: зокрема, право народу на опір уряду гнобителів отримало закріплення в Декларації незалежності США 1776 року; про це право народу говорить і французька Декларація прав людини та громадянина 1789 року; чи, згадаємо, рух дисидентства за радянських часів. У деяких конституціях сучасних країн Африки, що зазнали жорстокого гніту авторитаризму і диктатури, говориться щодо право непокори урядові, але з використанням мирних методів (т.зв. кампаній «громадянської непокори»). Крім того, межі використання насильницького примусу державою обмежені Правом, з ідей природного права чітко випливає можливість непокори народу владі, що його пригнічує, як наголошує Декларація прав людини і громадянина 1789 р., і чого дотримується законодавство усіх прогресивних країн.

Між носіями державної влади нерідко має місце боротьба (чи змагальність) за висування тих чи інших цілей і задач, певне «тлумачення» суспільних цінностей, висуваються пріоритети державних, бюджетних програм і неоднакові способи їх досягнення; але основні цілі суспільства і діяльності державної влади фіксують сучасні конституції (напр., Ірландії 1937 р., Португалії 1976 р., Бразилії 1988 р., України 1996 р. тощо). Отже, легітимна політична влада має будуватися на єдності принципових цілей і напрямків діяльності держави, усіх її органів, що обумовлено необхідністю узгодженого управління суспільством.

Тому легітимність державної влади посилюється такою рисою, як соціальна єдність, що випливає з єдиної природи домінуючих і переважаючих у суспільстві груп. У багатьох країнах ця єдність розуміється як влада народу (демократичні держави), в інших – як влада трудящих (країни тоталітарного соціалізму), у третіх – як влада патріотичного блоку неоднорідних сил з різними кінцевими цілями, але першочергові інтереси яких збігаються на базі досягнення найближчої політичної мети. Соціальна єдність забезпечується, з одного боку, роллю домінуючого класу (соціальної верстви), а з іншого – необхідністю виконання «загальних справ» соціуму. Така ж властивість як організаційна єдність державної влади є зазвичай автократичною, тож у демократичних країнах вона відкидається, їй протиставляється ідея розподілу влад на законодавчу, судову і виконавчу гілки. Демократія лише за певних умов суспільного розвитку (гостра криза, іноземне військове вторгнення, розпад державності, анархія, надзвичайний стан) може визнати доцільним тимчасове зосередження повноти державної влади в руках одного органу.

Але, як не парадоксально, ідея організаційно-правової єдності державної влади не відкидає легітимний принцип поділу влад; головне полягає у правильному його розумінні та застосуванні. Відомий французький політолог М. Дюверже пропонує свою схему, стверджуючи, що реальний поділ існує не між законодавчою, виконавчою та судовою владами, а між правлячою партією та опозицією: перша, державна – це влада, що «постановляє», а друга, що «перешкоджає» – влада «трибутарна» (опозиційна, контролююча). Ідеолог же «співсуспільної» (плюралістичної) демократії, нідерландський дослідник А. Лейпхарт наполягає не на поділі гілок влади у державі, а на розподілі політичних «ролей-функцій»; інші автори взагалі стверджують, що підхід до поділу влад змінюється залежно від епохи.

Поділ державної влади зовсім не передбачає створення «китайської стіни» між різними її гілками. У реальному житті кожна з трьох традиційних гілок проникає, втручається у сферу іншої. Так, у демократичних країнах законодавче право має не тільки парламент, а й виконавча влада («делеговане законодавство» Великобританії; декрет-закони президента за поданням уряду в Італії, тимчасові акти президента, що мають силу закону, у Франції). З іншого боку, наприклад, Конгрес США видає т.зв. приватні закони, які мають розпорядчий характер, що є функцією виконавчої влади. Суди ж, оголошуючи деякі нормативні акти неправочинними і ліквідуючи їх дію, вторгаються у сферу законодавчої влади. Зі свого боку, парламент має деякі функції судових органів (напр.: право імпічменту, що у багатьох країнах застосовується не лише до президента, а й стосовно інших вищих посадових осіб та суддів; право амністії у зв’язку з вчиненими злочинами). Отже, концепція

поділу влад має не абсолютний, а орієнтуючий характер, не підлягає сумніву і наявний тут величезний демократичний потенціал – у цьому полягає її головне значення.

Таким чином, щоб здобути легітимність у соціумі політичній владі держави недостатньо володіння формальним верховенством, застосування легітимного примусу і наявності професійного апарату управління, необхідно використовувати право і всі соціальні норми для регулювання суспільних відносин, щоб отримати соціальне визнання, легітимацію більшості населення.

Контрольні запитання та завдання

1. В чому полягає значення інституційного підходу до політики і влади як об'єктів соціолого-політичного аналізу?

2. Що є фундаментом соціально-політичного інституту? Розкрийте сутність «політики» і «влади» як інститутів суспільства та цивілізації.

3. Як інтерпретується категорія «влада» у сучасному науковому дискурсі?

4. Яким особливим змістом наповнюють соціологічні інтенції дефініцію «влади»?

5. Які теоретичні концепти влади сформувались у політичній соціології сучасності? В чому їх специфічні відмінності?

6. В чому полягає сенс ситуації постмодерну в соціологічному дискурсі щодо влади і «політичного поля»?

7. Визначте соціальні та духовно-метафізичні джерела влади в суспільстві.

8. Як ви розумієте максиму постмодерного аналізу: політичне слід пояснювати політичним!

9. Які різновиди влади відтворюються в її соціально-політичному бутті? Визначте специфічні ознаки, суб'єктів та ресурси цих градацій влади.

10. Чому публічна політична влада постає найбільш узагальненим явищем соціального впливу в державно організованому суспільстві?

11. За яких умов і чинників виникає феномен дисперсії або дифузії політичної влади?

12. Доведіть, що державна влада – це публічне явище політичного характеру та системна функція асиметричного суспільства.

13. За якими відмінностями можна здійснити поділ публічної політичної та державної влади?

14. Покажіть, що суб'єкти державної влади та їх функціональна діяльність відповідають інституційному характеру влади.

15. Обґрунтуйте, що набуття легітимності політичною і, зокрема, державною владою є соціальним процесом.

Основна рекомендована література.

1. Агаев М.Б. Президентская власть в системе государственной власти. – М., 1994.

2. Ачкасов В.А., Елисеев С.М., Ланцов С.А. Легитимация власти в постсоциалистическом российском обществе. – М., 1996. – С. 35-45.

3. Бенетон Ф. Введение в политическую науку: Пер.с фр. – М.: «Весь мир», 2002. – 367 с.

4. Гаджиев К.С. Введение в политическую науку. – М.: «Логос», 2000. – 544 с.

5. Гомеров И.Н. Государство и государственная власть: предпосылки, особенности, структура. – М.: «Изд-во ЮКЭА», 2002. – 832 с.

6. Капустин Б.Г. Моральный выбор в политике. – М.: КДУ: Изд-во МГУ, 2004. – 496 с.

7. Кола Доминик. Политическая социология: Пер. с фр. – М.: «Весь Мир», 2001. – 406 с.

8. Легитимность // Политические исследования. – 1997. - № 5. – С. 137-140.

9. Ледяев В.Г. Власть: концептуальный анализ. – М.: «Российская политическая энциклопедия», 2001. – 384 с.

10. Ортега-и-Гассет Х. Восстание масс // Избранные труды: Пер.с исп. – М.: Изд-во «Весь Мир», 1997. – 704 с.

11. Політико-правові інститути сучасності: структура, функції, ефективність: монографія / За ред. М.І. Панова, Л.М. Герасіної. – К.: Видав. Дім «Ін Юре», 2005. – 384 с.

12. Політологія: академічний курс / М.І. Панов, Л.М. Герасіна, В.С. Журавський та ін. – Київ: Видав. Дім «Ін Юре», 2006. – 520 с.

13. Райгородский Д.Я. Психология и психоанализ власти: Хрестоматия. – Самара: Изд. Дом «Бахрах», 1999. – Т. 1. – 604 с.; Т. 2. – 576 с.

14. Фуко М. Воля к истине. По ту сторону знания, власти и сексуальности: Пер. с фр. – М.: «Касталь», 1996. – 448 с.

15. Халипов В.Ф. Власть: кратологический словарь. – М.: Республика, 1997. – 431 с.

16. Халипов В.Ф. Энциклопедия власти. – М.: Академич. проект; «Культура», 2005. – 1055 с.

17. Чиркин В.Е. Современное государство. – М.: «Междун. отношения», 2001. – 416 с.

18. Шайхутдинов Р. Охота на власть. – М.: «Россельхозакадемия», 2005. – 484 с.

19. Dahl R.A. Modern Political Analysis. – Englewood Cliffs (New Jersey), 1991.

20. Simon Y.R. Philosophy of Democratic Government. – L., 1993.

ГЛАВА 12. ПОЛІТИЧНІ ПАРТІЇ, ГРОМАДСЬКІ ОРГАНІЗАЦІЇ І РУХИ ЯК СОЦІАЛЬНО-ПОЛІТИЧНІ ІНСТИТУТИ

12.1. Сутність, функції і елементи політичних партій

Термін «партія» має латинське походження і означає частину, групу, тобто частину більш великої спільності. Політична партія – найбільш активна та організована частина будь-якого класу, або соціальної верстви, яка виражає їхні інтереси й здійснює керівництво їх політичною діяльністю. Політичні партії переслідують певні цілі, домагаючись вирішальних позицій у здійсненні державної влади, впливі на політичне життя і організацію суспільства.

Партії виконують роль посередників між групами населення і державною владою, забезпечуючи врахування їх інтересів у діяльності політичних інститутів. ***Партія – це найважливіший соціально-політичний інститут, за допомогою якого здійснюється взаємозв'язок громадянського суспільства і держави.*** У сучасних умовах не просто всебічно розкрити сутність політичної партії, її місце і роль в політичному житті. У світі діють багато сотень партій (тільки в Україні, в Росії, інших країнах СНД останнім часом виник не один десяток республіканських та регіональних партій, що розрізняються за генезисом, ідеологічними засадами, функціями, програмами діяльності, принципами та формами організації). У навчальній, монографічної, довідковій літературі зустрічається більше 200 визначень і називається понад 30 різновидів політичних партій, що обумовлено складністю вичленення найбільш сутнісних характеристик, що визначають типовий портрет і політичну суть цього феномена.

Партія – це спеціалізована, організаційно упорядкована група, що об'єднує найбільш активних прихильників тих чи інших цілей (ідеологій, лідерів), що служить для боротьби за завоювання і використання політичної влади. М. Вебер визначав партію як механізм просування до влади лідера, А. де Токвіль – приватним випадком політичних асоціацій, що формуються на основі вільного вибору людини. М.Я. Острогорський, всупереч Токвілю, вважав партію феноменом, що прагне підпорядкувати собі всі прояви політичної активності людини.

Важливим елементом політичної партії є громадянський рух, тобто певна суспільно – політична активність частини громадян. Громадсько-політична активність має різні рівні, ступені, форми. Найбільш елементарні форми активності – це простий інтерес до політики.

Більш активна форма – участь і виступи в мітингах, участь у різних масових рухах, регулярне голосування на виборах. Вищою формою суспільно-політичної активності громадян можна вважати членство в політичній партії. Різні форми суспільної активності

можуть переслідувати різні цілі боротьби: за республіку або за монархію, за капіталізм чи соціалізм. Такі цілі можуть бути різними і стосуватися політичних, економічних, соціальних, ідеологічних, культурних, міжнародних і інших проблем. Ступінь активності людей, що втягує у такі рухи, теж різна в залежності від конкретної мети, країни й часу. Щоб не відриватися від «свого» громадського руху і не потрапити в кризу, партія повинна ставити ясні і зрозумілі завдання, а не занадто далекі, перспективні цілі, до яких не готове населення, повинна строго уловлювати момент виникнення і посилення нових рухів.

Другим елементом політичної партії є ідейно-політичні течії. Так як партія дає політичний вираз різним потребам та інтересам, вона неминуче приймає або формулює деяку систему політичних, моральних та ідейних цінностей. Найбільш стійкими є партії, які черпають ці цінності в реальній дійсності. З цієї точки зору чітко розрізняються ідеологічні та прагматичні партії. Перші – головну увагу приділяють розробці ідеального суспільства, ідеологічних проблем та їх розповсюдженню серед своїх членів та прихильників. Другі – переважну увагу приділяють практичній політиці, керуються прагматичними міркуваннями.

Характерним чинником партії є її представницький характер. У суспільстві є багато інститутів, які представляють ті чи інші інтереси, погляди, прагнення. Особливість партії в тому, що вона дає цим інтересам політичний вимір, політичний вираз. Це і функція партії, але така функція, яка відображає деяку сутність партії. Без представництва немає і партії, як її немає і без інших елементів.

Третім елементом партії є організація. Організацією можна назвати деяку структуру, або об’єднання людей, яке зберігає певну стійкість. Тільки в тому випадку, якщо об’єктивно існуючим проявам суспільно – політичної активності громадян вдасться знайти і запропонувати відповідні їм стійкі організаційні форми, створюються реальні умови для виникнення партії. Політичні і психологічні умови можуть зажадати дуже жорсткої, централізованої партійної структури, але існують партії, які мають вельми невизначену структуру. Теж стосується і політичних завдань. У деяких випадках політику партії можна здійснювати тільки через суворо централізовану структуру. В інших ситуаціях надмірна централізація і жорстка дисципліна дає негативний результат, відучує членів партії від ініціативності, творчого пошуку. Таким чином, названі умови визначають організаційну структуру, внутрішньопартійне ставлення і сам характер партійних працівників. Немає оптимальної моделі організації для всіх країн, умов та етапів. Є тільки дієва форма організації для конкретних умов.

12.2. Виникнення політичних партій та їх сучасна типологія

Політичні партії в сучасному розумінні є відносно молодими інститутами у суспільному житті. Однак задовго до формування сучасних політичних рухів і політичних партій термін цей означав групи, що змагаються одна з одною у сфері влади або впливу на владу. Термін «партія» у значенні групи осіб, які виступають на захист інтересів певної частини населення, вживався у давньому світі. Аристотель повідомляє про партії мешканців гори, рівнини і прибережної частини міста в Афінах. Але в античній політичній літературі вживання слова «партія» ще не було чітко визначено, і цей термін мав різні значення. Їм позначали як політиків навколо вождя (так, говорили про партію Цезаря, Сулли і т.п.), так і групу людей, керуючих державою. Перші політичні партії відрізнялися нестійкістю та організаційної неоформленістю.

Проте, ні в умовах рабовласницького ладу, ні при феодалізмі, політичних партій в сучасному значенні цього слова не було. Вони складалися в умовах буржуазного ладу, причому їх перші, які ще не мали чітких організаційних форм, з'являються напередодні і в ході буржуазних революцій як угруповання прихильників короля і феодалів, з одного боку, і захисників інтересів буржуазії – з іншого. Такі «кавалери» – прихильники короля і «крутоголові», що виражають інтереси буржуазії, а також нового дворянства в XVII столітті в Англії: праві, центристи і ліві під час революції у Франції в XVIII столітті, федералісти і республіканці в США у XVIII столітті, представники різних угруповань плантаторів і буржуазії і т.п.

У ході революційних подій виникають також неміцні, недостатньо організовані угруповання, що захищають інтереси предпролетарських верств населення (наприклад, діггери – прихильники захоплення земель феодалів та їх обробки для себе в XVII столітті в Англії, ліва частина якобінців в у Франції в XVIII столітті і т.д.).

Справжня історія політичних партій як особливих, що відрізняються високим ступенем інституціоналізації політичних рухів, датується кінцем XVIII і особливо XIX століттям. Це пов'язано насамперед із вступом на історичну арену «третього стану», а в XIX столітті – з введенням загального виборчого права. Сучасні партії, що діють в масовому середовищі, виникли в Європі у другій половині XIX століття і є відносно молодими інститутами суспільного життя.

В історії партій Макс Вебер виділив три етапи: партії як аристократичні угрупування, партії як політичні клуби і сучасні масові партії. Цей поділ історії політичних партій прийнято в політичній соціології. Два перші етапи можна вважати передісторією політичних партій, маючи на увазі, однак, що різниця між масовою партією XIX століття та її

попередниками більш ранніх епох, не дуже виразна. Всі три стадії пройшли дві англійські партії – ліберальна (віги) і консерватори (торі). Історія інших сучасних партій коротше, і значна їх більшість сформувалися відразу як масові партії.

Першою масової партією було засноване в 1861 році Ліберальне товариство реєстрації виборів в Англії. У 1863 році виникла перша масова робітнича партія – Загальний німецький робочий союз, заснований Ф. Лассалем. У Японії, першої із східних країн, яка імпортувала західні інститути, партій не було аж до першої світової війни.

Вважається, що двома основними причинами появи масових партій були: по-перше, поширення виборчих прав, яке змушувало до розширення обсягу впливу; по-друге, організаційний розвиток робітничого класу. Останнє вело до того, що: 1) пролетаріат створював масові партійні організації; 2) у свою чергу цей процес змушував до конкуренції традиційні угруповання, які масовості пролетарських партій повинні були протиставляти перетворення своїх структур в тому самому напрямі.

Таким чином, ПОЛІТИЧНА ПАРТІЯ – ЦЕ АКТИВНА І ОРГАНІЗОВАНА ЧАСТИНА СУСПІЛЬСТВА, ОБ'ЄДНАНА СПІЛЬНИМИ ІНТЕРЕСАМИ, ЦІЛЯМИ АБО ІДЕАЛАМИ, ЩО ПРАГНЕ ОВОЛОДІТИ ДЕРЖАВНОЮ ВЛАДОЮ, АБО ВИРІШАЛЬНИМ ЧИНОМ ВПЛИВАТИ НА ЇЇ ЗДІЙСНЕННЯ**.** Від інших громадських об'єднань, що діють на політичній арені (груп тиску, професійних і підприємницьких спілок тощо), партії відрізняються своїм прагненням до отримання політичної влади або її здійснення: участю у виборах, в парламентській діяльності, в уряді; їх цілі носять більш глобальний характер, ніж специфічні цілі інших громадських організацій.

Політичні партії відіграють найважливішу в суспільно-політичному та державному житті, роль, будучи одним з центральних компонентів політичної системи. З боротьбою між ними пов'язане рішення питання про політичну владу – її належність, використання, способи і форми здійснення. Партії беруть активну участь в політичному житті на всіх стадіях політичного процесу: у виборах, формуванні органів держави, прийняття політичних і державних рішень, у їх реалізації. Прихильники партії, які голосують за висунутих нею кандидатів на виборах до державних органів, утворюють її електорат (від англ. «Elector», франц. «Electeur» – «виборець»). Ті соціальні верстви або регіональні спільності, до яких належить основна маса електорату, становлять соціальну базу партії.

Сутність політичних партій найбільше виявляється в їх цілях та функціях. Опції політичних партій залежать як від конкретних умов, так і від характеру політичного режиму. Відповідно за класичним підходом, партії у представницькій системі здійснюють

щонайменше чотири функції: визначення мети, формування громадської думки, відбір кандидатів та забезпечення умов діяльності депутатів.

Розробляючи ідеологію і програми, партії прагнуть визначити напрямок стратегії і переконати громадян в можливості альтернативних дій. Викладені в програмних документах політичної партії стратегія і тактика через її практичну діяльність стають передумовою поширення її впливу на електорат. На цьому етапі виявляється функція рекрутування нових членів, виховання активістів, мобілізація електорату на підтримку партійних кандидатів, підбір лідерів і просування їх на керівні посади в органах держави і масових громадських організаціях.

Далі партії створюють середовище, в якому діють депутати. Це здійснюється двома взаємодоповнюючими способами. Вони забезпечують постійні контакти між виборцями і депутатами та забезпечують рамки діяльності депутатів у парламенті. Депутатів від однієї групи об'єднує парламентська група, забезпечуючи їх узгоджені дії. Головна проблема при цьому – дисципліна голосування. У цьому сенсі існує різниця між «м'якими» і «жорсткими» партіями. Партія називається «м'якої», якщо вона не змушує своїх депутатів голосувати однаково, кожен член парламентської групи голосує так, як він хоче. Навпаки, «тверда» партія приписує своїм депутатам дисципліну голосування. Дисципліна голосування передбачена головним чином в лівих партіях (комуністичних, соціалістичних); проте, деякі партії, що стоять на правих і центристських позиціях, також стали її практикувати (консервативна партія Великобританії, ХДС Німеччини, БЮТ в Україні та ін.)

Найбільш важлива функція – участь партії у формуванні та контролі за діяльністю органів влади. Такі основні функції партій відповідно за класичним аналізом, в якому ставиться сильний акцент на парламентські аспекти партійної діяльності. Партія займає особливе місце серед різних організацій, що діють в політичній системі суспільства. ***Головною метою політичних партій є завоювання (повалення існуючої) політичної влади або участь у її здійсненні.*** Основні цілі партій так чи інакше пов'язані із здійсненням влади в політичних системах. Тому вони, власне, і називаються політичними організаціями. Будь-яка з них, прийшовши до влади, розставляє своїх людей на ключові ділянки управління. Тобто партія – учасник політичного процесу, але вона не повинна панувати. Її участь у владі здійснюється через своїх представників в органах влади. Не маючи ніяких безпосередніх публічно-владних повноважень, політичні партії розробляють державну політику (пропозиції щодо політичного курсу і політичного режиму), але ця політика проводиться в життя лише в міру її прийняття представницькими органами.

Політичну партію слід відрізняти від політичного руху, який не має характерних для партії організаційної структури і конкретно розробленої політичної програми, а також від групи тиску, яка прагне не до завоювання державної влади, а лише до володіння впливом над тими, хто її здійснює. На основі загальних політичних ідей розробляються програми партій, в яких визначаються їх завдання на коротко-, середньо- та довгострокову перспективу. Як правило, політичні партії мають внутрішню структуру, в якій можуть бути виділені наступні елементи: а) вищий лідер і штаб, які виконують керівну роль; б) стабільний бюрократичний апарат, що виконує функції «приводного ременя» між верхівкою і підставою партій; в) активні члени партії, що беруть участь в її житті, не входячи в апарат; г) пасивні члени партії, які примикаючи до неї, лише незначною мірою беруть участь в її діяльності.

Існує багато критеріїв, за допомогою яких класифікуються політичні партії. Так, прихильники інституційного підходу демонструють організаційні критерії; у традиції ліберального підходу – найважливішою є класифікація, виходячи з характеру політичного зв'язку; у марксистському підході, основну роль грають класові критерії. Марксизм розглядав партії як форму самовираження соціальних класів. Ідеї – це не що інше, як відбиття конкретної соціально-економічної реальності: партії представляють різні соціальні класи. Їх суперництво висловлює класовий антагонізм. Партія – це політичний вираз класу. Такі, якщо говорити коротко, марксистські погляди на партію.

Виходячи з соціальної природи, можна виділити партії, що представляють інтереси: 1) окремих класів (напр., буржуазні, робочі, селянські); 2) окремих соціальних груп (напр., інтелігенції, дрібних господарів); 3) кількох класів та соціальних груп (напр., політичні партії, що виникають на основі національно-визвольних рухів). Критерієм, що дозволяє класифікувати партії, є характер їх доктрин, в основному ідеологічно направлених. Залежно від домінуючих у них ідейно-політичних настанов партії можна розділити на революційні, реформістські, консервативні, реакційні.

Відносно багатьох критеріїв представлена сфера внутрішньої організації і ролей виконуваних партією в політичній організації або по відношенню до неї. Виходячи з прихильності до певних ролей у політичній системі і по відношенню до політичної системи, виділяються партії, орієнтовані на: а) функції легальної боротьби за владу, її здійснення і зміцнення; б) участь у виборах; в) здійснення влади і реалізації стратегічних програм суспільного розвитку (наприклад, комуністичні партії в соціалістичних країнах); г) підтримку існуючої політичної еліти в державі.

Виходячи з організаційної структури і членства виділяються партії: централізовані, організовані ієрархічно, з сильним керівним центром і суворою дисципліною;

децентралізовані – в основному це партії, що діють у політичній системі, де партійна система відіграє другорядну роль.

Кадрові партії – це ті, діяльність яких спрямована насамперед на вибори, орієнтовані не на те, щоб мати якомога більше членів, а на те, щоб об'єднати, «знати», представників соціальних еліт. Більшість кадрових партій – це європейські ліберальні і консервативні партії. У політичному спектрі кадрові партії знаходяться насамперед праворуч і в центрі. Кадрові партії мають децентралізований характер і слабку організацію. Нарешті, у всіх кадрових партіях керівна роль належить парламентарям. Як правило, більшість кадрових партій «м'які» (тобто не дотримують дисципліну голосування) на відміну від «жорстких» масових партій. Втім, виняток становить консервативна партія Великобританії як приклад «жорсткої» кадрової партії.

Масові партії – це партії нового типу, що виникли в умовах розширення демократії, введення загального виборчого права. Це великі організації, які мають складну внутрішню структуру і користуються реальним впливом – як формальним, так і неформальним – в політичних системах, де вони діють. Це партії, орієнтовані на політичне виховання і формування нових еліт.

Партії з чіткими і формально певними принципами членства. Принципи ці (зазвичай містяться в статутах) визначають форму і умови прийняття в партію і перебування в ній (регулярна сплата членських внесків, участь у зборах і робота в первинній організаційній структурі і т.д.), партійна дисципліна і т.д.

Партії з вільним членством, це ті, де приналежність виражається через голосування за кандидатів власної партії як, наприклад, в США. У Італійської християнсько-демократичної партії членство полягає в викуплені раз на рік карт речі, які виконують роль своєрідних членських квитків. Є також партії з індивідуальним і колективним членством в залежності від того, здійснюється прийом в них безпосередньо або через інші організації, такі, як профспілки. В останньому випадку людина, вступаючи до профспілки, одночасно вступає і в партію, оскільки профспілка є колективним членом цієї партії. Такою партією є, наприклад, лейбористська партія Великобританії.

Ще одним критерієм класифікації є інститут партійного керівництва. Керівництво можна розуміти формально (за статутом) або соціологічно, а отже, досліджуючи дійсні відносини підпорядкування і верховенства, які можуть прикриватися статутами. Виходячи з цього зазначимо такі партії. З колективним керівництвом, де лідер керівної групи виконує роль арбітра, висловлює основний доктринальний напрям або концентрується на владі в самих суттєвих для функціонування всієї партії сферах. З одноосібним керівником типу

вождя, який є, як правило, формально санкціонованим. З харизматично-вождистським керівництвом, де, крім формальних гарантій колективного керівництва, домінує особистість, виходячи з авторитету в суспільстві або партії, особливо заслуг, які надають їй символічне вимірювання і т.д.

Політичні партії розрізняються також за місцем, що вони займають в системі державної влади. Тут можна виділити легальні і нелегальні партії, а також правлячі й опозиційні. Нарешті, партії можуть бути конкуруючими або монопольними. Конкуруючі партії діють в рамках плюралістичної системи, або здійснюючи вищу владу в політичній системі, або борючись за це. Монопольні, більш відомі як «єдині партії», здійснюють у політичній системі вищу владу, виключаючи з неї будь-яку іншу партію.

Перераховані вище типи політичних партій взаємно не виключають один одного, навпаки, вони часто поєднуються. Так, наприклад, комуністична партія як класова партія зазвичай буває масовою (хоча в період нелегальної діяльності найчастіше вона носить кадровий характер). У залежності від системи, в якій вона діє, партія може бути легальною або нелегальної, з точки зору ідеології – революційною (як кадровою, так і масовою партією). Для неї характерна сильна внутрішня організація; в політичних системах вона відіграє різну роль – від чільної (в соціалістичній системі) до побічної (в умовах, коли вона позбавлена масового впливу, в результаті юридичних чи інших обмежень штучно відсунута на другорядні позиції). Зрозуміло, що типологія партій являє собою не більш ніж абстрактну схему, що служить для впорядкування крайньої різноманітності партійних організацій.

12.3. Умови формування політичних партій

Щоб виникла політична партія, потрібен цілий ряд умов:

– Перш за все, повинне відбутися певне зближення деяких учасників громадського руху з громадсько-політичними концепціями: ці концепції повинні в деякій мірі відображати і висловлювати потреби, сподівання й інтереси даного руху, а, отже, і сприйматиметься ними.

– По-друге, основні самостійні компоненти партії повинні досягти певної міри зрілості і визначеності. Наприклад, відсутність належної ступеня суспільно – політичної активності більш-менш помітної частини населення не дасть партії мінімально необхідного числа активістів, не кажучи вже про політичний вплив в суспільстві.

– По-третє, повинна сформуватися більш-менш згуртована ініціативна група, яка здатна виробити більш-менш тривалу стратегічну орієнтацію, яка є умовою залучення до партії найбільш активних елементів.

– По-четверте, партійні групи, що зароджуються, повинні встановити живі контакти з різними масовими організаціями й рухами. Це дасть партіям достовірну інформацію про процеси, що відбуваються в гущі населення.

– По-п’яте, в партії повинне скластися певне партійне товариство, свої правила і традиції взаємин дозволу неминучих суперечок і конфліктів. Ці правила не повинні перешкоджати необхідним суперечкам і дискусіям.

– По-шосте, партія повинна навчитися розвиватися у взаємодії та конкуренції з іншими політичними партіями. Без союзів і без боротьби будь-яка партія вироджується в бюрократичну силу.

– По-сьоме, дуже важливою є її здатність виявляти природних лідерів і залучати їх до своїх лав. Без цього вона може залишитися сектою.

Звичайно, ці умови не виникають відразу, вони складаються поступово. Важливим етапом у житті партії є оволодіння здатністю до політичної дії, запропонування конструктивної програми, завоювання місць у місцевому самоврядуванні і парламенті, встановлення тісних контактів з громадськими рухами.

12.4. Партійні системи

Перш за все визначимо поняття партійної системи. Під партійною системою розуміється сукупність партій в даній країні, яка характеризується, по-перше, кількістю партій, по-друге, соціально-політичними і правовими умовами, в яких вони діють і взаємодіють, і, по-третє, реальними можливостями для того, щоб стати правлячими, тобто сформувати уряд. М. Дюверже формулює три «соціологічних закону (чи теореми)», що встановлюють інституційну залежність між виборчої і партійної системам. По-перше, вибори за пропорційною системою приводять до партійної системи з численними і незалежними одна від одної партіями, По-друге, вибори за мажоритарною системою у два тури призводять до системи кількох партій, що прагнуть до компромісів. По-третє, вибори за мажоритарною системою в один тур ведуть до утворення двох сильних партій, які конкурують одна з одною. Таким чином, виборча система впливає на реальне число партій і відносини між ними.

Класична типологія партійних систем була запропонована італійським політологом Дж. Сарторі у роботі «Партії і партійні системи» (1976), який виділяє сім основних партійних систем, в основному керуючись критерієм руху від владного монізму до політичного плюралізму:

1. Однопартійні системи (СРСР, Куба), де фактично існував тотальний контроль однієї партії, що зливається з державним апаратом.

2. Системи партії-гегемона (НДР, Болгарія), в умовах, коли формально існують партії-сателіти, що реально не впливають на процеси прийняття рішень.

3. Системи домінуючою партії (Японія, Індія), де довгі роки, незважаючи на наявність безлічі партій, «контрольний пакет» тримає одна і та ж партія (Ліберально-Демократична партія в Японії (до 1993 р.), Індійський Національний Конгрес та ін.).

4. Двопартійна, біполярна система, яка існує в основному в англо-саксонських країнах, де дві основні партії змінюють одна одну в «маятниковому» режимі (Демократична і Республіканська партії в США).

5. Системи помірного плюралізму (від 3 до 5 партій), де партії досить фрагментовані (Франція, Бельгія),

6. Системи крайнього плюралізму (від 6 до 8 партій), де відбувається поляризація партійного спектру (Нідерланди, Фінляндія) і утворення складних коаліцій.

7. Атомізовані системи (понад 8 партій), де відбувається розпилення впливу і дисперсія ролей (Малайзія).

Що ж стосується України, то в 1990-і роки вона пройшла досить довгий шлях від однопартійної системи «партії-держави» через ряд спроб створення багатопартійних систем, і в результаті на сьогодні ми маємо партійну систему, яка наближається, за класифікації Дж. Сарторі, до системи поміркованого плюралізму, що пов’язано багато в чому з введенням 3% бар’єру на виборах.

12.5. Громадські організації та рухи

Помітну роль у суспільно-політичному житті, поряд з політичними партіями, відіграють громадські організації та рухи. На відміну від партій вони не претендують на безпосередню участь у здійсненні влади і не беруть на себе пов’язаних з цим зобов’язань. Проте, реалізуючи свої специфічні завдання і функції, громадські організації та рухи вирішують завдання широкого суспільного значення, вносять вагомий внесок у державне, господарське, соціально-культурне будівництво. Формування розгалуженої системи громадських організацій і рухів є показником розвиненості громадянського суспільства, свідченням різноманіття і структурованості його інтересів.

ГРОМАДСЬКА ОРГАНІЗАЦІЯ – ЦЕ ДОБРОВІЛЬНЕ ОБ’ЄДНАННЯ ГРОМАДЯН НА ОСНОВІ СПІЛЬНОСТІ ІНТЕРЕСІВ, ЩО МАЄ СТІЙКУ ОРГАНІЗАЦІЙНУ СТРУКТУРУ ЗНИЗУ ДОВЕРХУ, ФІКСОВАНЕ (ОФОРМЛЕНЕ) ІНДИВІДУАЛЬНЕ АБО КОЛЕКТИВНЕ ЧЛЕНСТВО. ДЛЯ ГРОМАДСЬКОЇ ОРГАНІЗАЦІЇ ХАРАКТЕРНІ НАЯВНІСТЬ СТАТУТУ, СПЕЦІАЛІЗОВАНОГО УПРАВЛІНСЬКОГО АПАРАТУ, ВІДНОСНА СТАБІЛЬНІСТЬ СКЛАДУ,

МАТЕРІАЛЬНА УЧАСТЬ ЧЛЕНІВ ОРГАНІЗАЦІЇ У СТВОРЕННІ ЇЇ МАЙНОВОЇ ОСНОВИ (ЧЛЕНСЬКІ, ЦІЛЬОВІ ВНЕСКИ).

Згідно з цими ознаками, до громадських організацій можна віднести професійні спілки, союзи підприємців, кооперативні, молодіжні, жіночі, ветеранські організації, творчі спілки (спілка письменників, композиторів, театральних діячів і т.п.), різноманітні добровільні товариства (наукові, технічні, культурно-освітні та ін.). З урахуванням територіальних рамок їх діяльності виділяють місцеві, регіональні, загальнодержавні, міжнародні громадські організації.

ПІД ГРОМАДСЬКИМ РУХОМ РОЗУМІЄТЬСЯ СПІЛЬНА ДІЯЛЬНІСТЬ ГРОМАДЯН, ЩО ПЕРЕСЛІДУЮТЬ ПЕВНІ СПІЛЬНІ ЦІЛІ, АЛЕ НЕ МАЮТЬ ЧІТКОЇ ОРГАНІЗАЦІЙНОЇ СТРУКТУРИ І ФІКСОВАНОГО ЧЛЕНСТВА.

Громадські рухи відрізняються масовістю, широкою соціальною базою, організаційною та ідейною аморфністю, нестабільністю орієнтації і складу, нерідко стихійністю і спонтанністю дій. Зв’язки між учасниками руху носять переважно ідейно-політичний, а не організаційний характер. Типологія громадських рухів може проводитися з різних підстав. За цілями і сферами діяльності виділяють антивоєнний, екологічний, жіночий, юнацький рухи, рух за расову та національну рівноправність, рух на захист споживачів, релігійні рухи та багато інших. По відношенню до існуючого ладу громадські рухи діляться на революційні, контрреволюційні, реформістські, консервативні, реакційні; за способами і методами дій – на насильницькі і ненасильницькі.

Громадські рухи можуть формуватися на різній соціальній основі. Деякі з них, наприклад, антивоєнний, екологічний, національно-визвольний рух, носять міжкласовий (позакласовий) характер. Інші мають яскраво виражений соціально-класовий характер – робочі, селянські, буржуазні рухи, а також рухи інтелігенції, фермерів, дрібних власників. Громадські рухи можуть групуватися і за статево-віковими ознаками: юнацький, дитячий, жіночий рухи, рух пенсіонерів та ін. За професійною ознакою створюються рухи вчених, лікарів, письменників і т.п.

Поділ добровільних об’єднань на громадські організації та рухи носить багато в чому умовний характер, і не завжди легко їх розмежовують. Громадські рухи в міру посилення організаційних принципів часто стають основою для утворення громадських організацій і навіть політичних партій. Так, розвиток екологічного руху зумовив створення різного роду екологічних спілок і асоціацій, а потім і партій «зелених» у багатьох країнах. Народні рухи та фронти у ряді колишніх республік СРСР еволюціонували і оформилися в національно-демократичні партії.

Як вказувалося вище, громадські організації та рухи не ставлять своєю метою завоювання і здійснення політичної влади, не домагаються відкритого контролю над нею. Вони займаються політичною діяльністю лише остільки, оскільки це необхідно для виконання завдань, що лежать в іншій сфері суспільного життя (економічній, соціальній, культурній). Але хоча громадські організації та руху не ставлять перед собою безпосередньо політичних цілей, їх діяльність об'єктивно носить політичний характер. Вже сам факт користування громадянами конституційним правом на об'єднання включає їх в орбіту політичних дій.

Ступінь впливу різних громадських формувань на політичні відносини різна. Одні з них – робочий, профспілковий, національний рухи та ін. – справляють істотний вплив на політичну ситуацію, інші – практично не беруть участі у політичному житті. Однак у сучасних умовах загальної політизації суспільства ні одне з громадських об'єднань не може повністю усунутися від прямої або опосередкованої участі в політичному процесі. Політична роль громадських організацій і рухів полягає в наданні впливу на процес прийняття політичних рішень органами державної влади та управління на різних рівнях, в більш-менш постійному тиску на владні структури.

Громадські організації та утворення виступають як своєрідні групи інтересів та групи тиску. Концепція груп інтересів або зацікавлених груп розроблена американськими політологами А. Бентлі, Д. Труменом та іншими і давно користується визнанням у західній політології. Згідно А. Бентлі, політика є процес взаємодії і боротьби організованих в певні групи людей за досягнення своїх цілей та інтересів. Групи інтересів – це «добровільні організації, створені для вираження і представництва інтересів людей, що входять до них у взаєминах як з іншими групами і політичними інститутами, так і всередині самих організацій»[1].

У конкуренції груп значна частина організованих інтересів отримує задоволення по каналах громадянського суспільства. Але в ряді випадків здійснення колективних потреб членів групи вимагає владних рішень. Якщо група інтересу домагається задоволення власних інтересів шляхом цілеспрямованого впливу на інститути публічної влади, то вона характеризується як група тиску. Поняття «група тиску» розкриває динаміку перетворення соціально-групових інтересів, що виникають у громадянському суспільстві, у політичний фактор. Ефективність діяльності групи тиску багато в чому залежить від ресурсів, які вона має у своєму розпорядженні (власність, інформація, кваліфікація і досвід, культурний вплив,

[1] Основи політичної науки. – М., 1993. – Ч. II. – С. 8.

етнічні та релігійні зв'язку та ін.). Професійні спілки, асоціації підприємців, спілки кооператорів, споживачів, добровільні товариства та інші громадські об'єднання (крім політичних партій) представляють собою різновид груп інтересів.

Важливе теоретичне і практичне значення має виявлення функцій громадських організацій і рухів, оскільки це допомагає усвідомити їх місце в системі громадянського суспільства і правової держави, а також показати форми, способи прояву їх активності. До числа основних, загальних для всіх громадських організацій і рухів функцій відносяться наступні.

1. Виявлення та задоволення інтересів і потреб членів об'єднання. Люди об'єднуються в організації та рухи з метою задоволення тих чи інших специфічних потреб, пов'язаних з професійною приналежністю, віковими особливостями, індивідуальними схильностями і т.п. Ці інтереси спочатку можуть виступати у вельми невизначеною, особистісної та емоційно забарвленої формі. Громадські організації та рухи перетворюють такі розпливчасті погляди і думки в чіткі вимоги, програми даного об'єднання, сприяючи тим самим артикуляції інтересів своїх членів. Поряд з політичними партіями громадські організації та рухи вирішують певною мірою і завдання агрегації інтересів, тобто узгодження за допомогою дискусій безлічі приватних вимог і встановлення між ними певної ієрархії і пріоритетів. Особливе значення ця функція громадських організацій і рухів набуває в умовах нерозвиненої партійної системи.

2. Функція соціальної інтеграції та мобілізації передбачає об'єднання та організацію членів групи і їх прихильників навколо цілей даного формування. Функція ця може мати і більш широкий контекст, що виходить за рамки конкретного громадського об'єднання. Громадські організації та рухи привертають увагу громадськості до гострих проблем, висувають свої варіанти вирішення, домагаються громадської підтримки своїм починанням.

3. Функція соціалізації. Залучаючи своїх членів до вирішення суспільно значущих проблем, громадські організації та рухи сприяють формуванню їх активної життєвої позиції, підвищенню політичної освіченості та культури, залучення громадян до управління державними і громадськими справами.

4. Репрезентативна функція або функція представництва та захисту інтересів своїх членів у взаємовідносинах з іншими політичними інститутами. Громадські організації та рухи не тільки сприяють усвідомленню і вираженню специфічних інтересів і потреб своїх членів, але й беруть на себе зобов'язання представництва цих інтересів, доведення вимог групи до відома державних органів, політичних партій, правлячих еліт.

Вплив громадських об'єднань на владні структури може здійснюватися двома шляхами: за допомогою електорального представництва (через виборчі системи) та прямого, функціонального представництва організованих інтересів. Основними формами і методами тиску громадських організацій і рухів на органи влади є наступні:

- безпосереднє висунення своїх кандидатів до складу представницьких і виконавчих органів влади;
- підтримка, у тому числі фінансова, на виборах близьких політичних партій та їх кандидатів;
- участь у розробці, підготовці законодавчих та інших нормативних актів;
- участь в роботі парламентських комісій, міжвідомчих комітетів, дорадчих та консультативних органів, експертних груп при різних державних органах;
- організація пропагандистських кампаній в засобах масової інформації, збір підписів під відповідними вимогами;
- страйки, мітинги, демонстрації та ін.

5. Ще однією функцією громадських організацій і рухів є функція моделювання нових суспільно-політичних структур, пошук і випробування нетрадиційних форм соціальних зв'язків. Добровільні об'єднання в силу суспільного, самодіяльного характеру виступають як незамінний канал проведення соціальних експериментів, пошуку та здійснення нових самоуправлінських форм соціальної активності населення.

Контрольні запитання та завдання

1. Чим пояснюється виникнення політичних партій? Чи може сучасне суспільство існувати без політичних партій і суспільно-політичних рухів?

2. У чому сутність партії, її основні функції?

3. Які партії називають масовими? Джерела фінансування партій?

4. Які є способи досягнення згуртованості та їх зв'язок з цілями партій?

5. Які вам відомі критерії для типології партій? Чим американські політичні партії відрізняються від європейських? Що ви знаєте про партії України та про сучасні партії за кордоном (в тому числі в країнах СНД)?

6. Чим розрізняються політичні партії, суспільно-політичні рухи та громадські організації?

7. Проаналізуйте процес становлення багатопартійності в нашому суспільстві з точки зору спільності і принципових відмінностей. Чи можна говорити про наявність в сучасній Україні багатопартійної системи?

8. Які сучасні тенденції масових демократичних рухів? Назвіть відомі вам суспільно-політичні рухи (у світі і в Україні)?

9. Що таке альтернативні та неформальні об'єднання та утворення? Яке їх місце в політичній системі?

10. Що служить причиною почергової перемоги на виборах партій протилежної ідейної орієнтації?

12. Назвіть основні політичні партії сучасної України. Як змінилося представництво цих партій у Верховній Раді в період з 1993 по 2008 рр.?

Основна рекомендована література

1. Алмонд Г. Сравнительная политология сегодня. – М.: Аспект Пресс, 2002.

2. Вебер М. Избранные произведения. – М., 1990. – 526 с.

3. Вятр Е. Социология политических отношений. – М.: Прогресс, 1979.

4. Виноградов В.А., Головин Н.А. Политическая социология. – СПб.: Изд-во С-Петербургского ун-та, 1997.

5. Гаджиев К.С. Введение в политическую науку. – М.: Логос, 1997.

6. Голосов Г.В. Сравнительная политология. – М., 2001.

7. Дюверже М. Политические партии. – М., 2000.

8. Здравомыслова Е. Социология общественных движений – становление нового исследовательского направления // Социология в России. – М., 1998. – С. 545-568.

9. Общая социология / Ред. З.Т. Голенкова. – М.: Гардарики, 2005. – Гл. 7.

10. Основи политической науки. – М. – 1993. – Ч. II.

11. Основи політичної науки: Курс лекцій / За ред. Б. Кухти. – Ч. 2. Політичні процеси, системи та інститути. – Львів: Кальварія, 1997. – 336 с.

12. Політологія: Підручник / Ред. О.В. Бабкіна, В.П. Горбатенко. – К. : ВЦ «Академія», 2003. – 528 с.

13. Политические партии России // Россия: партии, выборы, власть. – М., 1996.

14. Политический процесс: основные аспекты и способы анализа / Под ред. Е.Ю. Мелешкиной. – М.: ИНФРА-М, 2001.

15. Политическая социология / Под ред. Г.П. Сопова. – Ростов-н/Д: Феникс, 2001.

16. Политическая социология / Под ред. Ж.Т. Тощенко. – М.: Юнити-Дана, 2002.

17. Політологія: Підручник / І.С. Дзюбко, К.М. Левківський, В.П. Андрущенко та ін. / За заг. ред. І.С. Дзюбка, К.М. Левківського. – К.: Вища школа, 1998. – 304 с.

18. Рябов В.В., Хаванов Е.И. Общественный интерес, общественные движения и политические партии. – М., 1993.

19. Социология / Ред. В.Н. Лавриненко. – М.: Юнити, 2000. – Гл. 9.

20. Тощенко Ж.Т. Социология. Общий курс. – М.: Прометей, Юрайт, 2000. – Раздел 4.

21. Шаран П. Сравнительная политология. – М., 1992. – Ч. 3.

22. Шварценберг Р.Ж. Политическая социология: В 3 т. – М., 1996.

23. Dowse R.E. and Hughes J.A. Political Sociology. Chichester: John Wiley and Sons, 1986.

ГЛАВА 13. ПОЛІТИЧНА СОЦІАЛІЗАЦІЯ НАСЕЛЕННЯ, ЇЇ РІВНІ ТА ЕТАПИ. ТИПИ ПОЛІТИЧНОЇ СОЦІАЛІЗАЦІЇ

13.1. Сутність та особливості розгортання політичної соціалізації

Варіативність природи індивіда в умовах динамічного сучасного суспільства, представлена широким діапазоном його статусних позицій та ролей. Одним з таких варіантів презентації особистості є її політична позиція. Формування «людини політичної», причетної до проблем, процесів та явищ політичного життя суспільства, вимагає часу і певної постійності, оскільки припускає знання особливостей політичного поля та безпосередній практичний досвід участі особистості в політичних відносинах. Позбавлена цих знань, вмінь та властивостей людина, залучаючись до політики, не здатна адаптуватися до її вимог, захистити себе від жорстких політичних взаємин, ефективно відстоювати свої інтереси.

Тому становлення «людини політичної» починається безумовно в процесі засвоєння моделей поведінки, культурних цінностей, орієнтирів, норм, традицій, які дозволяють формувати політичні якості та властивості, необхідні для адаптації особистості до даної політичної системи та виконання там певних функції. Цей процес, власне, і називається ***політичною соціалізацією.***

До проблем соціалізації, соціальної та політичної адаптації зверталися багато дослідників. Зокрема Г. Тард – одним з перших намагався описати процес інтернаціоналізації норм через соціальну взаємодію. В рамках класичної теорії політичної соціалізації, розробленої вченими чиказької школи під керівництвом Д. Істона, остання розумілася як процес навчання людини спеціальним ролям, які їй необхідно виконувати у сфері політики. На підставі такого підходу Д. Істон розробив концепцію політичної підтримки, узявши за основу відношення людей до політичного режиму і лідерів.

Дослідник виходив з того, що необхідна для стабільності політичної системи безумовна або емоційна підтримка індивідів визначається процесом політичної соціалізації. Вона міцніша і надійніша в порівнянні з підтримкою, залежною від результатів роботи уряду. Іншими словами, для Д. Істона політична соціалізація була засобом стабілізації та зміни політичної системи.

Ця позиція вплинула на подальший характер уявлень про досліджуваний процес. Політична соціалізація почала розглядатися як частина процесу становлення особистості, в ході якого формуються найзагальніші та стійкі її риси, що виявляються в соціально-організаційній діяльності, регульованій ролевою структурою суспільства. Так, згідно

поглядам Т. Парсонса, індивід вбирає в себе загальні цінності в процесі спілкування із значущими іншими, внаслідок чого відповідність загальноприйнятим нормативним стандартам стає частиною його мотиваційної структури, його потребою. Дослідники Л. Коен і Р. Ліптон, які підтримали цю теорію, акцентували увагу на взаємодії людини з політичною системою і її інститутами.

Альтернативна позиція щодо розуміння сутності та ролі політичної соціалізації, була представлена М. Хабермасом та Н. Луманом. Згідно останніх, зазначене явище це процес акультурації (тобто освоєння людиною нових для себе цінностей). На перший план в рамках даного підходу, дослідники висували внутрішньоособистісні, психологічні механізми формування політичної свідомості та поведінки людини.

Достатньо поширеними і впливовими в аналізі цієї проблеми були свого часу й погляди представників психоаналізу (Е. Еріксон, Е. Фромм), які фокус дослідження перенесли на виявлення несвідомих мотивів політичної діяльності (форм політичного протесту, контркультурної поведінки), розуміючи політичну соціалізацію як прихований процес політизування людських почуттів та уявлень. Вони виходили з того, що основні політичні орієнтації формуються у людини в достатньо ранньому віці. Вони володіють стійкістю, живучістю та серйозно впливають на формування подальших політичних поглядів індивіда і зрештою визначають його політичну поведінку. Сума ж різних індивідуальних поглядів впливає на те, як функціонує політична система в цілому. Іншими словами, логіка розвитку даного процесу зводилася до наступної схеми: соціалізація формує особистість, особистість визначає політичні погляди, останні, в свою чергу, втілюються в політичну поведінку, і, нарешті, політична поведінка впливає на діяльність політичної системи.

В зв’язку з таким розумінням політичної соціалізації, виникав наступний висновок: для того, щоб забезпечити стабільність функціонування політичної системи, влада повинна піклуватися про політичну соціалізацію ще в дитячі та юнацькі періоди життя людини. Соціалізація, таким чином, ставала ключовою ланкою в забезпеченні політичної стабільності.

Даний підхід в англомовній політичній літературі отримав назву Primacy School, тобто школи, що підкреслює важливість первинної дії на свідомість людини і закріплення в ній певних політичних уявлень, стереотипів і поглядів. Проте вже в 70-80-і рр. нашого століття авторитетність даної позиції була поставлена під сумнів. В результаті ряду соціально-психологічних досліджень було встановлено, що діти до 11-річного віку позбавлені будь-якої здібності до концептуалізації, логічних, абстрактних думок в їх відношенні до політичних явищ. Це означало, що вони, як правило, просто не думають про політику. Дітям, через власну егоцентричність, властиве персоніфіковане відношення до соціально-політичної

дійсності. Отримуючи в ранньому віці уявлення про фігури влади – місцевого міліціонера або президента країни, – вони й саму політику сприймають персоніфіковано, тобто як дії цих осіб. І лише в пізнішому віці діти починають розуміти, що влада, наприклад, королеви є чистою формальністю і істотно обмежена парламентом і урядом.

Не дивлячись на різноманітність інтерпретацій політичної соціалізації, всі вони зводяться до основної її мети – досягнення особистістю вмінь та навичок орієнтуватися в політичному просторі і виконувати там певні владні функції. Тобто політична соціалізація є складним процесом взаємодії індивіда та політичної системи. Виходячи з цих взаємовідносин, політична соціалізація набуває певних універсальних характеристик, що дозволяють краще зрозуміти її суть:

- по-перше, політична соціалізація є цілеспрямованою дією політичної системи на індивіда. В рамках цього відбувається передача індивідові політичних орієнтацій, що існують в суспільстві, цінностей та моделей політичної поведінки, й поступове засвоєння ним стандартів (цінностей, норм, ідеалів, зразків поведінки, ролевих очікувань) політичної культури суспільства. В результаті конструюється Я-позиція індивіда, що дозволяє йому адаптуватися в конкретній політичній системі і виконувати там певні ролі. Іншими словами мова йде про політичне дозрівання індивіда, розвиток власних політичних орієнтацій та поглядів на політичний світ. Розгортання даного процесу відбувається в трьох сферах: діяльності, спілкуванні, самосвідомості.

Значення політичної соціалізації в цьому випадку визначається, тим, що вона виконує ряд функцій, виступаючи одночасно як:

– засіб збереження і зміни політичної культури;
– істотний компонент процесу загальної соціалізації індивіда;
– головна детермінанта політичної поведінки людини.

Якщо людина не засвоює ціннісної системи соціально-політичного простору та моделей політичної поведінки, запропонованих суспільством, вона нерідко позбавляється не тільки можливості адаптуватися до політичної сфери, але й використання наявних соціальних механізмів для ефективного відстоювання власних інтересів.

Засвоєння політичних цінностей, традицій, зразків поведінки, ролевих очікувань й інших елементів політичної культури відбувається на декількох рівнях політичної соціалізації: макро- (соціальному рівні), меза- (соціально-психологічному) та мікро- (внутрішньоособистому). На соціальному рівні (всього суспільства в цілому) на політичне формування особистості визначальний вплив мають соціально-економічні та політичні відносини суспільства. На соціально-психологічному рівні політичні цінності передаються

індивідові великими і малими соціальними групами, до яких він належить. На внутрішньоособистісному рівні в якості механізмів політичної соціалізації виступають психічні особливості суб'єкта – мотиви, ціннісні орієнтації, установки, які керують його поведінкою в політичній сфері;

- по-друге, політична соціалізація включає і власну активність індивіда, тобто перетворення пропонованих суспільством норм політичної культури в свої власні цінності та установки. Політична соціалізація демонструє, як особа вибірково засвоює ці традиції й уявлення, закріплюючи їх в тих або інших формах політичної поведінки й впливу на владу. Сприймаючи певні ідеї і навички, люди здатні поступитися іншими орієнтирами, обирати нові для себе способи спілкування з владою, норми та цінності. В цьому відношенні вплив соціально-політичної системи на політичне формування особистості, на її здатність сприймати прийняті суспільством цінності, норми й стандарти поведінки залежить від цілого ряду чинників: набору знань, умінь, звичок, суб'єктивного стану і виконуваних індивідом в політиці ролей, від внутрішніх переконань і вірувань людини. Саме тому моделі політичної поведінки, переконань та ідеалів у представників різних демографічних, соціальних, етнічних, конфесійних груп суспільства істотно відрізняються (візьміть хоча б моделі політичної поведінки еліти та пересічного населення). Проте, сам процес залучення до культурних еталонів здійснюється на основі загальної схеми сприйняття: прикладів дії, типових варіантів мислення і поведінки, залучення особистості до взаємодії з певними інститутами, прийняття цінностей, авторитетних для суспільства.

Таким чином, ПОЛІТИЧНА СОЦІАЛІЗАЦІЯ Є СКЛАДНИМ, БАГАТОРІВНЕВИМ ПРОЦЕСОМ, ЗА ДОПОМОГОЮ ЯКОГО ІНДИВІД ЗАСВОЮЄ СТАНДАРТИ (УЯВЛЕННЯ, ІДЕАЛИ, НОРМИ ТОЩО) ПОЛІТИЧНОЇ КУЛЬТУРИ, ПРО ПОЛІТИКУ, ГОТУЄТЬСЯ Й БЕРЕ УЧАСТЬ В ПОЛІТИЧНОМУ ЖИТТІ СУСПІЛЬСТВА.

В свою чергу, політична соціалізація впливає на формування політичної культури суспільства, забезпечуючи спадкоємність і стимулюючи її мінливість одночасно.

13.2 Рівні, етапи та агенти політичної соціалізації

Як вже було відмічено, процес становлення «людини політичної» за своїм характером є достатньо тривалим та складним. Його успішність залежить від багатьох чинників як особистого, так і суспільного характеру: від ефективності впливу на індивіда агентів соціалізації, від послідовності й тривалості етапів політичної соціалізації, від ступеня активності самого індивіда тощо. Кожен з перерахованих чинників важливий, і за своїм значенням не поступається іншим. Тому політичну соціалізацію варто розглядати як

складний процес, що охоплює одночасно й мікрорівень особистості й макрорівень суспільства.

Індивідуальний рівень політичної соціалізації спрямований переважно на формування Я – позиції людини, яка дозволяє їй самовиражатися в політичному просторі та взаємодіяти з іншими. Це стає можливим, як вже було відмічено, завдяки засвоєнню людиною встановлених в даному суспільстві стандартів політичної культури. Іншими словами, на цьому рівні політична соціалізація виявляється у вбиранні індивідом напрацьованого суспільством політичного досвіду. Отже, індивід формує свої погляди, переваги, відношення до політики в рамках зазначеного процесу політичної соціалізації, який існує як сукупність конкретних механізмів навчання людини способам політичної участі, що складаються на певній політико-культурній основі.

Контакти людини з різними груповими культурними нормами обумовлюють її сприйнятливість до конкретних ціннісних орієнтирів і, навпаки, нездатність усвідомити інші культурні стандарти. Через це менш значущі, неприйнятні для людини цінності політичної культури можуть відображати тенденцію до десоціалізації (*лат. de* – приставка, що означає відміну, зворотній рух), актуалізують проблему девіантної поведінки.

Треба зазначити, що індивідуальна політична соціалізація показує, що засвоєння особистістю ціннісно-нормативного політичного досвіду не може обмежуватися рамками однієї культурної традиції, особливо в умовах інтенсивного розвитку інформаційного простору (зокрема через Інтернет), культурного обміну між державами. Про це свідчить тенденція зростання рівня соціалізованості людини впродовж її життя, характерна для сьогодення, а виділення первинної та вторинної стадій політичної соціалізації дає можливість враховувати такі перетворення та зміни особистості в співвідношенні зі всією тривалістю її життя.

Хронологічні критерії індивідуальної політичної соціалізації охоплюють весь період життя людини, починаючи дитинством, що перетікає в юність, і закінчуючи дорослістю. При цьому кожен етап досліджуваного процесу специфічний і унікальний, а успішність формування «людини політичної» залежить від збереження послідовності проходження індивідом всіх стадій.

Отже, етап дитинства, який дослідники ще називають ***допартиципаторним***, характеризується тим, що участь індивіда в політичному житті носить не прямий, а опосередкований характер. Це його «первинна» політична соціалізація, яка включає ранню дошкільну фазу і частково фазу шкільного навчання. Саме в цей час закладаються основи політичної культури особистості.

Допартиципаторний етап поділяється на ряд стадій, що послідовно змінюють одна одну. Останні, американські дослідники Д. Істон і Дж. Денніс охарактеризували наступним чином:

– ***стадія «політикування»***, охоплює приблизно перші п'ять років життя дитини і характеризується тим, що в цей час в дитини формується уявлення про політичну владу як важливішу, ніж владу батьків. У цьому віці інформацію про політику особистість отримує переважно від батьків;

– ***стадія «персоналізації»***, тут політична влада асоціюється в свідомості дитини з фігурами як крупних політичних лідерів (президент, прем'єр-міністр, партійні лідери), так і осіб, що втілюють владу в повсякденному житті (міліціонер);

– ***стадія «ідеалізації»***, характеризується формуванням на основі уявлень, що склалися, стійкішого емоційного відношення до політичної системи;

– ***і, нарешті, стадія «інституалізації»*** припускає перехід дитини від персоніфікованого усвідомлення влади до інституційного, тобто до сприйняття влади через знеособлені інститути (державні структури, партії), що свідчить про ускладнення його політичних уявлень і формування власного бачення політики.

Кожен з зазначених етапів можна віднести до первинної соціалізації особистості, яка зводиться до початкового (зазвичай з 3-5 років) сприйняття ще маленькою людиною політичних категорій, які поступово формують у неї вибірково-індивідуальне відношення до явищ політики. Особливість первинної соціалізації полягає в тому, що дитині доводиться адаптуватися до політичної системи і норм політичної культури, ще не розуміючі їх суті і значення. Тому засвоєння норм політичної культури в рамках цього етапу відбувається, переважно на емоційному рівні і залежить від впливу на дитину агентів політичної соціалізації. В якості останніх можуть виступати як конкретні люди (наприклад, батьки, друзі, вчителі), так і формальні інститути (школа, ЗМІ, групи рівних).

Родина. На першому етапі політичної соціалізації родина грає визначальну роль, формуючи у дитини психологічну основу політичних орієнтацій, установок та моделей політичної поведінки. Її дія сильна й тривала. Довгий час вона залишається основним джерелом соціалізуючої інформації.

Саме в родині дитина формує відношення до влади. Це відбувається в процесі ухвалення колективних рішень, які для дитини носять авторитарний характер, оскільки припускають підпорядкування, в зворотному ж випадку спричиняють покарання з боку батьків. Тим самим формуються навички підпорядкування владі, необхідні для подальшої участі особистості в політичному житті. Крім того, дитячий досвід участі в ухваленні рішенні

сприяє розвитку уявлень про взаємодію з іншими людьми і впливає на формування позиції (активної чи пасивної), орієнтації на участь в суспільно-політичному житті. Виховуючись в родині, дитина готується до вступу в реальний соціально-політичний простір, набуває навичок конструювання власної системи ідентичностей (етнічних, релігійних, політичних), формує ціннісно-нормативну систему, вчиться контактувати з іншими агентами політичної соціалізації (дитячі дошкільні установи, школа).

На цій стадії політичної соціалізації політична орієнтація дитини спрямована на: ідентифікацію з певною політичною спільнотою (державою, нацією), засвоєння її символів (прапор, гімн і т. д.), лояльність. Не останню роль в цьому грає вплив політичних орієнтацій самих батьків.

Школа. У школі політична соціалізація, орієнтована на доповнення політичної інформації, отриманої дитиною в сім'ї, та здійснюється в двох напрямах:

– безпосередньо через викладання гуманітарних дисциплін, де розкриваються принципи політичного устрою суспільства, пояснюються права і обов'язки громадян;

– опосередковано, через вплив на характер шкільного виховання особливостей політичної системи суспільства. Так, наприклад, в Китаї з ранніх років дітей в школі виховують у дусі беззастережної пошани до політичних лідерів, офіційної ідеології. Американська школа, охоплена ореолом «американської» винятковості і месіанізму. Сучасна українська школа перебудовується на принципи патріотизму. Формування подібних політичних установок украй важливе для відтворення пануючої в суспільстві політичної культури і забезпечення стабільності функціонування політичної системи.

І хоча політичний світ дитини починає формуватися ще до того, як вона вступає до школи, найбільш значний її розвиток відбувається між 9 та 13 роками. Саме в цей час до процесу формування особистості підключається вторинна соціалізація. Вона характеризує той етап діяльності дитини, коли вона засвоїла прийоми переробки інформації і здійснення ролей, і вже здатна протистояти груповому тиску, індивідуально переглянути ідеологічні позиції, переоцінити культурні норми та традиції. Головною на даному етапі є зворотна соціалізація (ресоціалізація), що характеризує вплив самої людини на відбір і засвоєння знань, норм, прийомів взаємодії з владою. Через це вторинна соціалізація виражає безперервну самокорекцію людиною своїх ціннісних уявлень, переважних способів політичної поведінки і світоглядних принципів.

Саме з 8-9 і до 13 років, як стверджують соціальні психологи і педагоги, у дитини наступає важливий етап формування політичних поглядів. Особливість цього етапу полягає в тому, що він часто персоніфікується, бо діти схильні говорити не про політичний устрій, а

про особу, наприклад президента, що ототожнює цей лад. Саме з відношення до особи керівника або керівників держави і починає виявлятися ступінь довіри до тієї країни, де живе молода людина.

У цьому віці вже можливе вироблення (за допомогою дорослого) певного відношення до зовнішніх або внутрішніх антагоністів (ворогів). У дитини може з'явитися орієнтація на неприязнь і відторгнення окремих народів (через цю оцінку часто фіксується відношення до держави цих народів), критичний погляд на окремі суспільні сили, особливо якщо це обговорюється в сім'ї.

Вагомий внесок в політичну підготовку дитини поряд з родиною вносить школа як через офіційну інформацію про значні події в житті країни, про загальнонаціональні свята, так і через спілкування учнів з вчителем, особливо якщо він є активним носієм тих або інших світоглядних установок.

Вже з 13-14 років підлітковий етап соціалізації характеризується тим, що розрізнена уривчаста політична інформація починає складатися в певну систему, де вже є місце не тільки окремим моментам політичного життя або окремим її персонажам. Зазвичай в цьому віці більшою мірою в школі, ніж в родині, формується уявлення про політичне життя, про структуру влади, цілі суспільства і держави, підлітки виробляють уявлення про загальну політичну ситуацію в країні, в їх свідомості знаходять віддзеркалення найважливіші події, що відбуваються в суспільстві. Саме у цьому підлітковому віці зазвичай йшло залучення до скаутських організацій, до комсомолу, до інших молодіжних суспільно-політичних рухів, що певною мірою продовжується в сучасних суспільствах.

Формуючи уявлення про світ політики, політичні інститути та їх взаємодію, освіта робить індивіда більш свідомим, різностороннім і сприйнятливим до політичного життя суспільства, формує навички для розвитку здібностей індивіда інтерпретувати ситуацію і діяти на основі нової інформації.

Система освіти також в змозі міняти цінності і норми суспільства, формувати відданість політичній системі і її символам. Це має особливо важливе значення в нових незалежних державах або тих, в яких плавно змінився політичний режим. Слід зазначити, що дитячі і юнацькі роки вважаються найбільш важливими для соціалізації взагалі й політичної зокрема. Недолік соціального і політичного розвитку в цьому віці дає про себе знати в майбутньому.

Наступний етап політичної соціалізації – ***партіципаторний*** – охоплює період юності індивіда (дотрудовий період загальної соціалізації) і дорослості, включаючи

декілька циклів людського життя – оволодіння професією, службу в армії, трудову діяльність, створення сім'ї.

На етапі юності, коли політичні орієнтації старшокласників та студентів спрямовані на засвоєння більш специфічних знань про політичні інститути і їх призначення в суспільстві, молоді люди починають безпосередньо брати участь в політичному житті суспільства. У цьому віці відбувається усвідомлення власного «Я», свого місця в житті, що супроводжується демонстративним прагненням до незалежності і самостійності, неслухняністю дорослим. В результаті конструюється паралельна система цінностей, не пересічна з поглядами батьків, а частково і з поглядами однолітків.

На цьому етапі «вторинна» політична соціалізація, застосовує напрацьовані індивідом прийоми переробки інформації і моделі політичної поведінки. Людина самостійно обирає та засвоює певні політичні цінності і установки, що свідчить про становлення індивіда як суб'єкта власної політичної соціалізації, здатного самостійно корегувати свої ціннісні уявлення, способи політичної поведінки.

Фахівці вважають, що власне політичне «я» в основному виробляється до 18 років, підйом політичної активності спостерігається в ранній дорослості, а відсоток участі в голосуванні, а також ідентифікація з політичними партіями та рухами підвищується у віці 20-30 років, після чого або ще більш росте, або починає помітно знижуватися.

З 18 років особистість починає брати повноправну участь в політичному житті. Закінчується її громадянське становлення. Молода людина набуває всіх прав і обов’язків, які витікають з її позиції політичної людини. Передбачається, що саме до цього віку формується світогляд особистості, з яким вона вступає в життя і керується в майбутньому. У більшості молодих людей виразно виявляються політичні симпатії або антипатії, а для деякої частини участь в політичних процесах стає одним з важливих компонентів їх дорослого життя. Інакше кажучи, до цього часу людина стає повноправним суб'єктом політичного життя.

На партиципаторній стадії число агентів політичної соціалізації розширюється. У формуванні політичних поглядів індивіда важливу роль починають грати: позародинне найближче оточення або групи рівних, ЗМІ, політичні партії і рухи, громадські організації, армія, церква і т. д.

Позародинне оточення (друзі, групи однолітків). Зростання авторитету цього агента політичної соціалізації робить його часто впливовішим за родину та школу. З цією проблемою зіткаються сьогодні багато країн. Так, наприклад, в США соціалізуюча дія груп

однолітків в рамках відносно замкнутих, локалізованих просторів (негритянські гетто, китайські городки і т.д.) приводить до зростання девіантної політичної поведінки.

Засоби масової інформації. Засоби масової інформації: преса, радіо, телебачення, кіно, Інтернет в сучасному суспільстві проникають в усі сфери впливу, і тому вже на першому етапі політичної соціалізації виступають найважливішим агентом політичної соціалізації. Вони виконують функцію ретрансляції ціннісно-нормативної системи пануючої політичної культури в свідомість людини, допомагають їй конструювати уявлення про світ політики. Проте в той же час ЗМІ сьогодні є найбільш ефективним каналом маніпулятивного впливу політичної системи на процес формування громадської думки в цілому, на індивіда зокрема, по найбільш актуальним політичним проблемам.

Цей процес посилюється як характером сучасного суспільства, так і особливою роллю в суспільному житті ЗМІ. Стосовно першого моменту, слід зазначити, що сучасне суспільство, перебуваючи в стадії інформаційного розвитку, припускає загальнодоступність інформації та дешевизну її носіїв, а отже стає атрибутивним навіть для населення бідних і нерозвинених країн. До того ж, саме ЗМІ виконують в суспільстві важливу роль, оскільки виступають сполучною ланкою між людиною та владою, транслюючи інформацію про владні дії і про стан політичної системи в цілому. Отже прямо або побічно ЗМІ сприяють відтворенню основних цінностей суспільства і використовуються урядами не тільки демократичних систем, але й авторитарних і навіть, тоталітарних режимів, які монополізують контроль над державними ЗМІ і викорінюють незалежні.

13.3 Типи політичної соціалізації

Довгий час політична соціалізація розумілася як процес суто вертикальний за своїм характером, в якому політичні норми та цінності транслюються згори донизу, тобто від влади до менш владних суб’єктів. Поступово в процесі інформаційного та технологічного розвитку суспільства, поширення демократичних засад сучасних держав, політична соціалізація набуває більш горизонтального характеру, тобто представляє собою вибір з широкого набору альтернативних моделей поведінки, ціннісно-нормативних систем, які виникають в результаті взаємодії учасників політичного процесу. В цьому випадку відносини між соціалізантами та агентами соціалізації мають вже не обов'язковий, а добровільний та нетривалий характер. Проте сьогодні при аналізі природи та особливостей політичної соціалізації треба враховувати, що стійкі орієнтації людей на відповідні способи взаємодії з владою в суспільстві поєднуються з численними моделями політичної поведінки, нормами та цінностями які задають різні групи, асоціації і об'єднання громадян (наприклад

партії, чиї цілі знаходяться в різкій опозиції правлячому режиму). Тобто має місце ситуація впливу як вертикальної, так і горизонтальної соціалізації.

В цілому можна говорити про те, що зазначена особливість визначає сучасний характер та механізми протікання політичної соціалізації особистості поряд з такими факторами як: впливовість агентів соціалізації, послідовність протікання даного процесу, характер самої політичної системи тощо. В свою чергу, поєднання всіх цих факторів дозволяє виділити наступні типи політичної соціалізації: гармонійний, плюралістичний, конфліктний та гегемоністський.

Гармонійний (системний) тип соціалізації, що характерний переважно для англо-американської культури, відображає психологічно нормальну взаємодію індивіда та владних інститутів і характеризується раціональним шанобливим відношенням особистості до політичної системи, правопорядку, держави. Такий тип припускає наявність культурно-однорідного середовища, зрілих демократичних традицій, громадянського суспільства, усвідомлення індивідом своїх громадянських обов'язків.

Плюралістичний тип політичної соціалізації відрізняється опосередкованим характером взаємодії особистості з політичною системою, що характерно для континентально-європейської культури. Існування в сучасному суспільстві широкого спектру політичних субкультур та проходження індивідом первинної політичної соціалізації в рамках певної з них, не перешкоджає досягненню в суспільстві консенсусу на основі визнання всіма учасниками політичного процесу ліберально-демократичних цінностей. Це свідчить про визнання людиною рівноправ'я з іншими громадянами, їх прав і свобод, про її здатність змінювати свої політичні пристрасті і переходити до нових ціннісних орієнтирів. Провідними агентами соціалізації тут виступають школа, батьки, ЗМІ, партії та групи інтересів.

Конфліктний тип політичної соціалізації, що виникає переважно в авторитарних політичних системах, формується на основі міжгрупової боротьби і протистояння взаємозалежних інтересів. Прихильність індивіда інтересам лише своєї групи, обумовлена метою збереження лояльності своїй групі та її підтримки в боротьбі з політичними супротивниками. Це безумовно ускладнює досягнення консенсусу з іншими громадянами і владою. В таких суспільствах, як правило, високий ступінь політичного насильства, жорсткої боротьби між носіями різної політичної субкультури. В якості провідних агентів тут виступають органи агітації та пропаганди, що представляють інтереси певної групи.

Гегемоністський тип характеризується негативним відношенням індивіда до будь-яких соціальних і політичних систем за винятком власної, що є особливістю переважно країн

незахідної цивілізації. Такий тип формує політичну культуру особистості виключно на домінуванні цінностей однієї соціальної групи, релігійної системи, національної спільноти або політичної ідеології. Гегемоністський тип зазвичай характерний для закритих політичних систем (Куба, КНДР), як правило тоталітарних за своїм характером та антагоністичних відносно інших цінностей. Провідним агентом даного типу соціалізації стають ЗМІ.

В цілому, не зважаючи на функціонування та збереження зазначених типів політичної соціалізації, відтворення її традиційних структур, в сучасному суспільстві відбуваються суттєві міжпоколінні рухи в структурі цінностей в сторону становлення їх постматеріального характеру. Це пояснюється зміною умов формування самих ціннісних систем: змінюються пріоритети та вплив домінуючих структур і інститутів влади, норм пануючої (офіційною) політичної культури тощо. А це, в свою чергу, підтверджує складний і суперечливий характер пошуку людиною власних політичних ідеалів, домінантних способів та моделей поведінки в сучасному динамічному політичному просторі.

Контрольні запитання та завдання

1. Як ви розумієте сутність процесу політичної соціалізації?
2. Назвіть вчених (зарубіжних і вітчизняних), що розв'язували проблему політичної соціалізації. Який вклад в розвиток даної галузі знань вони привнесли?
3. Назвіть мету та функції політичної соціалізації.
4. В чому полягає механізм розгортання політичної соціалізації особистості?
5. Охарактеризуйте основні етапи протікання політичної соціалізації.
6. Хто зазвичай виступає агентом соціалізації та яку роль та значення мають основні агенти цього процесу?
7. Яке значення та роль, на вашу думку, відіграє в політичній соціалізації родина?
8. Приведіть приклади успішної ресоціалізації.
9. Яка роль ЗМІ в процесі політичної соціалізації особистості?
10. Який тип політичної соціалізації, на вашу думку, є найпритаманнішим для українського суспільства? Поясніть.

Основна рекомендована література

1. Алмонд Г., Пауэлл Дж., Стром К., Далтон Р. Сравнительная политология сегодня. Мировой обзор. Учебное пособие: Сокр. пер. с англ. – М.: Аспект Пресс, 2002. – 537 с.

2. Андреев С.С. Политическое сознание и политическое поведение // Социально-политический журнал. – 1992. - №8.

3. Арендт Х. Массы и тоталитаризм // Вопросы социологии. – 1992. – Т. 1. – Вып. 1.

4. Бурдье П. Социология политики: Пер. с фр. – М.:Socio Logos, 1993. – 336 с.

5. Гаджиев К.С. Политическая культура: концептуальный аспект // Политические исследования. – 1991. - № 6. – С. 69-83.

6. Гозман Л.Я., Шестопал Е.Б. Политическая психология. – Ростов-на-Дону, 1996. – 448 с.

7. Грунт З.А., Кертман Г.Л., Павлова Т.В. и др. Российская повседневность и политическая культура: проблемы обновления // Политические исследования. – 1996. - № 4. – С. 56-72.

8. Демидов А.И., Федосеев А.А. Основы политологии: Учеб. пособие, – М.: Высш. шк., 1995. – 271 с.

9. Инглхарт Р. Постмодерн: меняющиеся ценности и изменяющиеся общества // Полис. – 1997. - № 4.

10. Мир политической науки. Учебник. В 2 кн. Кн.1. Категории / А.Ю. Мельвиль, М.Г. Миронюк, Т.В. Шмачкова и др. – М.: Просвещение, 2004. – 796 с.

11. Политическая социология: Учебник / Под ред. Ж.Т. Тощенко. – М.: ЮНИТИ – ДАНА, 2002. – 495 с.

12. Политология: Учеб. изд. / В.П. Пугачев. – М.: Слово, 2003. – 576 с.

13. Політологія: Підручник / М.І. Панов, Л.М. Герасіна. – К.: Видавничий дім «Ін Юре», 2005. – 520 с.

14. Пугачев В.П., Соловьев А.И. Введение в политологию. – М.: АСПЕКТ ПРЕСС, 2000. – 477 с.

15. Ровдо В.В. Сравнительная политология. Часть 1. – Вильнюс: Вариант, 2007. – 294 с.

16. Almond G., Poweil B., «Political Culture and Political Socialization» // G. Almond, B. Powell eds. «Comparative Politics Today». X.Y.: Harper Collins, 1996.